KONICA MINOLTA

The essentials of imaging

bizhub C252

ユーザーズガイド　コピー機能編



本書に、乱丁、落丁などがありましたら、サービス実施店もしくは、最寄の販売店にご連絡ください。新しいものとお取替えいたします。

はじめに

このたびは弊社製品をお買い上げいただき、誠にありがとうございます。

このユーザーズガイドには、bizhub C252 の機能と操作方法、使用上のご注意、簡単なトラブルの処置方法などについて記載しています。本機の性能を十分に発揮させて、効果的にご利用いただくために、ご使用の前にこのユーザーズガイドを最後までお読みください。お読みになったあとは必ずユーザーズガイドホルダーに入れて保管してください。ご使用中わからないことや、不都合が生じたとき、きっとお役に立ちます。

ユーザーズガイド内で使用しているイラストなどは、実際の装置とは異なる場合があります。

■ 国際エネルギースタープログラムについて

当社は、国際エネルギースタープログラムの参加業者として、本製品が国際エネルギースタープログラムの対象製品に関する基準を満たしていると判断します。

国際エネルギースタープログラム対象製品とは？

国際エネルギースタープログラム対象製品とは、地球温暖化抑制に貢献する事を目的に作られた製品です。一定時間印刷を行わない場合、自動的に低電力モードに移行する機能が搭載されています。この機能により本機未使用時の効率的および、経済的な電力の使用ができます。

■ エコマークについて

本機は資源採取からリサイクルまでのライフサイクル全体を通して環境に配慮し、エコマーク認定された製品です。

エコマーク認定番号　第 05 117 010 号

bizhub C252 は、「エコマーク事務局認定・環境保全型商品」です。

■ エコマーク Version2.0 とは？

環境省の指導のもとに環境にやさしい社会の実現に向けて、財団法人日本環境協会が 2005 年 8 月 1 日（Version2.0）に制定した規準です。「製品の製造、使用、廃棄等による環境への負荷が相対的に少ない商品」、また、「この製品を利用することにより、環境への負荷を極力抑えることができる商品」に認定されます。

■ 両面コピー機能について

両面コピー機能とは、1 枚の用紙を自動的に反転させ、用紙のオモテ面／ウラ面の両面にコピーする機能です。

本機は、オプションの自動両面ユニット AD-503 を装着することで両面コピー機能が設定可能となります。

■ 商標、著作権等について

- KONICA MINOLTA、KONICA MINOLTA ロゴ、The essentials of imaging は、コニカミノルタホールディングス株式会社の登録商標です。
- PageScope、bizhub はコニカミノルタビジネステクノロジーズ株式会社の登録商標です。
- Netscape Communications、Netscape Communications ロゴ、Netscape Navigator、Netscape Communicator および Netscape は、Netscape Communications Corporation の商標です。
- This machine and PageScope Box Operator are based in part on the work of the Independent JPEG Group.
- Compact-VJE
  Copyright 1986-2003 VACS Corp.
- RC4® is a registered trademark or trademark of RSA Security Inc. in the United States and/or other countries.
- RSA® BSAFE™
  RSA は RSA Security Inc. の登録商標です。BSAFE は RSA Security Inc. の米国およびその他の国における登録商標です。



ライセンス情報

本製品は、RSA Security Inc. の RSA® BSAFE™ ソフトウェアを搭載しています。

OpenSSL Statement

- OpenSSL License

Copyright © 1998-2000 The OpenSSL Project. All rights reserved.

Redistribution and use in source and binary forms, with or without modification, are permitted provided that the following conditions are met:

1. Redistributions of source code must retain the above copyright notice, this list of conditions and the following disclaimer.
2. Redistributions in binary form must reproduce the above copyright notice, this list of conditions and the following disclaimer in the documentation and/or other materials provided with the distribution.
3. All advertising materials mentioning features or use of this software must display the following acknowledgment:

"This product includes software developed by the OpenSSL Project for use in the OpenSSL Toolkit. (http://www.openssl.org/)"

4. The names "OpenSSL Toolkit" and "OpenSSL Project" must not be used to endorse or promote products derived from this software without prior written permission. For written permission, please contact opensslcore@openssl.org.
5. Products derived from this software may not be called "OpenSSL" nor may "OpenSSL" appear in their names without prior written permission of the OpenSSL Project.
6. Redistributions of any form whatsoever must retain the following acknowledgment:
"This product includes software developed by the OpenSSL Project for use in the OpenSSL Toolkit (http://www.openssl.org/)"

THIS SOFTWARE IS PROVIDED BY THE OpenSSL PROJECT "AS IS" AND ANY EXPRESSED OR IMPLIED WARRANTIES, INCLUDING, BUT NOT LIMITED TO, THE IMPLIED WARRANTIES OF MERCHANTABILITY AND FITNESS FOR A PARTICULAR PURPOSE ARE DISCLAIMED. IN NO EVENT SHALL THE OpenSSL PROJECT OR ITS CONTRIBUTORS BE LIABLE FOR ANY DIRECT, INDIRECT, INCIDENTAL, SPECIAL, EXEMPLARY, OR CONSEQENTIAL DAMAGES (INCLUDING, BUT NOT LIMITED TO, PROCUREMENT OF SUBSTITUTE GOODS OR SERVICES; LOSS OF USE, DATA, OR PROFITS; OR BUSINESS INTERRUPTION) HOWEVER CAUSED AND ON ANY THEORY OF LIABILITY, WHETHER IN CONTRACT, STRICT LIABILITY, OR TORT (INCLUDING NEGLIGENCE OR OTHERWISE) ARISING IN ANY WAY OUT OF THE USE OF THIS SOFTWARE, EVEN IF ADVISED OF THE POSSIBILITY OF SUCH DAMAGE.

This product includes cryptographic software written by Eric Young (eay@crypt-Soft.com). This product includes software written by Tim Hudson (tjh@cryptsoft.com).

- Original SSLeay License

Copyright © 1995-1998 Eric Young (eay@cryptsoft.com) All rights reserved.

This package is an SSL implementation written by Eric Young (eay@cryptsoft.com).

The implementation was written so as to conform with Netscapes SSL.

This library is free for commercial and non-commercial use as long as the following conditions are aheared to. The following conditions apply to all code found in this distribution, be it the RC4, RSA, lhash, DES, etc., code; not just the SSL code.

The SSL documentation included with this distribution is covered by the same copyright terms except that the holder is Tim Hudson (tjh@cryptsoft.com).

Copyright remains Eric Young' s, and as such any Copyright notices in the code are not to be removed. If this package is used in a product, Eric Young should be given attribution as the author of the parts of the library used. This can be in the form of a textual message at program startup or in documentation (online or textual) provided with the package.

Redistribution and use in source and binary forms, with or without modification, are permitted provided that the following conditions are met:

1. Redistributions of source code must retain the copyright notice, this list of conditions and the following disclaimer.

2. Redistributions in binary form must reproduce the above copyright notice, this list of conditions and the following disclaimer in the documentation and/or other materials provided with the distribution.
3. All advertising materials mentioning features or use of this software must display the following acknowledgement:
   “This product includes cryptographic software written by Eric Young (eay@crypt-soft.com)”
   The word ‘cryptographic’ can be left out if the rouines from the library being used are not cryptographic related.
4. If you include any Windows specific code (or a derivative thereof) from the apps directory (application code) you must include an acknowledgement:
   “This product includes software written by Tin Hudson (tjh@cryptsoft.com)”

THIS SOFTWARE IS PROVIDED BY ERIC YOUNG “AS IS” AND ANY EXPRESS OR IMPLIED WARRANTIES, INCLUDING, BUT NOT LIMITED TO, THE IMPLIED WARRANTIES OF MERCHANTABILITY AND FITNESS FOR A PARTICULAR PURPOSE ARE DISCLAIMED. IN NO EVENT SHALL THE AUTHOR OR CONTRIBUTORS BE LIABLE FOR ANY DIRECT, INDIRECT, INCIDENTAL, SPECIAL, EXEMPLARY, OR CONSEQUENTIAL DAMAGES (INCLUDING, BUT NOT LIMITED TO, PROCUREMENT OF SUBSTITUTE GOODS OR SERVICES; LOSS OF USE, DATA, OR PROFITS; OR BUSINESS INTERRUPTION) HOWEVER CAUSED AND ON ANY THEORY OF LIABILITY, WHETHER IN CONTRACT, STRICT LIABILITY, OR TORT (INCLUDING NEGLIGENCE OR OTHERWISE) ARISING IN ANY WAY OUT OF THE USE OF THIS SOFTWARE, EVEN IF ADVISED OF THE POSSIBILITY OF SUCH DAMAGE.

The licence and distribution terms for any publically available version or derivative of this code cannot be changed. i.e. this code cannot simply be copied and put under another distribution licence [including the GNU Public Licence.]

- その他の社名および製品名は各社の商標または登録商標です。

もくじ

はじめに 1
国際エネルギースタープログラムについて 1
エコマークについて 1
エコマーク Version2.0 とは？ 1
両面コピー機能について 2
商標、著作権等について 2

もくじ 5

こんな機能があります 15

カラー画質機能 22

色についての知識 24
色相、明度、彩度の関係について（色立体図） 25

赤色 26

緑色 27

青色 28

カラーバランス（カラー CMYK 調整） 29

明度 31

コントラスト 32

彩度 33

シャープネス 34

色相（色あい） 35

コピー濃度 36

モノカラー 37

2 色カラー 38

ベースカラー 39

ネガポジ反転 40
モノカラーコピー 40
フルカラーコピー、ベースカラー 40

鏡像 41

ページの見かた 42

原稿および用紙の呼び方と表示 43
幅と長さ 43
と 43

マニュアル体系について 44
ユーザーズガイド（コピー機能編）＜本書＞ 44
ユーザーズガイド（ネットワーク／スキャナ機能編） 44
ユーザーズガイド（ボックス機能編） 44
ユーザーズガイド（拡大表示機能編） 44
ユーザーズガイド（FK-502 ファクシミリ機能編） 44
ユーザーズガイド（ネットワークファクス編） 44
ユーザーズガイド（プリンタ機能編） 44
クイックガイド（プリンタ機能編） 45

コピー禁止事項 46

法律によりコピーを禁止されているもの 46
著作権の対象となっているもの 46
注意を必要とするもの 46
機械・消耗品のリサイクル／リユース 47
機械・消耗品のリサイクル／リユース 47

第 1 章　設置・取扱いの注意 1-1

1.1　安全にご使用いただくために 1-2
絵表示の意味 1-2
図記号の例 1-2

1.2　適合宣言文 1-9
レーザーの安全性 1-9
内部レーザー放射 1-9
レーザー安全ラベル 1-10
オゾン放出 1-10
電波障害について 1-10
高調波対策ガイドライン 1-10
物質エミッションについて 1-11

1.3　注意表記・注意ラベル 1-12

1.4　設置スペース 1-13

1.5　使用上のご注意 1-14
設置電源 1-14
使用環境 1-14
コピーの保存について 1-14
トナーカートリッジの取り扱いについて 1-14
再生紙の使用について 1-15
各種運転モードにおけるエネルギー消費および省エネルギー機能 1-15
換気について 1-15

第 2 章　ご使用いただく前に 2-1

2.1　各部の名称とはたらき 2-2
オプション構成 2-2
本体外部 2-5
本体内部 2-11
中綴じ機 SD-503 ／メールビンキット MT-501 2-13
フィニッシャー FS-514 ／排紙トレイ OT-601 ／パンチキット PK-510 2-15
フィニッシャー FS-603 ／パンチキット PK-501 2-17
フィニッシャー FS-501 ／ジョブセパレータ JS-601 2-19
操作パネル 2-21
基本的な設定をする画面（基本設定画面） 2-23
タッチパネル内で表示されるアイコンについて 2-25

2.2　操作パネルの角度をかえる 2-26
操作パネルの角度のかえかた 2-26

2.3　主電源と副電源を入れる 2-28
電源の入れかた 2-28
ウォームアップ中に読込みする 2-29
電源の切りかた 2-31

自動的に設定を取消す（オートリセット）..... 2-32
自動的に機能画面を取消す（システムオートリセット）..... 2-32
自動的に節電状態にする（ローパワー）..... 2-32
自動的に節電状態にする（スリープ）..... 2-33
手動で節電状態にする 2-33
自動的に電源を OFF ／ ON する（ウィークリータイマー）..... 2-34
ユーザごとに本機の使用者を制限する（ユーザ認証）..... 2-36
部門ごとに本機の使用者を制限する（部門認証）..... 2-39
2.4 第 1 給紙トレイへ用紙をセットする 2-42
2.5 第 2 ／第 3 ／第 4 給紙トレイへ用紙をセットする 2-46
2.6 LCT へ用紙をセットする 2-47
2.7 手差しトレイへ用紙をセットする 2-49
第 3 章 基本機能 3-1
3.1 コピー操作の流れ 3-2
3.2 組合わせできない操作について 3-4
あとから設定した機能が優先される場合 3-4
先に設定した機能を優先する場合 3-5
3.3 原稿をセットする 3-6
ADF に原稿をセットする 3-6
原稿ガラス上に原稿をセットする 3-8
原稿を分割して読込む（連続読み設定）..... 3-10
複数枚の原稿を原稿ガラス上にセットする 3-13
3.4 原稿の設定をする 3-17
サイズの異なる原稿をセットする（混載原稿）..... 3-17
厚手の原稿をセットする（厚紙原稿）..... 3-19
原稿のセット方向を設定する（原稿セット方向）..... 3-20
原稿セット方向の設定のしかた 3-21
とじ代を設定する（原稿のとじ代）..... 3-22
原稿のとじ代の設定のしかた 3-23
原稿ごとに読込み設定を変更する 3-24
3.5 プリントカラーを選ぶ 3-27
プリントカラーを選択する 3-27
3.6 用紙を選ぶ 3-29
自動的に用紙を選択させる（自動用紙）..... 3-29
手動で目的の用紙を指定する 3-30
3.7 倍率を選ぶ 3-31
自動的に倍率を設定させる（自動倍率）..... 3-31
原稿と同じ倍率にする（等倍）..... 3-32
原稿を少しだけ縮小させる（小さめ）..... 3-33
「拡大」、「縮小」から倍率を選択する（固定倍率）..... 3-34
テンキーで倍率を指定する（ズーム）..... 3-35
テンキーで倍率を指定する（独立ズーム）..... 3-36
登録倍率から選択する 3-38
目的の倍率を登録する 3-39

3.8 原稿／コピー機能を選ぶ 3-41
片面コピーを選択する 3-42
両面コピーを選択する 3-43
3.9 原稿の画質を選ぶ 3-45
小さな文字や写真の入った原稿をセットする（原稿画質） 3-45
原稿画質の設定のしかた 3-46
3.10 濃度を選ぶ 3-48
プリント濃度を調整する（濃度） 3-49
下地濃度を調整する（下地調整） 3-50
文字の再現レベルを調整する 3-51
3.11 集約を選ぶ 3-52
複数枚の原稿を 1 枚の用紙に収める（集約） 3-53
3.12 仕上り機能を選ぶ 3-54
部数ごとに分けて排紙する（ソート） 3-56
ページごとに分けて排紙する（グループ） 3-57
ステープルでとじて排紙する（ステープル） 3-58
パンチ穴をあけて排紙する（パンチ） 3-61
3.13 中とじ／中折りを選ぶ 3-63
フィニッシャー FS-514 で用紙の中央をとじて排紙する
（中とじ / 中折り） 3-65
フィニッシャー FS-603 で用紙の中央をとじて排紙する（中とじ） 3-66
3.14 プリント中に次のコピー原稿を読込む（コピー予約） 3-67
3.15 読込み・プリントを中断する 3-68
3.16 中断したジョブを削除する 3-69

第 4 章 コピー補助機能 4-1

4.1 コピー条件を確認する（設定内容） 4-2
設定の確認のしかた 4-2
設定の変更のしかた 4-3
4.2 1 部プリントしてコピーの仕上りを確認する（確認コピー） 4-4
4.3 割込んでコピーする（割込み） 4-6
4.4 コピー条件を登録する（プログラム登録） 4-7
コピープログラムの削除のしかた 4-9
4.5 登録したコピー条件でコピーする（コピープログラム呼び出し） 4-10
4.6 機能説明画面を表示させる（ヘルプ機能） 4-12
ヘルプ基本画面の概要 4-12
ヘルプ基本画面を表示させる 4-14
機能設定中にヘルプ画面を表示させる 4-16
4.7 操作パネルの設定をする（ユニバーサル設定） 4-17
ユニバーサル設定画面を表示させる 4-17
キーリピート開始 / 間隔時間の設定をする 4-17
拡大表示解除確認の設定をする 4-19
メッセージ表示時間の設定をする 4-21
音設定をする 4-23

タッチパネルの調整をする 4-25
拡大表示機能時の設定解除確認表示の設定をする 4-27
拡大表示機能との切換え時に、初期設定への変更確認表示の設定をする 4-29

第 5 章　トラブルの処理 5-1

5.1　「トラブルです」と表示されたら（サービスコール） 5-2

5.2　「紙づまりです」と表示されたら 5-4
表示と紙づまり箇所 5-4
紙づまり位置表示 5-5
手差しトレイでの紙づまり処理のしかた 5-7
両面ユニットでの紙づまり処理のしかた 5-8
第 1 給紙トレイ部での紙づまり処理のしかた 5-9
第 2 給紙トレイ部での紙づまり処理のしかた 5-10
給紙キャビネット（第 3 ／第 4 給紙トレイ）部での紙づまり処理のしかた 5-11
LCT での紙づまり処理のしかた 5-12
右ドアユニット部での紙づまり処理のしかた 5-13
定着部での紙づまり処理のしかた 5-15
長尺紙の紙づまり処理のしかた 5-18
ADF での紙づまり処理のしかた 5-22
フィニッシャー FS-514 での紙づまり処理のしかた 5-26
メールビンでの紙づまり処理のしかた 5-30
中綴じ機での紙づまり処理のしかた 5-32
フィニッシャー FS-501 での紙づまり処理のしかた 5-34
フィニッシャー FS-603 での紙づまり処理のしかた 5-39

5.3　「用紙を補給してください」と表示されたら 5-43

5.4　「メモリ残量不足のため、…」と表示されたら 5-44
読込み中のメモリ不足 5-44
予約ジョブ中のメモリ不足 5-45

5.5　「以下のユニットが交換時期に達しています」と表示されたら 5-46

5.6　「交換時期です」と表示されたら 5-47

5.7　簡単なトラブルの処理 5-48

5.8　おもなメッセージと処理のしかた 5-51

第 6 章　仕様・保守サービス 6-1

6.1　仕様 6-2
本体仕様 6-2
自動両面ユニット AD-503 6-4
自動原稿送り装置 DF-601 6-4
給紙キャビネット PC-103 6-5
給紙キャビネット PC-203 6-6
給紙キャビネット PC-403 6-6
フィニッシャー FS-514 6-6
パンチキット PK-510 6-7
中綴じ機 SD-503 6-8
排紙トレイ OT-601 6-8
メールビンキット MT-501 6-8

フィニッシャー FS-603 6-9
パンチキット PK-501 6-10
フィニッシャー FS-501 6-10
ジョブセパレータ JS-601 6-11
6.2 保守サービス 6-12

第 7 章 用紙・原稿について 7-1
7.1 用紙について 7-2
使用できる用紙サイズ 7-2
用紙種類および用紙容量 7-4
専用紙について 7-5
用紙使用上の注意 7-7
用紙の保管 7-7
ATS 機能（自動トレイ切換え機能） 7-8
給紙トレイ切換え順位 7-8
7.2 用紙設定 7-9
用紙サイズを自動で検出させる（自動検出） 7-9
用紙サイズを指定する（サイズ指定） 7-11
不定形紙をセットする（不定形） 7-13
目的の用紙サイズを登録する（不定形） 7-15
ワイド紙の設定をする 7-18
専用紙として設定する 7-21
手動で両面プリントをする 7-23
7.3 原稿について 7-25
ADF にセットできる原稿 7-25
ADF にセットする原稿についての注意 7-27
原稿ガラス上にセットできる原稿 7-28
原稿ガラス上にセットする原稿についての注意 7-28

第 8 章 応用機能 8-1
8.1 OHP フィルムの間に白紙を差込んでコピーする（OHP 合紙） 8-2
8.2 表紙をつける（カバーシート） 8-4
8.3 別の用紙を挿入してコピーする（インターシート） 8-7
8.4 追加原稿を指定したページに差込む（差込みページ） 8-10
8.5 指定したページを必ずオモテ面に配置する（章分け） 8-13
8.6 原稿ごとに異なる設定で読込みまとめてコピーする（プログラムジョブ） 8-16
8.7 見開き原稿を左右 1 ページずつ分けてコピーする（ブック連写） 8-20
8.8 カタログをコピーする（カタログ連写） 8-24
8.9 指定した範囲を繰り返しコピーする（リピート） 8-27
8.10 画像を複数の用紙に分割して拡大コピーする（拡大連写） 8-30
8.11 雑誌や週刊誌のようなページレイアウトでコピーする（小冊子） 8-34
8.12 カラー反転や補色してコピーする（ネガポジ反転） 8-36
8.13 原稿を左右対称にしてコピーする（鏡像） 8-37

8.14 原稿の白地部分に色をつけてコピーする（ベースカラー）..... 8-40
8.15 カラー画質を調整する 8-42
カラー画質機能の調整のしかた 8-43
カラー画質調整の仕上がりを確認する（サンプルコピー）..... 8-45
8.16 とじ代をつくってコピーする（とじ代）..... 8-46
8.17 指定部分を消してコピーする（枠消し）..... 8-48
8.18 原稿を用紙サイズに合わせてコピーする（画像の収め方）..... 8-50
8.19 日付 / 時刻、ページ、管理番号を印字してコピーする（スタンプ）..... 8-53
日付 / 時刻を印字するには（日付 / 時刻）..... 8-53
ページ数を印字するには（ページ）..... 8-56
管理番号を印字するには（ナンバリング）..... 8-59
コピープロテクトを印字するには（コピープロテクト）..... 8-61

第 9 章 トナーカートリッジ交換／ステープル針交換／パンチくず処理 9-1

9.1 トナーカートリッジを交換する 9-2
トナーカートリッジ交換のしかた 9-4
9.2 ステープル針を交換する 9-7
フィニッシャー FS-514 のステープルカートリッジ交換のしかた 9-8
中綴じ機のステープルカートリッジ交換のしかた 9-11
フィニッシャー FS-501 のステープルカートリッジ交換のしかた 9-14
フィニッシャー FS-603 のステープルカートリッジ交換のしかた 9-17
9.3 ステープル針がつまったら 9-22
フィニッシャー FS-514 での針づまり処理のしかた 9-23
中綴じ機での針づまり処理のしかた 9-28
フィニッシャー FS-501 の針づまり処理のしかた 9-32
フィニッシャー FS-603 の針づまり処理のしかた 9-34
9.4 パンチくずを処理する 9-40
フィニッシャー FS-514 のパンチくず処理のしかた 9-41
フィニッシャー FS-603 のパンチくず処理のしかた 9-43
9.5 廃棄トナーボックスを交換する 9-45

第 10 章 日頃の管理 10-1

10.1 清掃のしかた 10-2
外装カバー 10-2
原稿ガラス 10-2
操作パネル 10-3
原稿送りベルト 10-3
原稿押えパッド 10-4
給紙ローラ 10-5
帯電チャージャーワイヤー 10-5
プリントヘッド 10-6
10.2 カウントを確認する 10-7
セールスカウンタを確認する 10-7
カバレッジレートを確認する 10-8

10.3 「装置の定期点検時期です」と表示されたら 10-9

第 11 章 ジョブ確認 11-1

11.1 ジョブ確認画面の概要 11-2
ジョブについて 11-2
マルチジョブ機能について 11-2
ジョブ確認画面について 11-3

11.2 ジョブ操作をする 11-6
ジョブを削除する 11-6
ジョブの設定内容を確認する 11-8
ジョブの詳細確認をする 11-9
実行中リスト（蓄積ジョブまたは動作中ジョブ）を表示する 11-11
履歴リストを表示する 11-12
蓄積ジョブを 1 部プリントして確認する 11-13
蓄積ジョブをプリントする 11-14
優先出力の設定をする 11-16

第 12 章 設定メニュー 12-1

12.1 設定メニューの概要 12-2
登録・設定項目一覧表 12-2

12.2 宛先登録を選択する 12-15
スキャナ登録 12-15
ファクス登録 12-15
ボックス登録 12-15
宛先登録画面を表示させる 12-16

12.3 ユーザ設定を選択する 12-17
環境設定 12-17
画面切替え設定 12-19
初期設定 12-20
コピー設定 12-21
スキャナ設定 12-23
プリンタ設定 12-23
ユーザ設定画面を表示させる 12-24

12.4 管理者設定を選択する 12-25
環境設定 12-25
管理者 / 本体登録 12-32
宛先登録 12-33
ユーザ認証 / 部門管理 12-34
ネットワーク設定 12-36
コピー設定 12-36
プリンタ設定 12-37
ファクス設定 12-37
システム連携 12-38
セキュリティ設定 12-38
管理者設定画面を表示させる 12-41

12.5 ウィークリータイマーの設定の概要 12-43

12.6 プリンタ調整 12-44

プリント位置：先端 12-44
プリント位置：側端 12-46
両面プリント位置：側端 12-48
メディア調整 12-50
12.7 フィニッシャ調整（FS-514） 12-52
中折り位置調整 12-52
センターステープル位置調整 12-54
パンチ横位置調整 12-56
パンチレジストループ量調整 12-58
12.8 フィニッシャ調整（FS-603） 12-60
中とじ位置調整 12-60
中折り位置調整 12-62
12.9 色重ねズレの補正をする 12-64
色重ねズレ補正（イエロー、マゼンタ、シアン） 12-64
12.10 階調補正 12-67
12.11 認証方式 12-70
ユーザ認証と部門管理について 12-70
ユーザ認証と部門管理を連動する場合 12-71
ユーザ認証と部門管理でそれぞれ認証する場合 12-72
認証方式の設定のしかた 12-73
12.12 ユーザ認証設定 12-76
管理設定－ユーザ名一覧表示 12-76
初期機能制限 12-77
パブリックユーザの認証 12-78
ユーザ登録 12-79
ユーザカウンタ 12-83
ユーザカウンタの表示のしかた 12-84
12.13 部門管理設定 12-85
部門登録 12-85
部門カウンタ 12-89
部門カウンタの表示のしかた 12-90
12.14 パスワード規約 12-91
パスワード規約による制約 12-91
12.15 セキュリティ強化設定 12-92
12.16 消耗品の状態を確認する 12-94
消耗品確認画面を表示させる 12-94

第 13 章　付録 13-1

13.1 文字を入力するには 13-2
英数字を入力する 13-3
ひらがなを入力する 13-3
カタカナを入力する 13-4
漢字を入力する 13-5
文字コードで入力する 13-6
13.2 入力文字一覧 13-7

13.3　用語集 13-15
13.4　使用別索引 13-18
13.5　項目別索引 13-24

こんな機能があります

プリントカラーを選ぶ

フルカラーやブラックなど、コピーするときのプリントカラーを設定できます。

参照
詳しくは、p. 3-27 をごらんください。

用紙を自動的に選択する

原稿のサイズと選択した倍率に合わせて、用紙を自動的に選択しコピーできます。

参照
詳しくは、p. 3-29 をごらんください。

用紙サイズに合わせてコピーする

原稿のサイズと選択した用紙のサイズに合わせて、倍率を自動的に選択しコピーできます。

参照
詳しくは、p. 3-31 をごらんください。

縦と横の倍率を別々に設定する

縦、横それぞれの倍率を変えることで、原稿の画像を変形させてコピーできます。

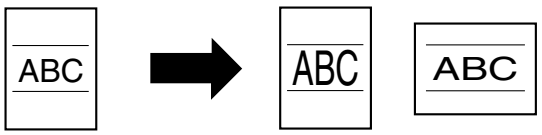

参照
詳しくは、p. 3-36 をごらんください。

原稿を分割して読込む

大量の原稿を分割して読込ませることができます。原稿ガラスを使用して両面コピーをとったり、ADF と原稿ガラスを切換えて読込み、1 つのジョブとして一度にコピーできます。

参照
詳しくは、p. 3-10、p. 3-13 をごらんください。

中とじ／中折りする

用紙の中央を折り曲げ、ステープルでとじてコピーできます。

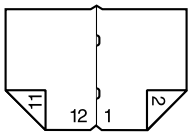

参照
詳しくは、p. 3-66 をごらんください。

仕分けしてコピーする

コピーの仕上がり方法を選択できます。

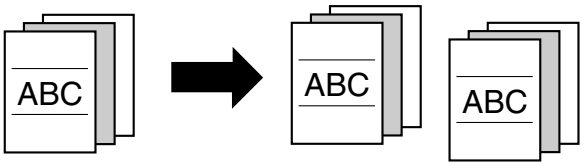

参照
詳しくは、p. 3-56、p. 3-57 をごらんください。

ステープルでとじる

複数枚の原稿をステープルでとじてコピーできます。

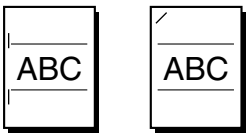

参照
詳しくは、p. 3-58 をごらんください。

パンチ穴をあける

ファイリング用にパンチ穴をあけてコピーできます。

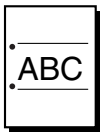

参照
詳しくは、p. 3-61 をごらんください。

複数の原稿を 1 枚にまとめてコピーする

複数枚の原稿を、1 枚の用紙にまとめてコピーできます。

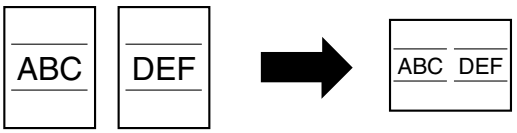

参照
詳しくは、p. 3-53 をごらんください。

サイズが異なる原稿を一緒にコピーする

サイズが異なる原稿を、1 度に読込んでコピーできます。

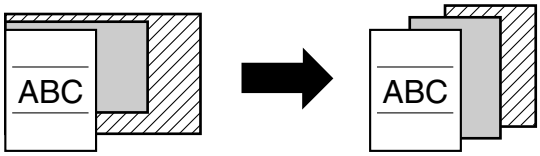

参照
詳しくは、p. 3-17 をごらんください。

原稿の画質に合わせてコピーする

原稿の画質に合った画像でコピーできます。

参照
詳しくは、p. 3-45、p. 3-48 をごらんください。

OHP フィルムの間に合紙を差込んでコピーする

OHP フィルム同士が貼り付くことを防ぐため、OHP フィルム間に用紙（合紙）を挿入してコピーできます。

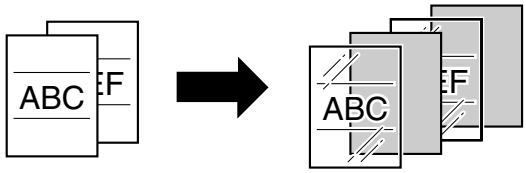

参照
詳しくは、p. 8-2 をごらんください。

表紙をつける

コピーに表紙を挿入したり、表紙のみ別の用紙（色紙等）を使用してコピーできます。

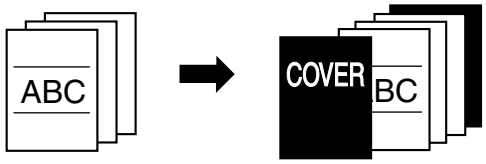

参照
詳しくは、p. 8-4 をごらんください。

別の用紙を挿入してコピーする

指定のページに別の用紙（色紙等）を挿入してコピーできます。

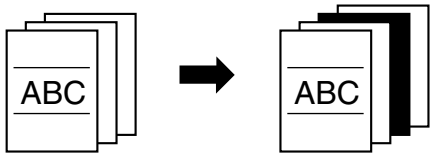

参照
詳しくは、p. 8-7 をごらんください。

追加原稿を指定ページに差し込んでコピーする

最初に読込んだ原稿の指定ページに、あとから読込んだ原稿を差し込んでコピーできます。

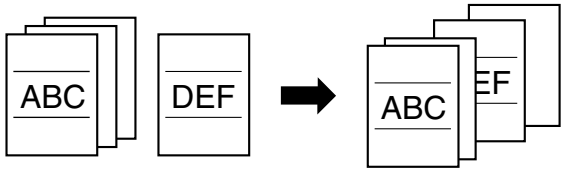

参照
詳しくは、p. 8-10 をごらんください。

指定のページをオモテ面にして両面コピーする

両面コピーする場合、指定のページが必ずオモテ面になるようにコピーできます。

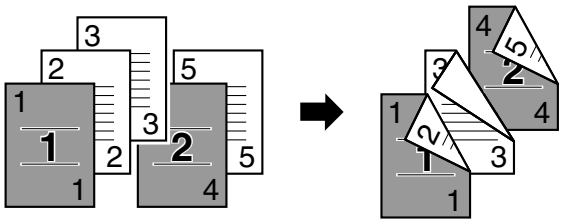

参照
詳しくは、p. 8-13 をごらんください。

ネガポジ反転してコピーする

原稿の画像をネガポジ反転してコピーできます。
カラーモードがフルカラーの場合、色相と明度を反転し、カラーモードがブラック、モノカラーの場合、明度を反転してコピーできます。

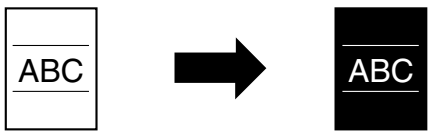

参照
詳しくは、p. 8-36 をごらんください。

画像を左右対称にしてコピーする

原稿の画像を左右反対にして、鏡に映ったイメージでコピーできます。

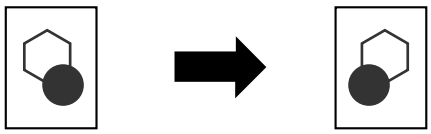

参照
詳しくは、p. 8-37 をごらんください。

背景色をつけてコピーする

原稿の背景（白地部分）に 18 色の中から指定した 1 色をつけてコピーできます。

参照
詳しくは、p. 8-40 をごらんください。

カラーコピー画質を最適にする

カラー原稿を目的のイメージに合った画質に調整します。

参照
詳しくは、p. 8-42 をごらんください。

見開きを左右別々にコピーする

本やカタログなどの見開き原稿を、左右のページごとに分割してコピーできます。

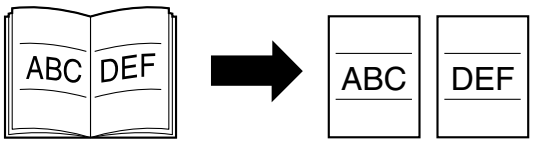

参照
詳しくは、p. 8-20 をごらんください。

カタログをコピーして製本する

ステープルを外したカタログをコピーし、ステープルでとじてコピーできます。

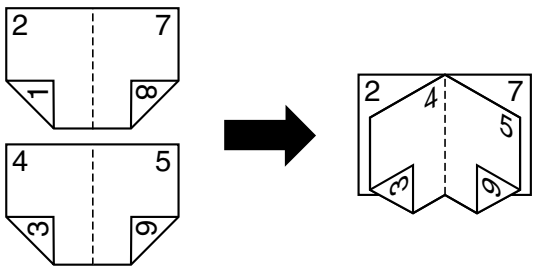

参照
詳しくは、p. 8-24 をごらんください。

画像を繰り返してコピーする

1 枚の原稿の画像を 1 枚の用紙に繰り返してコピーできます。

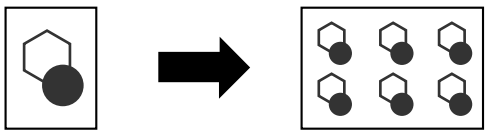

参照
詳しくは、p. 8-27 をごらんください。

原稿を複数の用紙に分割して拡大コピーする

1 枚の原稿を自動的に複数の用紙に分割し、拡大してコピーできます。

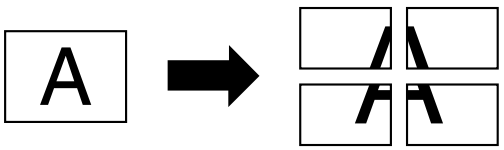

参照
詳しくは、p. 8-30 をごらんください。

とじ代をつけてコピーする

ファイリングしやすいように、用紙にとじ代（余白）をつくってコピーできます。

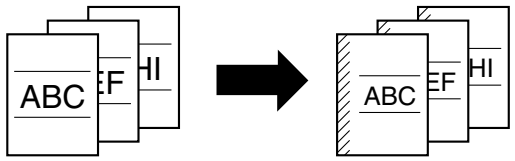

参照
詳しくは、p. 8-46 をごらんください。

雑誌のようなページレイアウトでコピーする

雑誌や週刊誌のような中とじ用のレイアウトになるように、ページを入れ換えてコピーできます。

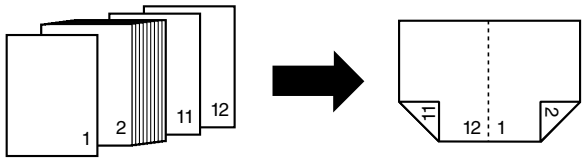

参照
詳しくは、p. 8-34 をごらんください。

原稿の一部を消してコピーする

パンチ穴の影や受信したファクスの通信記録などを消してコピーできます。

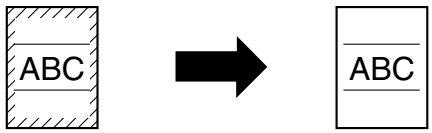

参照
詳しくは、p. 8-48 をごらんください。

画像を用紙サイズに合わせてコピーする

原稿に対して用紙が大きい場合に、原稿の画像を用紙いっぱいにコピーすることができます。

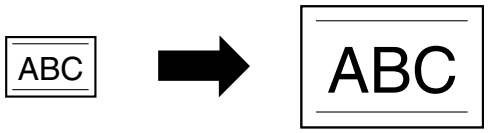

参照
詳しくは、p. 8-50 をごらんください。

1 部コピーして条件を確認する

大量部数のコピーをする前に 1 部だけテストプリントし、コピーの仕上りを確認できます。

参照
詳しくは、p. 4-4 をごらんください。

管理用のナンバーやコピープロテクトを印字する

コピーにページナンバーやコピープロテクト（不正コピー防止用の隠し文字）、コピー 1 部ごとの管理用ナンバーなどを印字できます。

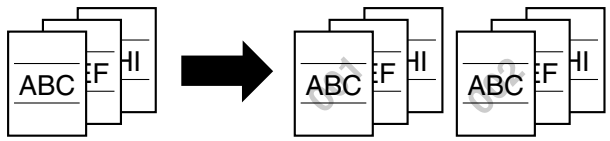

参照
詳しくは、p. 8-53 をごらんください。

コピーを管理する

プリント待ち状況の確認をし、管理できます。

参照
詳しくは、p. 11-2 をごらんください。

コピー条件を登録する

よく使うコピー条件を登録し、必要なときに呼び出してコピーできます。

参照
詳しくは、p. 4-7 をごらんください。

設定内容を確認する

設定した内容を確認できます。また設定した内容の変更もできます。

参照
詳しくは、p. 4-2 をごらんください。

タッチパネルの文字サイズを大きくする

タッチパネルの文字やキーを見やすい大きな表示にし、基本的な操作をしやすくします。

参照
詳しくは、「ユーザーズガイド拡大表示機能編」をごらんください。

機能解説の画面を表示させる

各部の名称、はたらき、機能の詳細をヘルプ画面として表示させます。

参照
詳しくは、p. 4-12 をごらんください。

割込んでコピーする

コピーしているジョブを中断し、割込んでコピーできます。

参照
詳しくは、p. 4-6 をごらんください。

カラー画質機能

ここでは、フルカラーコピー機でできる多彩な機能を幅広く活用していただくときに役立つコピーサンプルを掲載しています。

項目	説明	項目	説明
色についての知識 	色相、明度、彩度について説明します。(p. 24)	彩度 	鮮やかさを調節します。(p. 33)
赤色 	赤色を調節します。(p. 26)	シャープネス 	文字の鮮明度を調節します。(p. 34)
緑色 	緑色を調節します。(p. 27)	色相（色あい） 	色みを調節します。(p. 35)
青色 	青色を調節します。(p. 28)	コピー濃度 	コピー濃度を調節します。(p. 36)
カラーバランス（カラー CMYK 調整） 	CMYK での色の強さを調節します。(p. 29)	モノカラー 	選んだ 1 色（モノトーン）でコピーします。(p. 37)
明度 	明るさを調節します。(p. 31)	2 色カラー 	黒色と選んだ 1 色でコピーします。(p. 38)
コントラスト 	明暗の差を調節します。(p. 32)	ベースカラー 	背景色をいれてコピーします。(p. 39)

項目	説明	項目	説明
ネガポジ反転 	ネガティブ画像とポジティブ画像を反転してコピーします。（p. 40）	鏡像 	左右対称の画像を出力します。（p. 41）

※掲載されている写真は印刷サンプルです。実際のカラーコピーとは多少色が異なる場合があります。

色についての知識



リンゴの色は赤、レモンの色は黄、空の色は青・・というように、誰でもその「色あい」を思い浮かべることができます。この赤、黄、青というように、それぞれ区別される「色あい」を色相といいます。

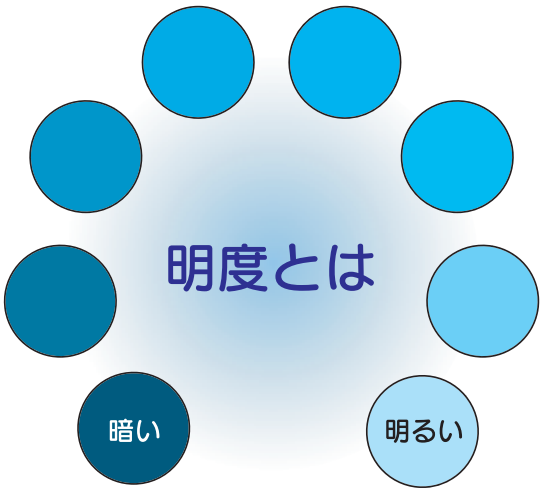

色と色を比較して、明るい色とか暗い色というように、色には「明るさ」の度合いがあります。たとえばレモンの黄色とグレープフルーツの黄色では、レモンの黄色の方が、より明るいですね。レモンの黄色とあずきの赤ではどうでしょう。やはり、レモンの黄色の方が明るい色ですね。このように、色相に関係なく比較できる「明るさ」の度合いを明度と呼んでいます。

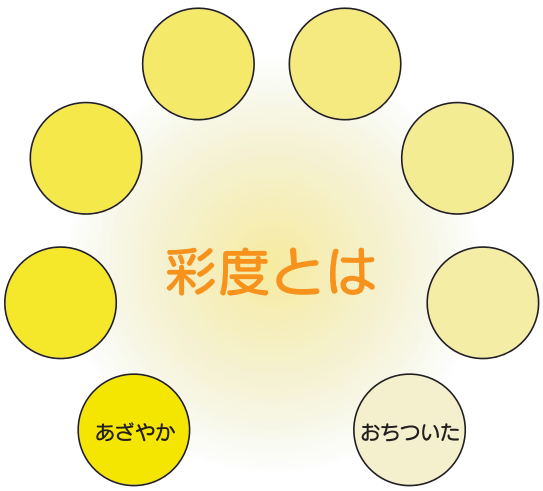

同じ黄色でも、レモンと梨でくらべてみるとどうなるでしょう。「明るさ」というよりも、レモンはあざやかな黄色で、梨はにぶい黄色というように、「あざやかさ」にはおおきな違いがあることがわかります。このように色相や明度とはまた別に「あざやかさ」の度合いを示す性質を彩度と呼んでいます。

■ 色相、明度、彩度の関係について（色立体図）

色相、明度、彩度。この 3 つの要素は色の三属性と呼ばれ、図 1 のように色相を外周、明度をタテ軸、彩度を中心からヨコ軸とした立体として考えることができます。図 1 で表した、三属性でつくられる立体に実際の色を配してみると図 2 のような色立体になります。彩度の段階が、色相と明度ごとにそれぞれ異なるため、色立体は複雑な形をしていますが、色相、明度、彩度、が変化していく様子がよくわかります。

図 1

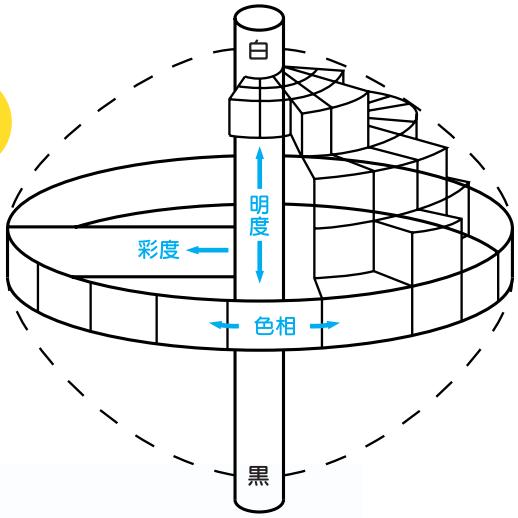

図 2 色立体

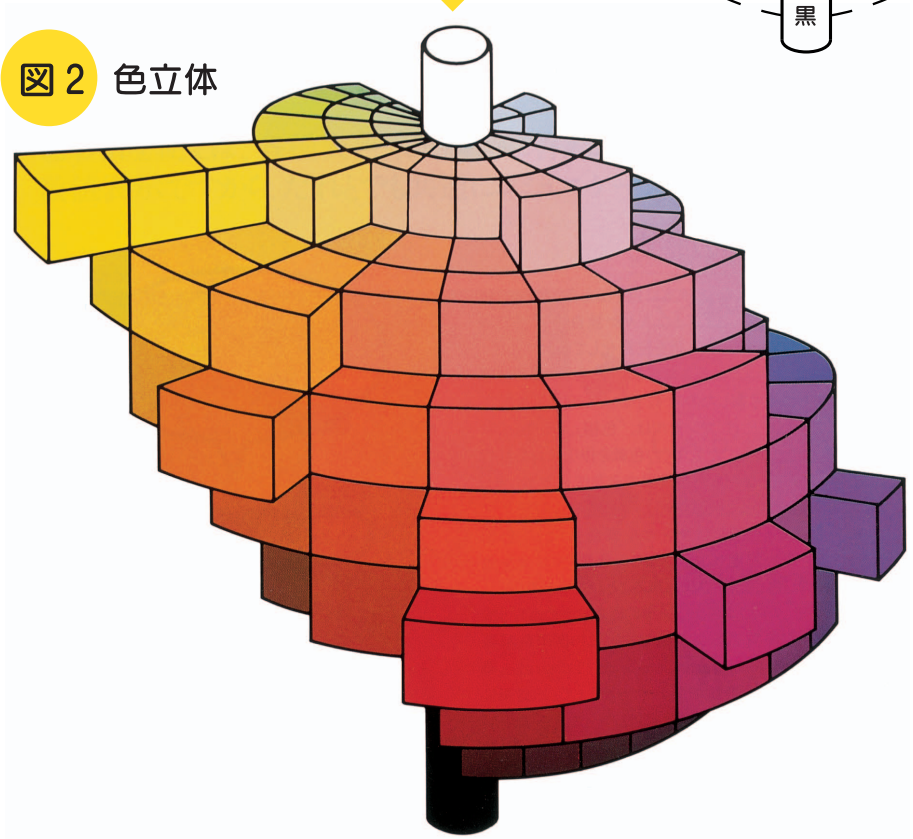

赤色

赤色の色あいを 19 段階に調整できます。
設定方法について詳しくは、p. 8-42 をごらんください。

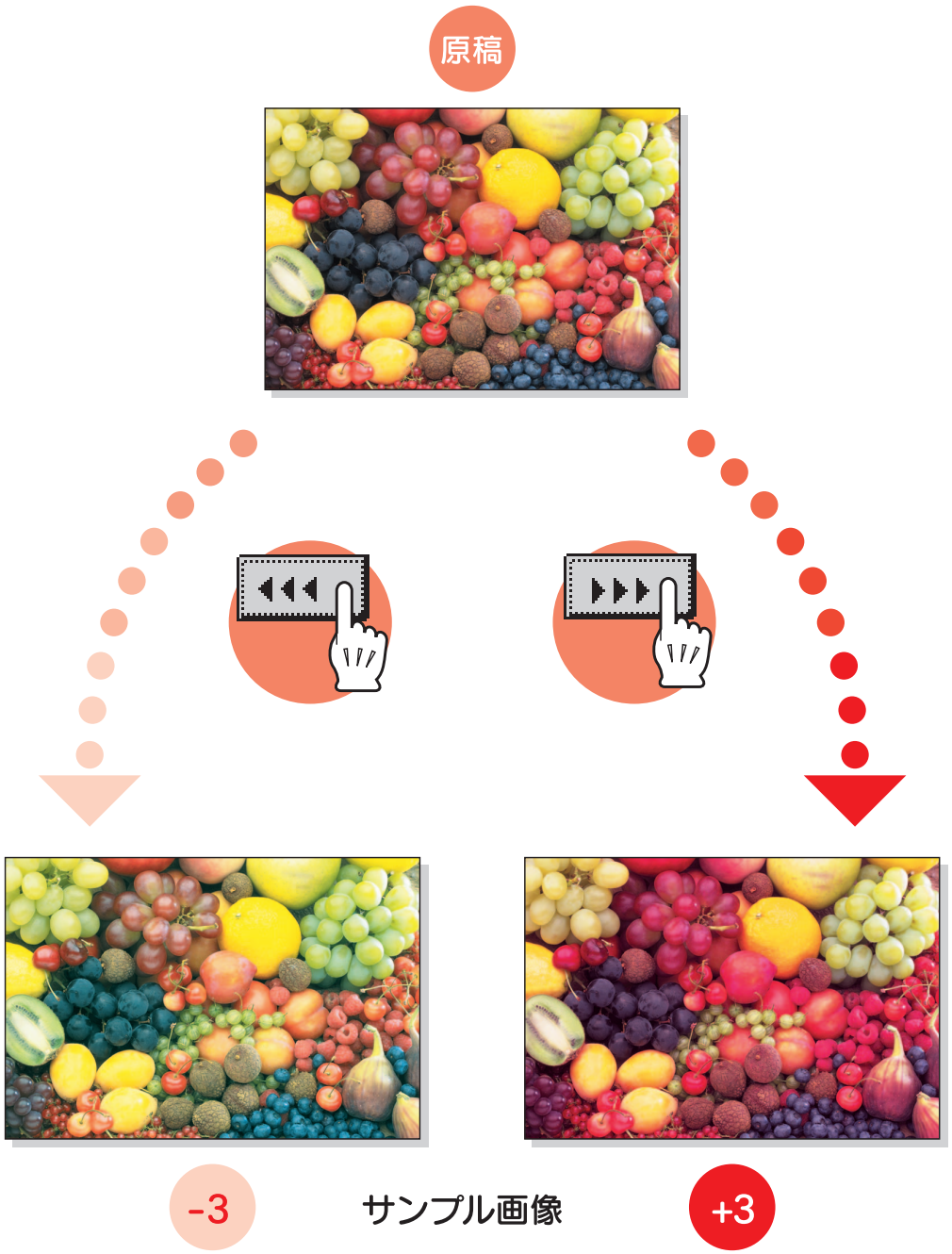

緑色

緑色の色あいを 19 段階に調整できます。
設定方法について詳しくは、p. 8-42 をごらんください。

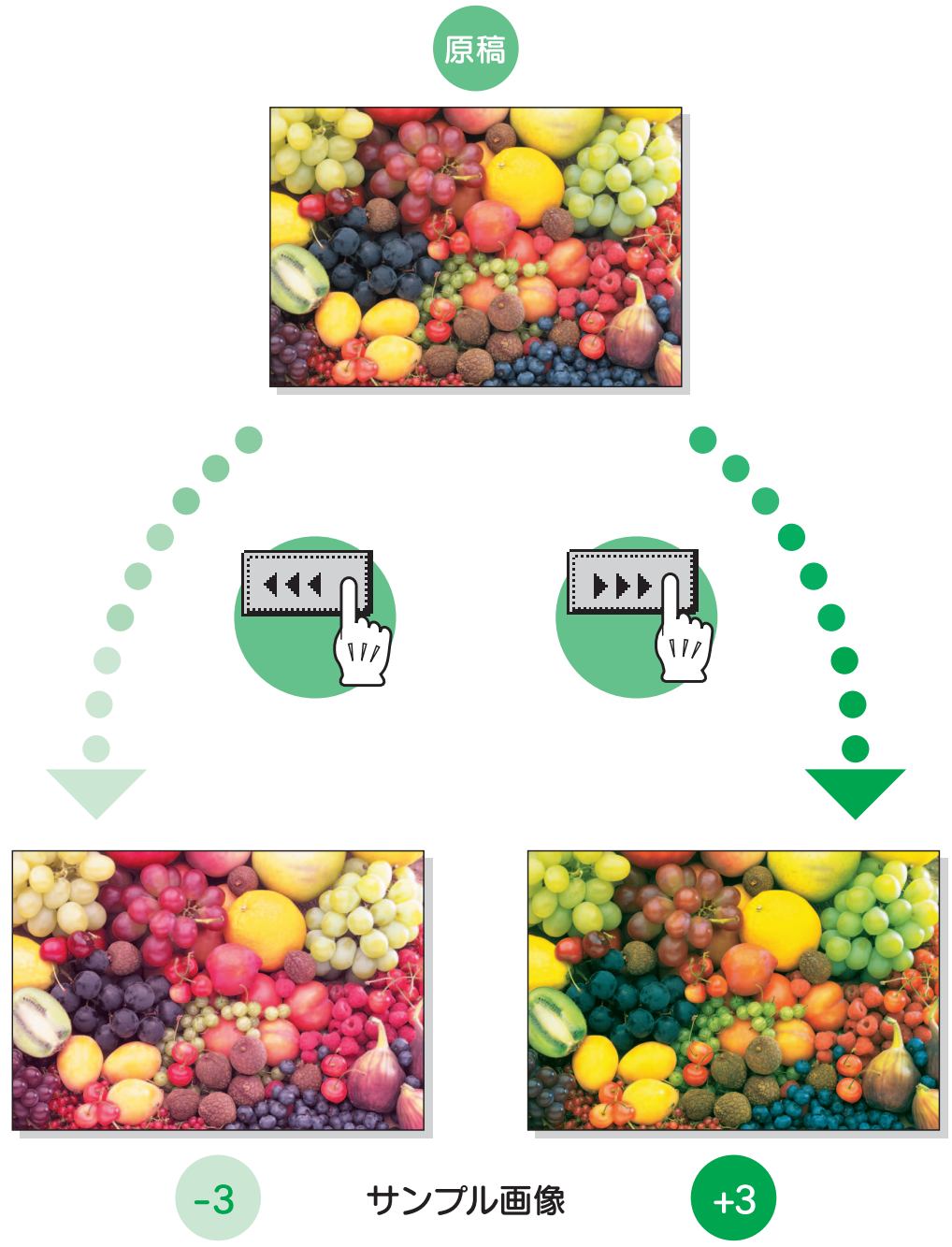

青色

青色の色あいを 19 段階に調整できます。
設定方法について詳しくは、p. 8-42 をごらんください。

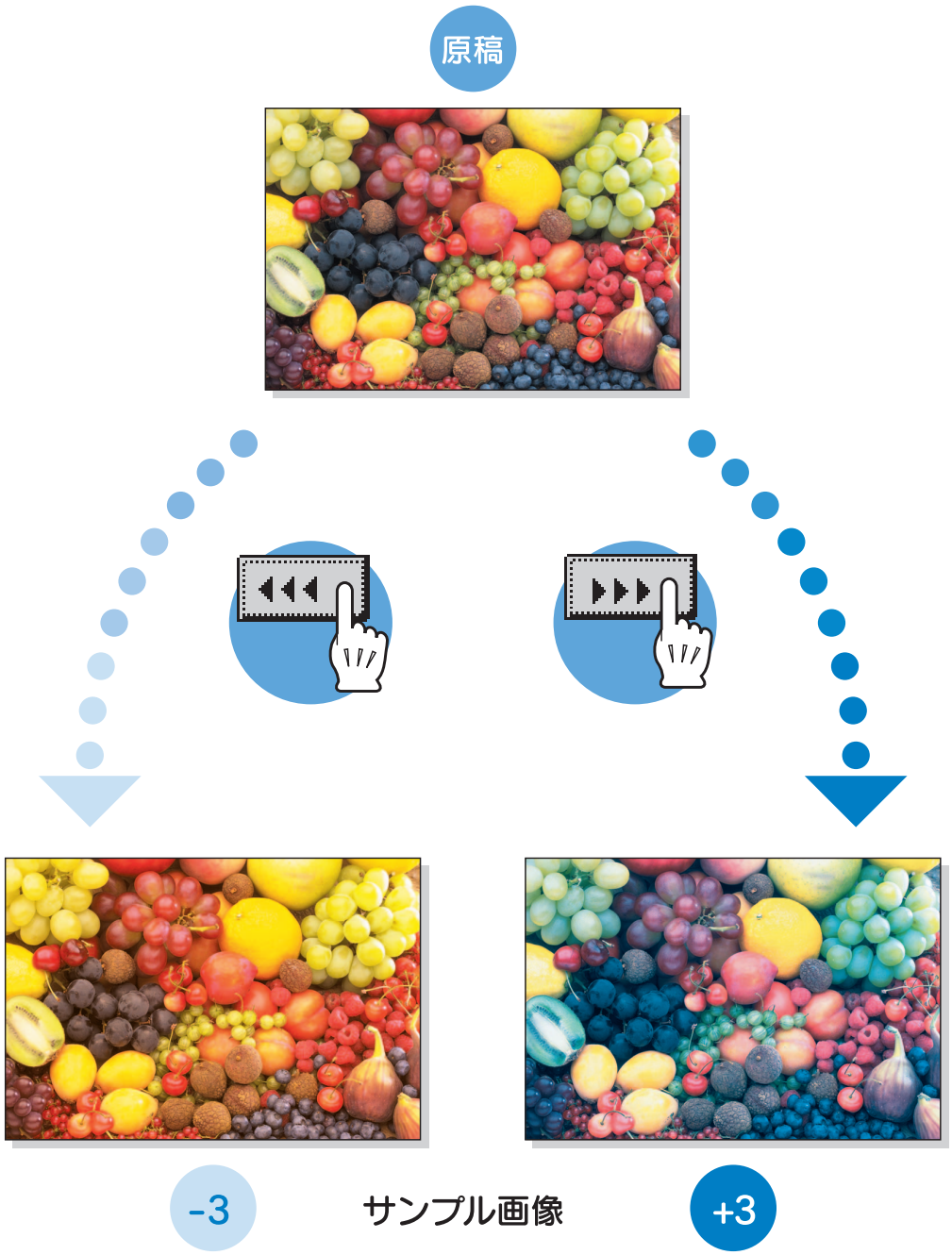

カラーバランス（カラー CMYK 調整）

フルカラーコピーは、イエロー・マゼンタ・シアンの 3 色にブラックを加えた計 4 色のトナーを混ぜ合わせることにより原稿の色を再現しています。

4 色のトナーそれぞれの分量を変えることで、コピーの色あいをきめ細かく調整できます。カラーバランスを 19 段階に調整できます。

設定方法について詳しくは、p. 8-42 をごらんください。

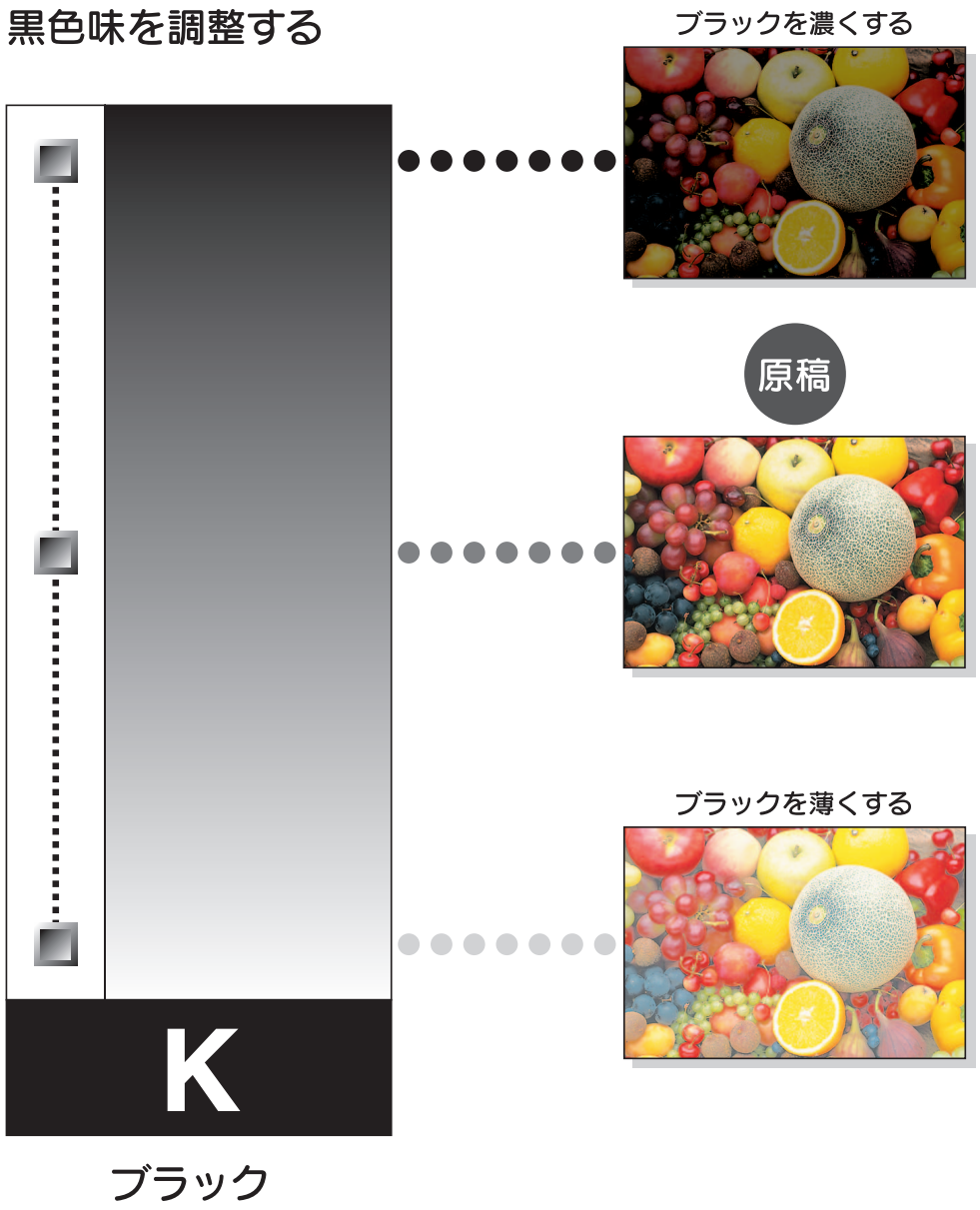

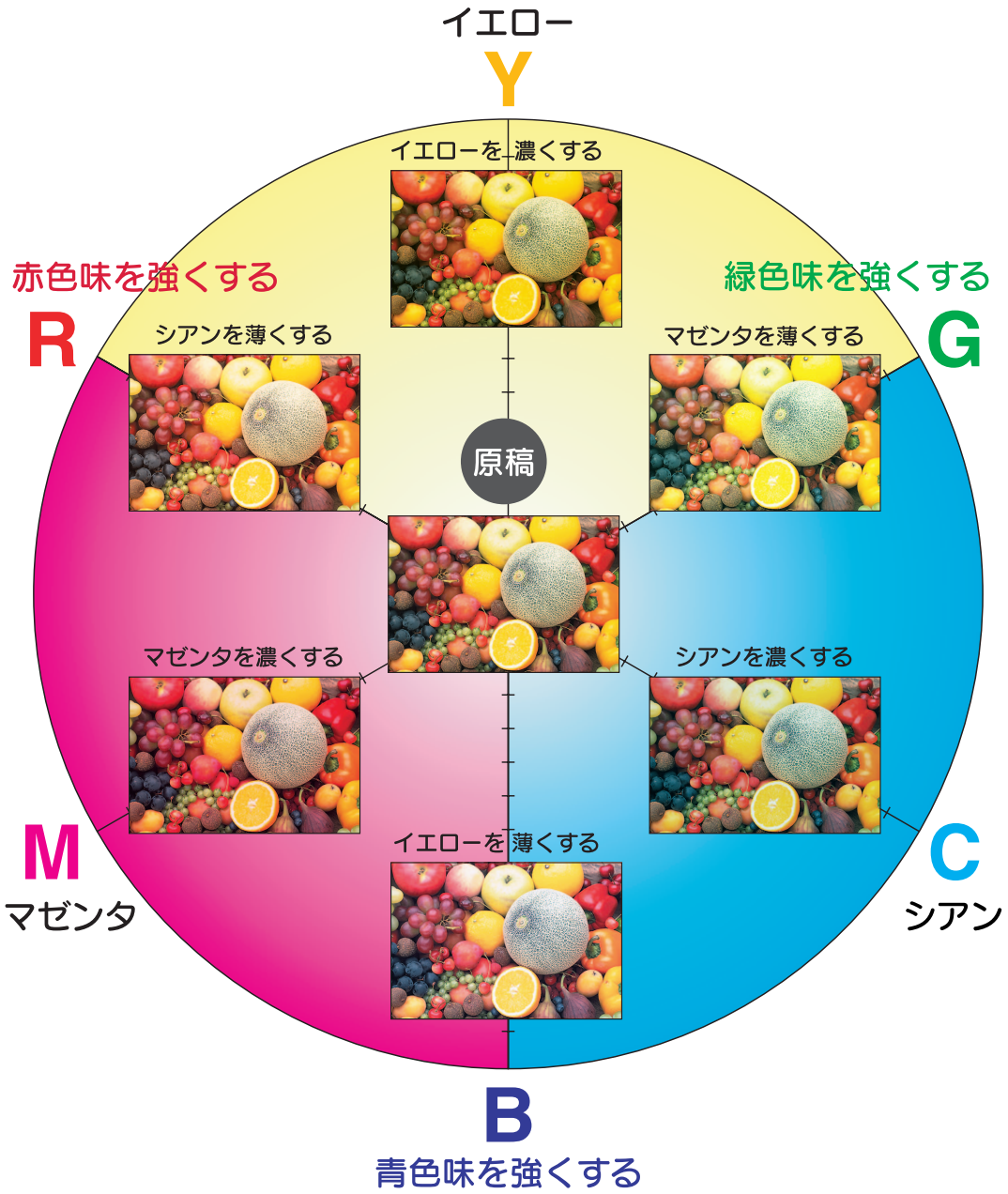
イエロー
Y
イエローを濃くする
赤色味を強くする
R
緑色味を強くする
G
シアンを薄くする
マゼンタを薄くする
原稿
マゼンタを濃くする
シアンを濃くする
M
マゼンタ
C
シアン
イエローを薄くする
B
青色味を強くする

明度

画像の明暗を 19 段階に微調整できます。
設定方法について詳しくは、p. 8-42 をごらんください。

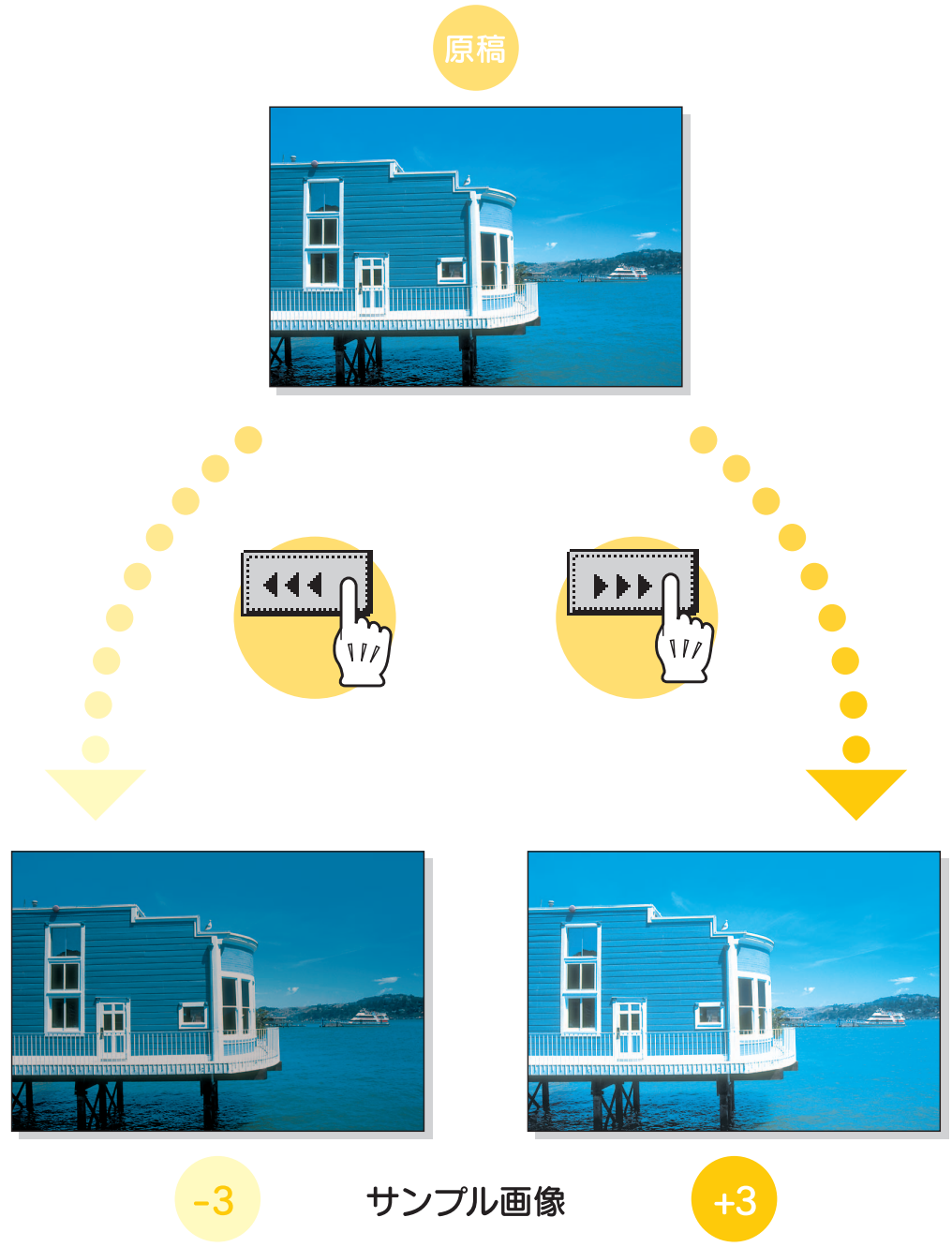

コントラスト

画像を、ソフトでなめらかなイメージからくっきりしたイメージまで 19 段階に微調整できます。

設定方法について詳しくは、p. 8-42 をごらんください。

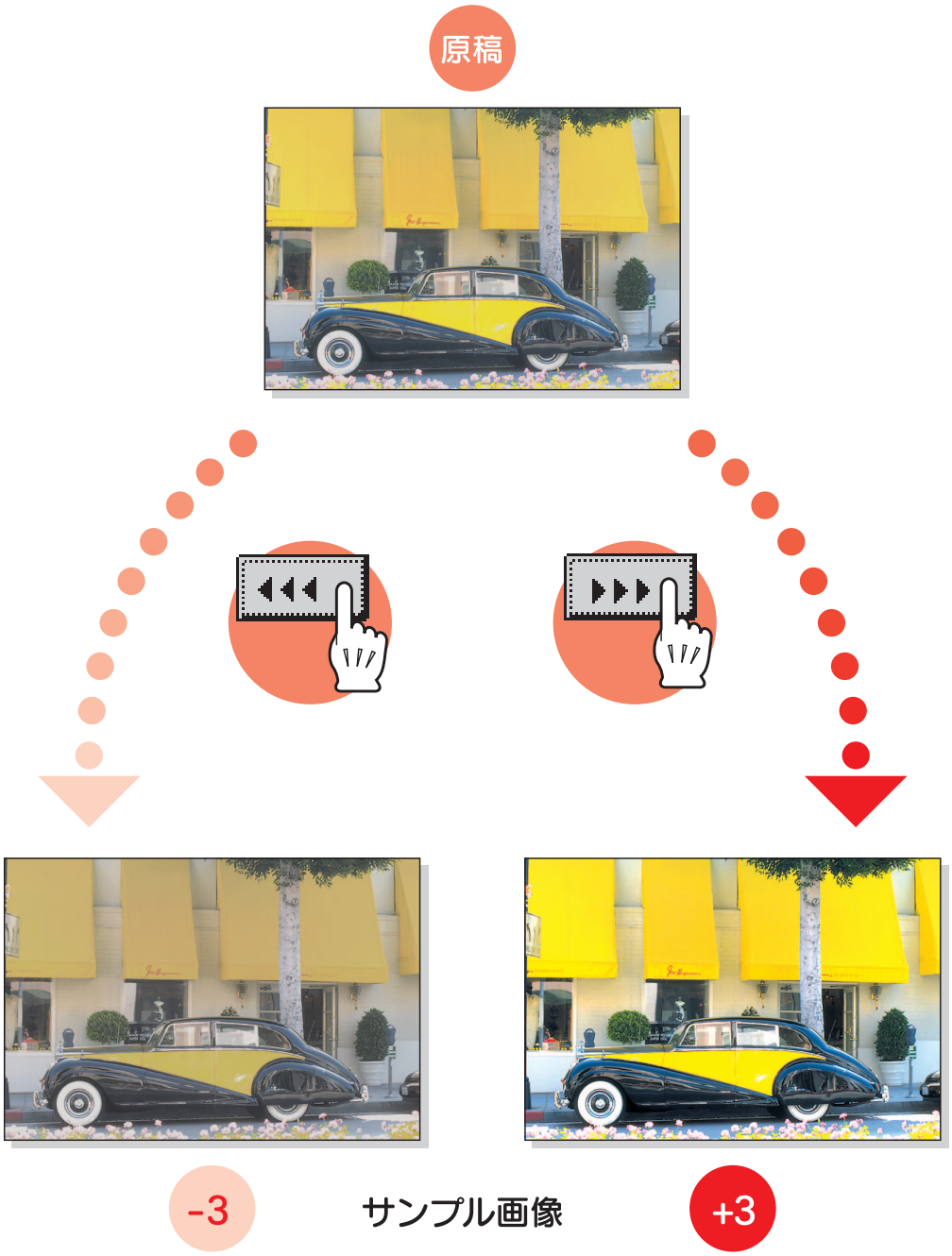

彩度

画像のあざやかさを 19 段階に微調整できます。
設定方法について詳しくは、p. 8-42 をごらんください。

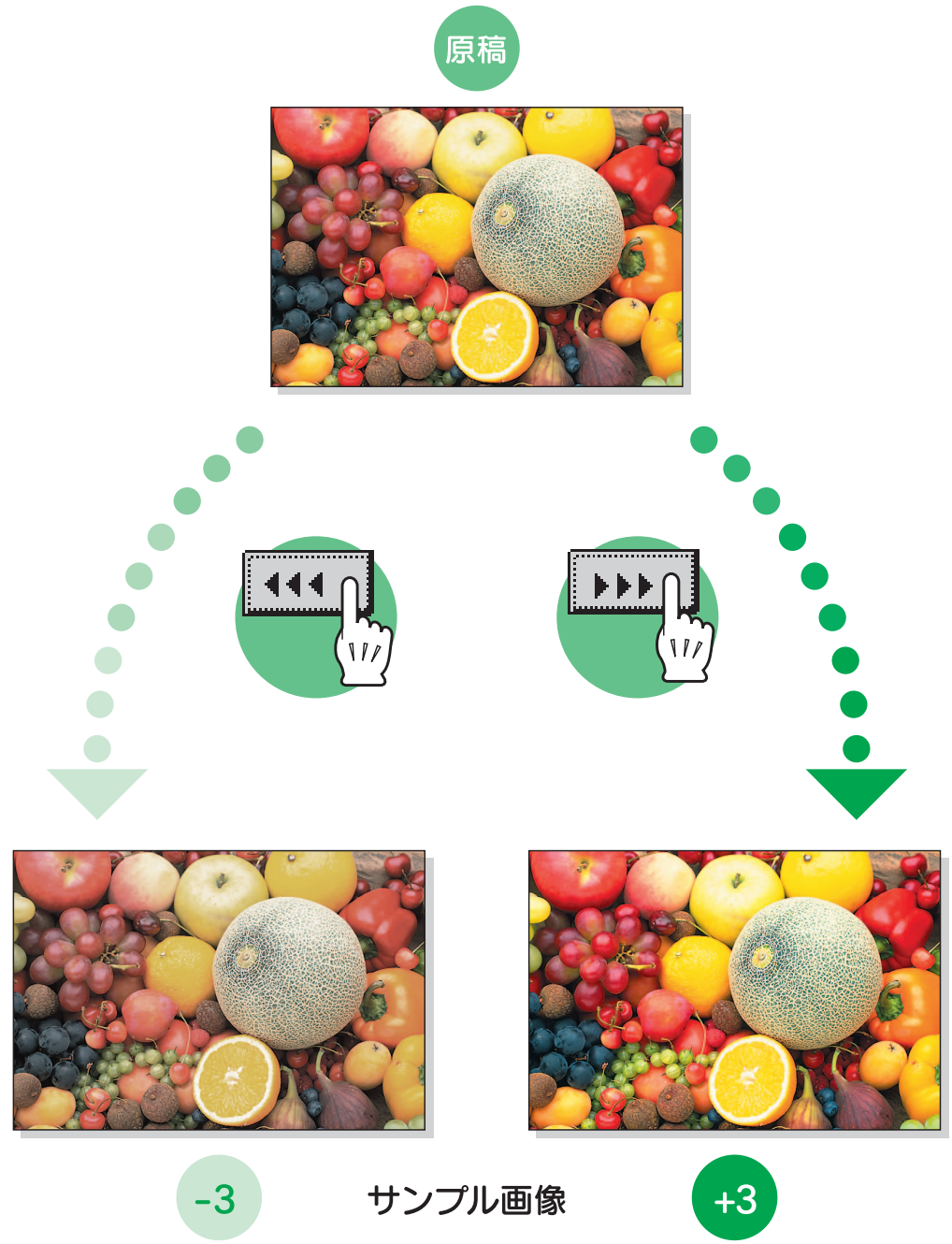

シャープネス

文字や画像の輪郭の強弱を 7 段階に調整できます。
設定方法について詳しくは、p. 8-42 をごらんください。

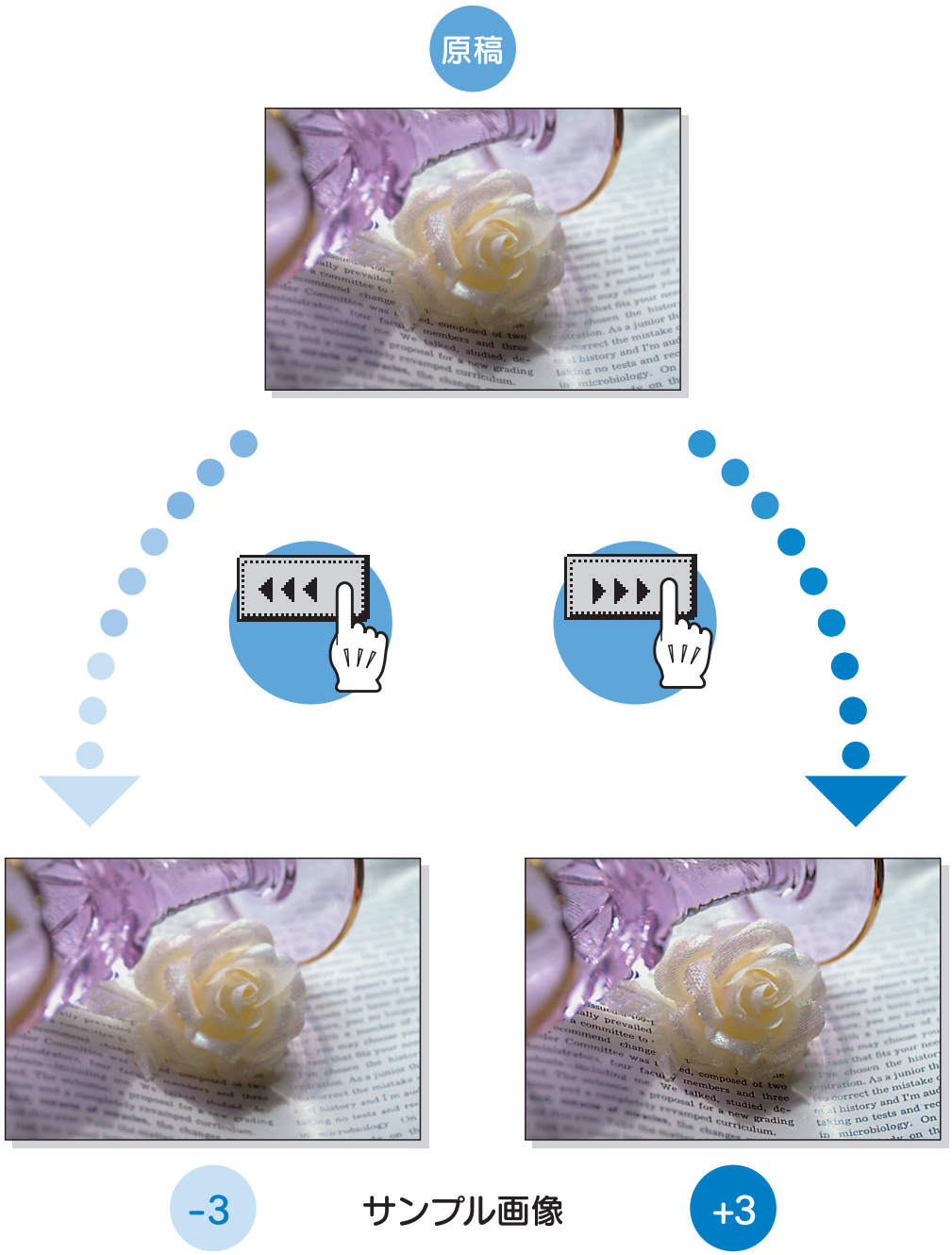

色相（色あい）

色あいを 19 段階に微調整できます。
設定方法について詳しくは、p. 8-42 をごらんください。

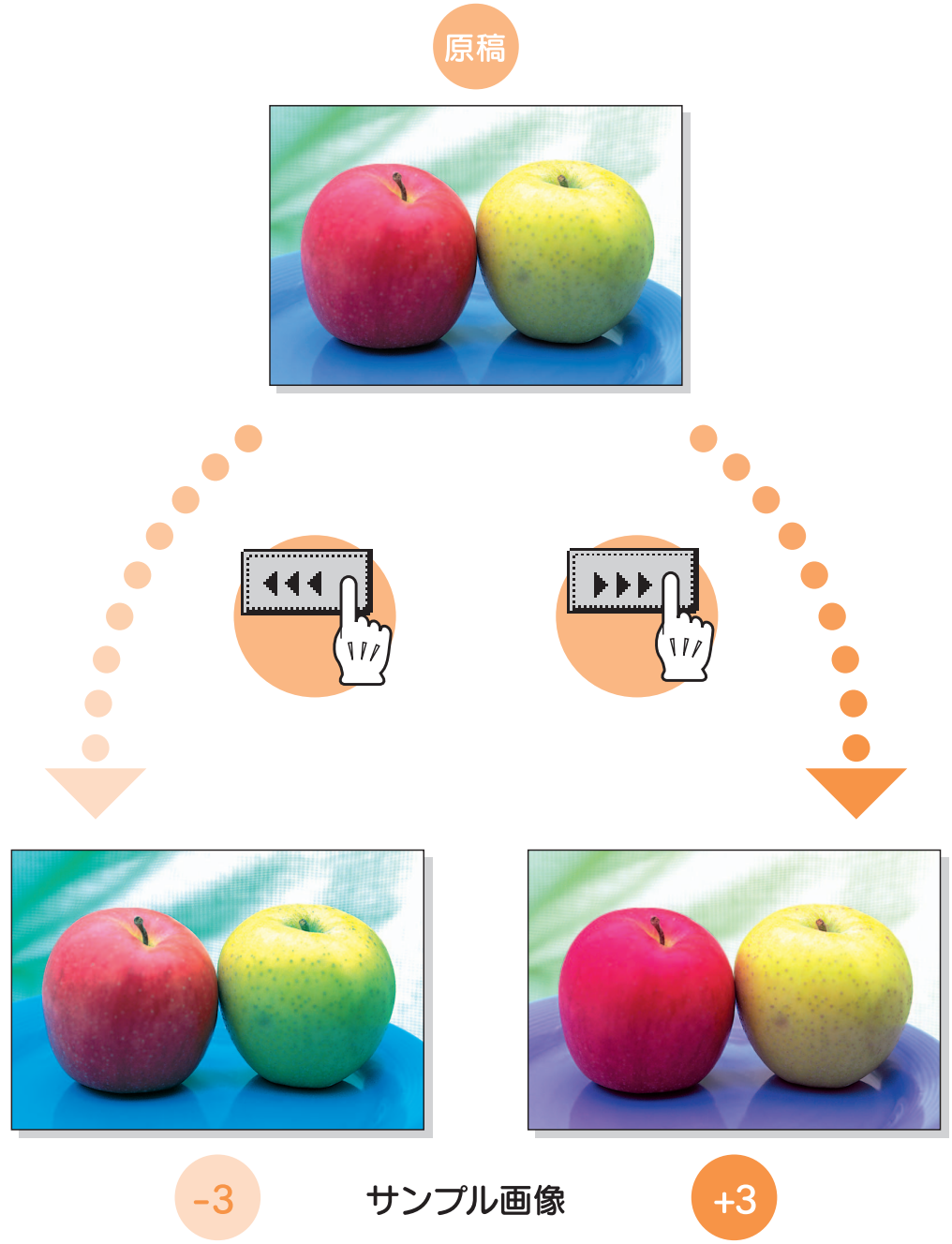

コピー濃度

画像の濃淡を 19 段階に微調整できます。
設定方法について詳しくは、p. 8-42 をごらんください。

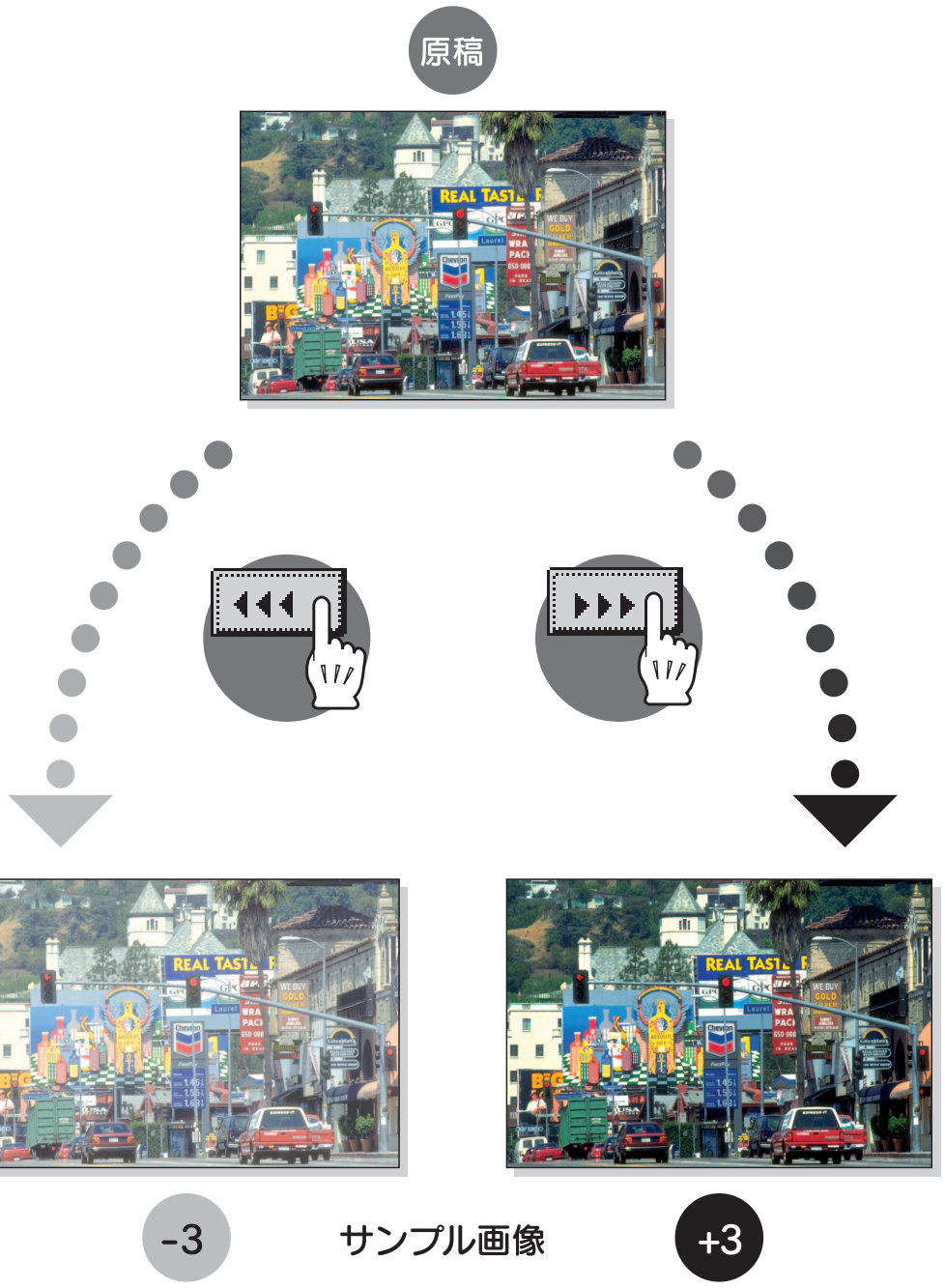

モノカラー

21 色の中から指定した 1 色でモノトーンのコピーをとることができます。
設定方法について詳しくは、p. 3-27 をごらんください。



2 色カラー

原稿の黒色部分は黒色で、カラー部分は 6 色の中から指定した 1 色のモノトーンでコピーをとることができます。

設定方法について詳しくは、p. 3-27 をごらんください。



ベースカラー

原稿の白地部分に 18 色の中から指定した色で背景色をつけてコピーをとることができます。
設定方法について詳しくは、p. 8-40 をごらんください。

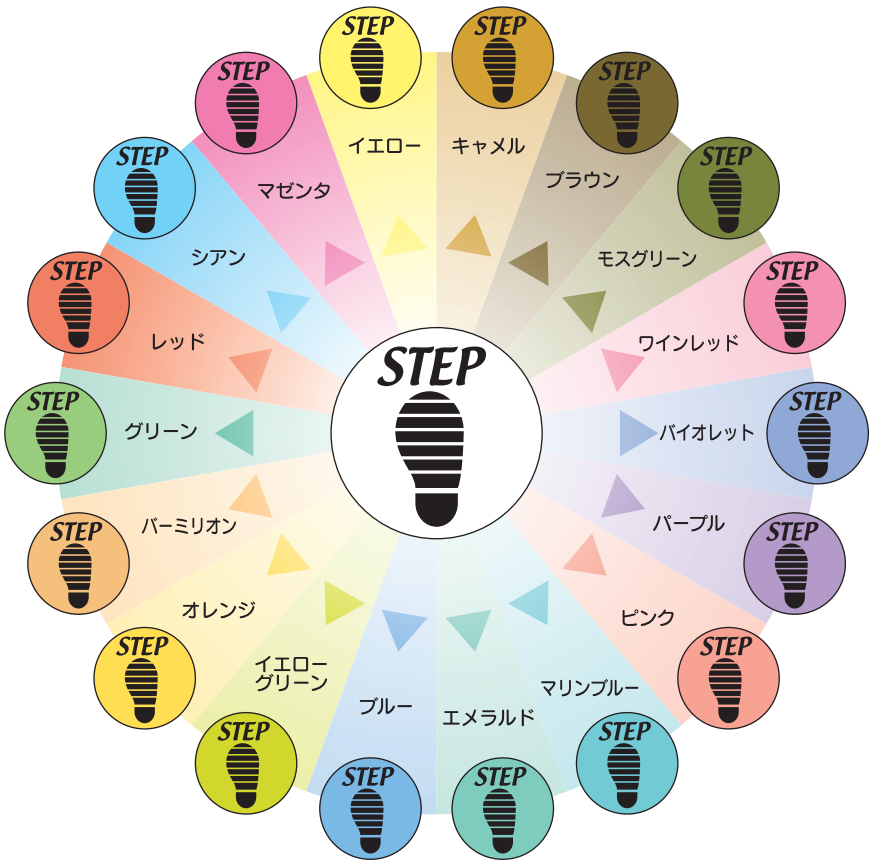

ネガポジ反転

原稿の濃淡を反転してコピーできます。
設定方法について詳しくは、p. 8-36 をごらんください。

■ モノカラーコピー



■ フルカラーコピー、ベースカラー



鏡像

原稿の画像を左右反転して鏡に映ったイメージでコピーできます。
設定方法について詳しくは、p. 8-37 ごらんください。

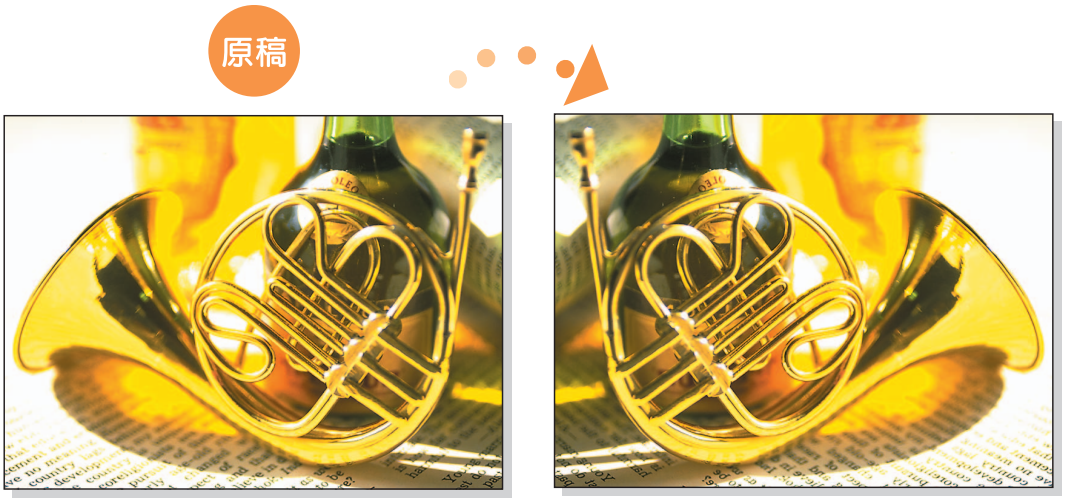

ページの見かた

原則

機能を使用するときに必要な
オプションを説明しています。

項目タイトルの概要を
説明しています。

ひとこと

作業手順や内容に関して、
参考となることや補足事項
などが書かれています。
お読みになることを
おすすめします。

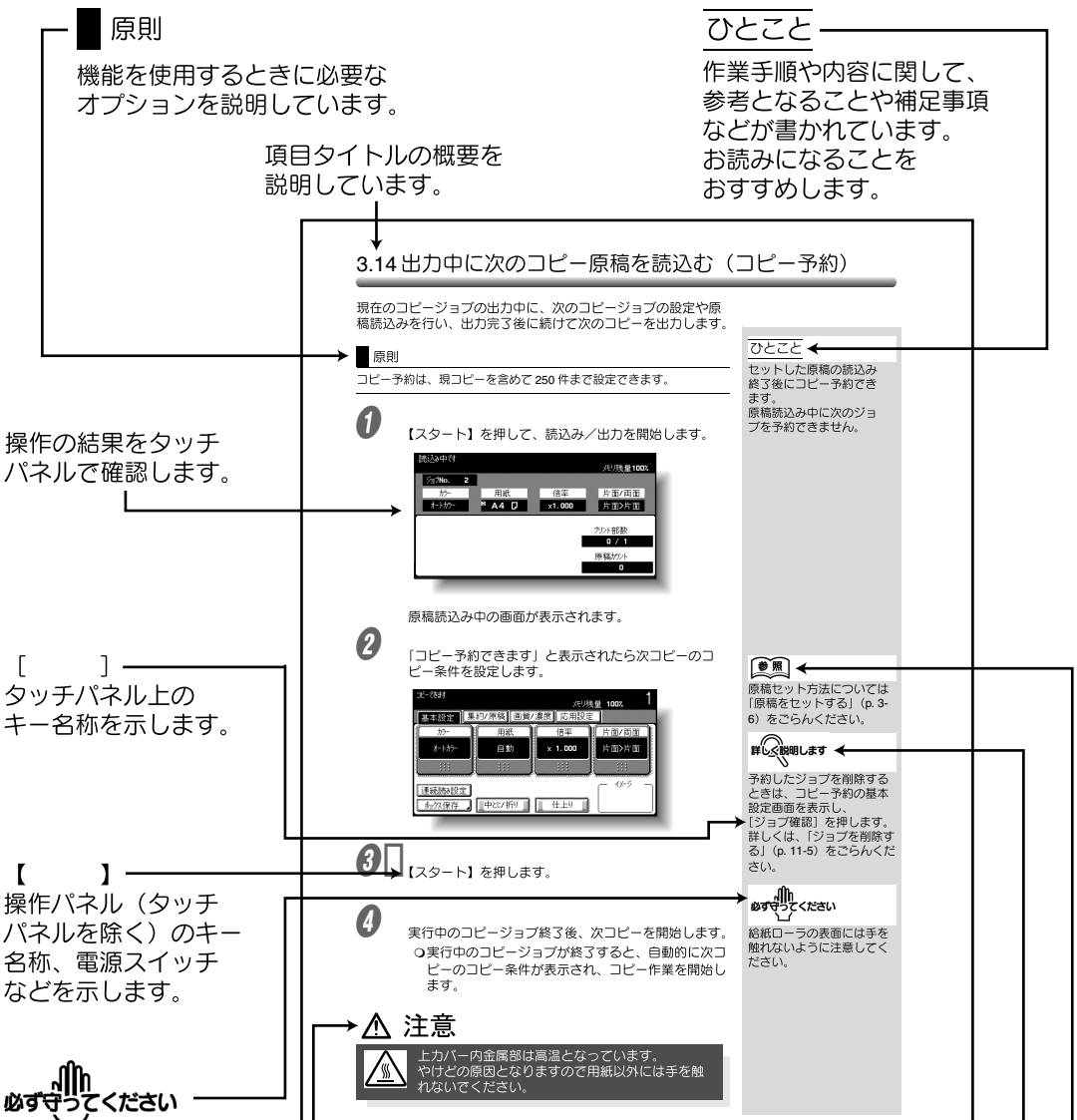

操作の結果をタッチ
パネルで確認します。

［　　］
タッチパネル上の
キー名称を示します。

【　　】
操作パネル（タッチ
パネルを除く）のキー
名称、電源スイッチ
などを示します。

必ず守ってください

操作上の注意事項です。
指示内容をよく読んで、
必ず行ってください。

⚠ 警告、注意

機械を安全に使用していただくための注意事項です。警告は、表示を無視して誤った取扱いをすると、人が死亡または重傷を負う可能性が想定される内容を示しています。注意は、表示を無視して誤った取扱いをすると、人が傷害を負う可能性または物的損害を負う可能性が想定される内容を示しています。

（このページは実際には存在しません。）

詳しく説明します

操作手順や内容に関して、
さらに詳しく説明しています。

参照

参照先を指示します。
必要に応じてごらんください。

原稿および用紙の呼び方と表示

本文中に出てくる原稿や用紙の呼び方と、その表示について説明します。

■ 幅と長さ

原稿／用紙の大きさを表す場合、Y 辺を幅と呼び、X 辺を長さと呼びます。

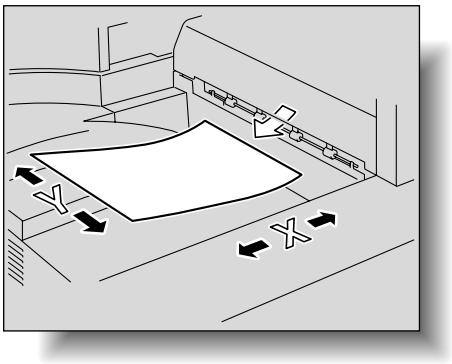

■ ▭ と ▯

幅（Y）よりも長さ（X）のほうが大きいものを ▭ と表示します。

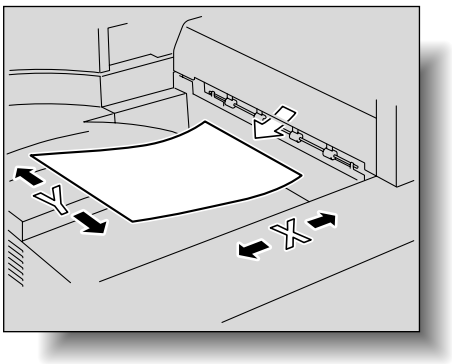

幅（Y）よりも長さ（X）のほうが小さいものを ▯ と表示します。

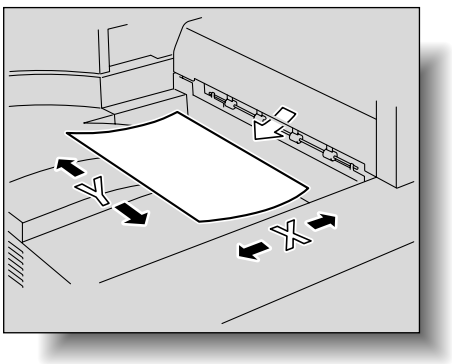

マニュアル体系について

本機には、次のユーザーズガイドが用意されています。

■ ユーザーズガイド（コピー機能編）＜本書＞

基本操作、コピー機能の操作について記載しています。

- 設置・取扱の注意事項、電源の入れ方 / 切り方、用紙補給のしかた、紙づまりなどのトラブル対処のしかたなど、本機の操作に関する内容を知りたい場合はこのユーザーズガイドをごらんください。

■ ユーザーズガイド（ネットワーク／スキャナ機能編）

標準装備のネットワーク機能の設定方法、スキャナ機能の操作について記載しています。

- ネットワーク機能、Scan to E-Mail、Scan to FTP、Scan to SMB の使い方を知りたい場合はこのユーザーズガイドをごらんください。

■ ユーザーズガイド（ボックス機能編）

ボックス機能の操作について記載しています。

- ハードディスクを利用したボックス機能の使い方を知りたい場合は、このユーザーズガイドをごらんください。

■ ユーザーズガイド（拡大表示機能編）

コピー機能、ネットワーク／スキャナ機能、ファクシミリ機能の操作を拡大表示画面で行う方法について記載しています。

- 【拡大表示】を押したあとの操作方法を知りたい場合はこのユーザーズガイドをごらんください。

■ ユーザーズガイド（FK-502 ファクシミリ機能編）

ファクシミリの操作について記載しています。

- FAX キットを装着した場合のファクシミリ機能の使い方を知りたい場合はこのユーザーズガイドをごらんください。

■ ユーザーズガイド（ネットワークファクス編）

ネットワークファクスの操作について記載しています。

- ネットワークファクス機能（インターネットファクス /SIP ファクス /IP アドレスファクス）の使い方を知りたい場合はこのユーザーズガイドをごらんください。

■ ユーザーズガイド（プリンタ機能編）

標準装着のプリンタコントローラで設定できるプリント機能について記載しています。

- プリンタ機能の使い方を知りたい場合は、User Software CD-ROM 内のユーザーズガイド（PDF データ）をごらんください。

■ クイックガイド（プリンタ機能編）

標準装着のプリンタコントローラで設定できるプリント機能について記載しています。

- プリンタ機能の基本的な使い方を知りたい場合はこのクイックガイドをごらんください。

コピー禁止事項

本機でなにをコピーしてもよいわけではありません。
とくに法律によって、そのコピーをとるだけでも罰せられるものがありますので、次の点にご注意ください。

■ 法律によりコピーを禁止されているもの

- 紙幣、貨幣、政府発行の有価証券、国債、地方債証券
- 外国紙幣、証券類
- 未使用郵便切手、官製はがき類
- 政府発行の印紙、酒税法で規定されている証券類

＜関係法律＞

通貨及証券模造取締法
外国二於テ流通スル貨幣紙幣銀行券証券偽造変造及模造二関スル法律
郵便切手類模造等取締法
印紙等模造取締法
紙幣類似証券取締法

■ 著作権の対象となっているもの

書籍、絵画、写真、図面、地図、楽譜などの著作物は、個人的にまたは、家庭内、その他これに準ずる限られた範囲内で使用する場合を除いてコピーは禁止されています。

■ 注意を必要とするもの

- 政府発行のパスポート、公共機関や民間団体発行の免許証、許可証、身分証明書や通行証、食券などの切符類も勝手にコピーしないほうが良いと考えられます。
- 民間発行の有価証券（株券、小切手、手形等）、定期券、回数券などは事業所が業務に供するための最低必要部数をコピーする以外は、政府の指導によって注意が呼びかけられています。

詳しく説明します

・法律で禁止されている紙幣などのコピーを防止するため本機には、偽造防止機能を搭載しています。
・本機は偽造防止機能を搭載しているため、画像に若干のノイズが入ることがあります。ご了承ください。

■ 機械・消耗品のリサイクル／リユース

弊社の環境基準に従い回収された機械やカートリッジなどは、リサイクル、リユースされています。今後も資源の保護に取り組み、人と環境に調和した活動を行ってまいります。

使用済みのトナーボトル、イメージングユニット、感光体は、再使用、マテリアルリサイクル、再資源化など適正に処理するため、回収にはご協力を御願い致します。

使用済みのトナーカートリッジ・イメージングユニット

- 使用済みのトナーカートリッジ、イメージングユニットは、サービス技術者が回収しますので、捨てずに個装箱に入れて保管しておいてください。
  回収したトナーカートリッジ、イメージングユニットは、再資源化しています。

使用済みのドラム（感光体）

- 使用済みのドラムは、サービス技術者が回収しますので、捨てずに個装箱に入れて保管しておいてください。
  回収したドラムは、再資源化しています。

機械の廃棄について

- 機械を廃棄するときは、サービス実施店もしくは、最寄りの販売店にご連絡ください。
  機械を直接お引取りするか、または指定のお引取り場所をお知らせします。
  回収した機械は、再資源化しています。

2 次電池（充電式リチウム電池）の使用について

- 本機では、2 次電池は一切使用しておりません。

第１章
設置・取扱いの注意

設置や取扱いの注意について説明します。

1.1　安全にご使用いただくために 1-2
1.2　適合宣言文 1-9
1.3　注意表記・注意ラベル 1-12
1.4　設置スペース 1-13
1.5　使用上のご注意 1-14

1.1　安全にご使用いただくために

製品を安全にお使いいただくため、機械の電源、設置および日常の取扱い時にぜひ守っていただきたい注意とお願いを記述しました。製品の電源を入れる前に必ずお読みください。

- このユーザーズガイドはいつでも見られる場所に大切に保管ください。
- ユーザーズガイド本文内に書かれている注意事項も必ずお守りください。

KM_Ver. 01J_C

※ご購入いただいた製品によってはこの項の内容と、一部合致しないものもありますが、ご了承ください。

■ 絵表示の意味

このユーザーズガイドおよび製品への表示では、製品を正しくお使いいただき、あなたや他の人々への危害や財産の損害を未然に防止するために、いろいろな絵表示をしています。その表示と意味は次のようになっています。

⚠警告	この表示を無視して、誤った取扱いをすると、人が死亡または重傷を負う可能性が想定される内容を示しています。
⚠注意	この表示を無視して、誤った取扱いをすると、人が傷害を負う可能性が想定される内容及び物的損害のみの発生が想定される内容を示しています。

■ 図記号の例

△	この記号は注意（警告を含む）を促す内容があることを告げるものです。記号の中に具体的な注意内容が描かれています。 例）  「高温注意」を示す図記号
⃠	この記号は禁止の行為であることを告げるものです。記号の中や近くに具体的な禁止内容が描かれています。 例）  「分解禁止」を表わす図記号
●	この記号は必ず行わなければならない行為を告げるものです。記号の中に具体的な指示内容が描かれています。 例）  「電源プラグを抜く」を表わす図記号

分解・改造について

⚠警告

・本製品を改造しないでください。火災・感電のおそれがあります。また、レーザーを使用している機器にはレーザー光源があり、失明のおそれがあります。



・本製品の固定されているカバーやパネルなどは外さないでください。製品によっては、内部で高電圧の部分やレーザー光源を使用しているものがあり、感電や失明のおそれがあります。



電源コードについて

⚠警告

・同梱されている電源コード以外は使用しないでください。不適切な電源コードを使用すると火災・感電のおそれがあります。



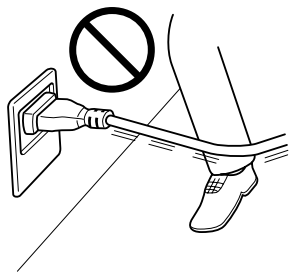

・この製品の電源コードを他の製品に転用しないでください。火災・感電のおそれがあります。



・電源コードを傷つけたり、加工したり、重いものを載せたり、加熱したり、無理にねじったり、曲げたり、引っぱったりして破損させないでください。傷んだ電源コード（芯線の露出、断線等）を使用すると火災のおそれがあります。



電源について

⚠警告

・製品に表示された電源電圧以外の電圧で使用しないでください。火災、感電のおそれがあります。

・プラグの形状とコンセントが合わない場合に変換アダプタを使用しないでください。コンセントの形状は電圧や流せる電流で決まっているため、これを守らないと火災の危険があります。また、アース接続の不良により、感電の危険もあります。プラグの形状に合うコンセントの設置を電気工事士にご依頼ください。

・コンセントが 2 口以上あって、この製品と他の電気製品を同時に使う場合は、事前に担当サービス技術者にご相談ください。コンセントの容量を超えて使用すると、火災の危険があります。

・原則的に延長コードは使用しないで下さい。また、タコ足配線はしないでください。火災、感電のおそれがあります。やむを得ず延長コードを使用する場合は、担当サービス技術者にご相談ください。

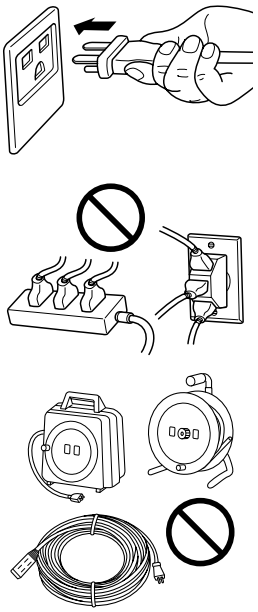

⚠注意

・コンセントはできるだけ製品のそばにあるものを利用し、そのコンセントに容易に近づけるようにしてください。火災、感電のおそれがあります。非常時に電源プラグを抜けなくなります。

電源プラグについて

⚠警告

・濡れた手で電源プラグを抜き差ししないでください。感電のおそれがあります。



・電源プラグはコンセントに確実に差し込んでください。火災、感電のおそれがあります。



⚠注意

・プラグを抜くときは電源コードを引っぱらないでください。コードが傷つき、火災・感電の原因となることがあります。



・電源プラグは年 1 回以上コンセントから抜いて、プラグの刃と刃の周辺部分を清掃してください。ほこりがたまると、火災の原因となることがあります。



アース接続について

⚠警告

・必ずアース接続してください。アース接続しないで、万一漏電した場合は火災、感電のおそれがあります。
※ アース線の接続は電源プラグをコンセントに差し込む前に行ってください。また、アース線を外すときは、必ず電源プラグをコンセントから外してから行ってください。



アース線は、以下のいずれかの場所に取り付けるようにしてください。
・コンセントのアース端子
・接地工事を施してある接地端子（第 D 種）

次のような所には絶対にアース線を取り付けないでください。
・ガス管（ガス爆発の原因になります）
・電話専用アース線および避雷針のアース線（落雷時に大きな電流が流れ、火災・感電のおそれがあります）
・水道管（途中が樹脂になっていて、アースの役目を果たさない場合があります）

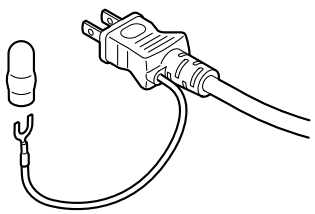

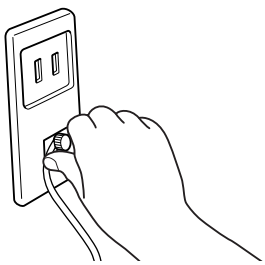

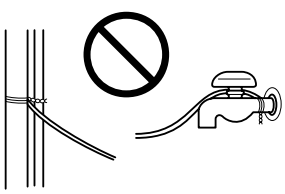

設置について

⚠警告

・本製品の上に水などの入った花瓶等の容器や、クリップ等の小さな金属物などを置かないでください。こぼれて製品内に入った場合、火災、感電のおそれがあります。
万一、金属片、水、液体等の異物が本製品の内部に入った場合には、ただちに電源スイッチを切り、その後必ず電源プラグをコンセントから抜いて、担当サービス技術者にご連絡ください。

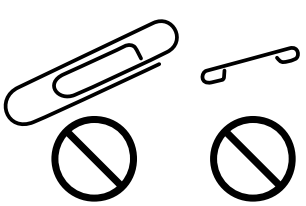

⚠注意

・本製品を設置したら固定脚を使用して固定してください。動いたり、倒れたりしてけがの原因となることがあります。（床置き型製品の場合）

・本製品をほこりの多い場所や調理台・風呂場・加湿器の側など油煙や湯気の当たる場所には置かないでください。火災・感電の原因となることがあります。

・本製品を不安定な台の上や傾いたところ、振動・衝撃の多いところに置かないでください。落ちたり、倒れたりして、けがの原因となることがあります。

・本製品の通風口をふさがないでください。内部に熱がこもり、火災・故障の原因となることがあります。

・本製品の周囲で引火性のスプレイや液体、ガス等を使用しないでください。火災の原因となります。

換気について

⚠注意

・本製品を狭い部屋等で使用される場合は、定期的に部屋の換気をしてください。換気の悪い状態で長期間使用すると健康に障害を与える可能性があります。

異常が見られたら

⚠警告

・本製品が異常に熱くなったり、煙、異臭、異音が発生するなどの異常が発生した場合には、ただちに電源スイッチを切り、その後必ず電源プラグをコンセントから抜いて、担当サービス技術者にご連絡ください。



・本製品を落としたり、カバーを破損した場合は、ただちに電源スイッチを切り、その後必ず電源プラグをコンセントから抜いて、担当サービス技術者にご連絡ください。そのまま使用しますと、火災・感電のおそれがあります。



⚠注意

・本製品の内部にはやけどの原因となる高温部分があります。紙づまりの処置など内部を点検するときは、「高温注意」を促す表示がある部分（定着器周辺など）に、触れないでください。



消耗品について

⚠警告

・トナーまたはトナーの入った容器を火中に投じないでください。トナーが飛び散り、やけどのおそれがあります。



⚠注意

・トナーカートリッジや感光体等を子供の手の届くところに放置しないで下さい。なめたり食べたりすると健康に障害を来す原因になることがあります。



・トナーユニットや感光体ユニットは、フロッピーディスクや時計等磁気に弱いものの近くには保管しないでください。これら製品の機能に障害を与える可能性があります。



製品を移動させるときは
⚠注意
・本製品を移動させる場合は、必ず電源プラグをコンセントから抜いて行ってください。コードが傷つき、火災・感電の原因となることがあります。 
・本製品を移動する際は必ず使用書等で指定された場所を持って移動してください。製品が落下してけがの原因となります。 

<オプションの FAX キット FK-502 を装着していない場合>

長期間使用しないときは
⚠注意
・連休等で本製品を長期間使用にならないときは、安全のため必ず電源プラグをコンセントから抜いてください。 

1.2 適合宣言文

■ レーザーの安全性

本機は、レーザーを使用するデジタル機器です。本マニュアルに記載の指示事項を守って動作させる限り、レーザーの危険にさらされることはありません。

レーザー光放射は、保護カバーの中に完全に遮蔽されていますので、ユーザー使用のどの段階においても、レーザー光が機外に漏れ出すことはありません。

本機はクラス 1 レーザー製品として認定されています。従って、本機が危険なレーザー放射を発生させることはありません。

■ 内部レーザー放射

最大平均放射パワー：プリントヘッドのレーザー開口部で 8.0 μW

波長：775-800 nm

本機は、Class 3B のレーザーダイオードを使用し、不可視のレーザー光を放射します。

プリントヘッド部には、このレーザーダイオードと読み取り用ポリゴンミラーが組み込まれています。プリントヘッド部は市場保守調整品目ではありません。したがって、プリントヘッド部は、どのような状況でも開けないでください。

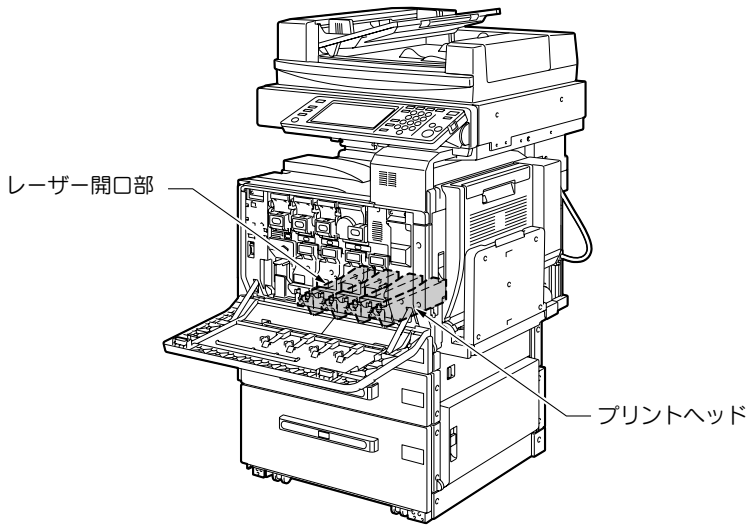

注意

ここに規定した以外の手順による制御や調整は、危険なレーザー放射の被ばくをもたらす恐れがあります。

これは半導体レーザーです。このレーザーダイオードの最大出力は 10 mW で波長は 775-800 nm です。

■ レーザー安全ラベル

下図に示すように、レーザー安全ラベルが本機の外側に貼り付けられています。

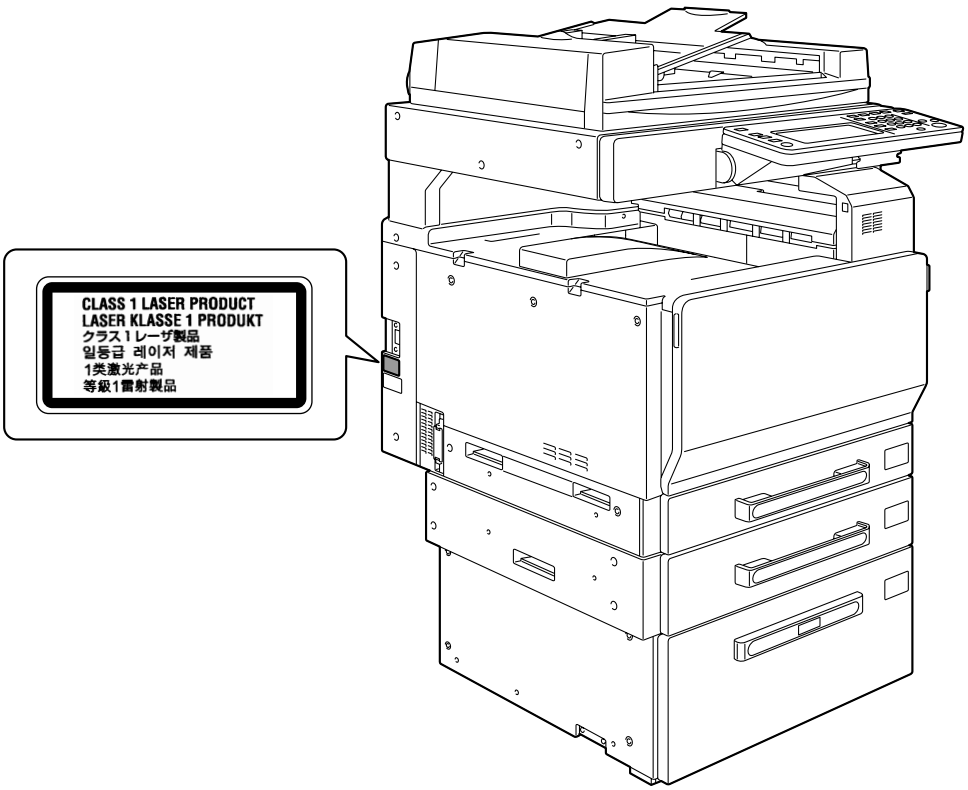

■ オゾン放出

本機の使用中はオゾンが発生しますが、その量は人体に悪影響を及ぼさないレベルです。

ただし、換気の悪い部屋で長時間使用したり、大量にコピー／プリントを行ったりする場合には臭気が気になることがあります。快適な環境を保つために部屋の換気をおすすめします。

■ 電波障害について

この装置は、情報処理装置等電波障害自主規制協議会（VCCI）の基準に基づくクラス A 情報技術装置です。この装置を家庭環境で使用すると電波妨害を引き起こすことがあります。この場合には使用者が適切な対策を講ずるよう要求されることがあります。

この製品にはシールドされたネットワークケーブルおよびパラレルケーブルを使う必要があります。そうでない場合は、電波障害を引き起こすことがあります。

■ 高調波対策ガイドライン

本機器は社団法人ビジネス機械・情報システム産業協会が定めた複写機及び類似の機器の高調波対策ガイドライン（家電・汎用品高調波抑制対策ガイドラインに準拠）に適合しています。

■ 物質エミッションについて

粉塵、オゾン、スチレン、ベンゼンおよび TVOC の放散については、エコマーク No117「複写機 Version2.0」の物質エミッション放散速度に関する認定基準を満たしています。（トナーは本製品用の推奨純正品を使用し、白黒複写を行った場合について、試験方法：RAL-UZ62:2003 の付録 4 に基づき試験を実施しました。）

1.3　注意表記・注意ラベル

本機には以下に示す位置に安全に関する注意表記や注意ラベルがあります。
紙づまり処理時などに事故のないようご注意ください。

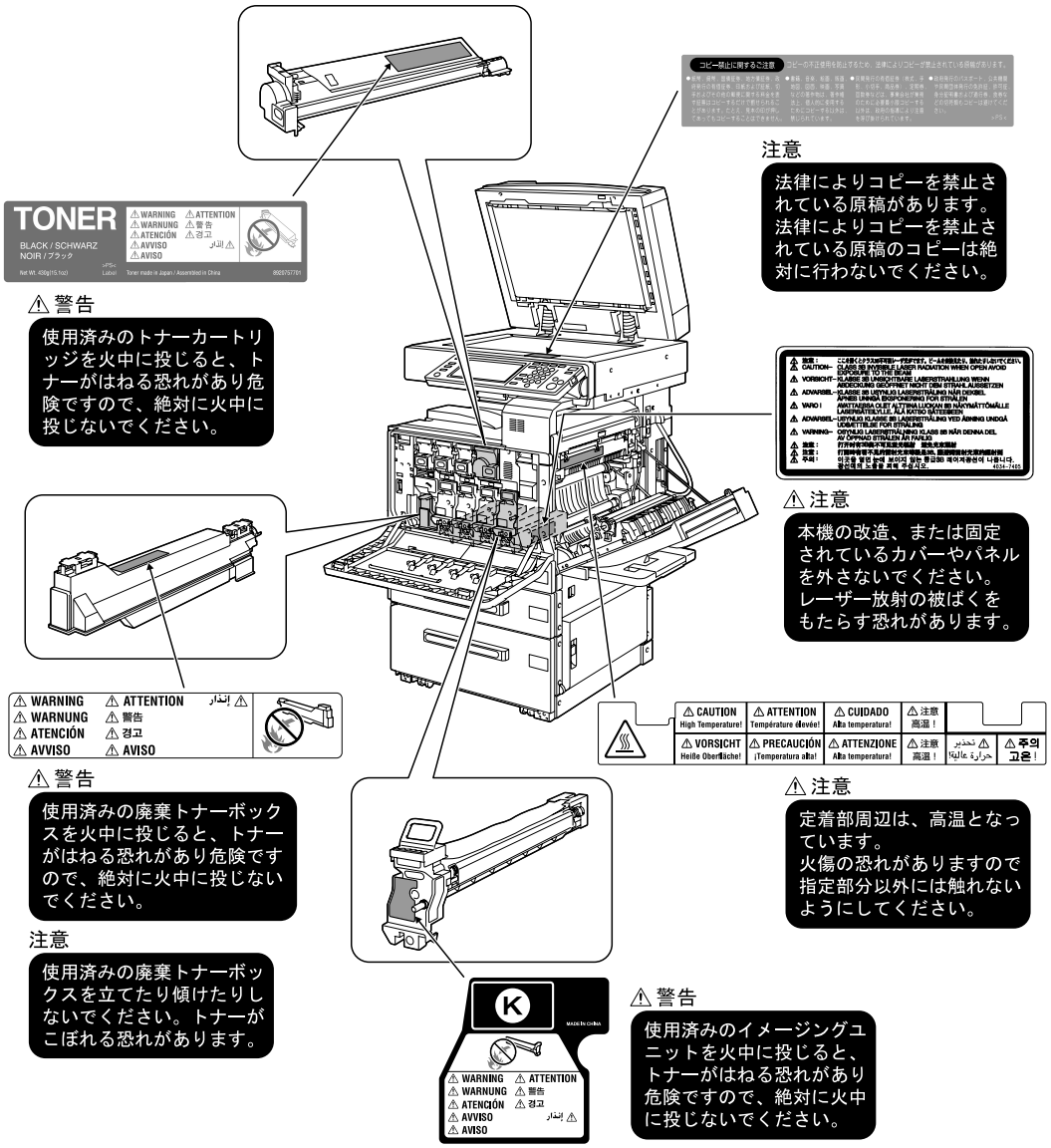

⚠ 警告

使用済みのトナーカートリッジを火中に投じると、トナーがはねる恐れがあり危険ですので、絶対に火中に投じないでください。

注意

法律によりコピーを禁止されている原稿があります。法律によりコピーを禁止されている原稿のコピーは絶対に行わないでください。

⚠ 注意

本機の改造、または固定されているカバーやパネルを外さないでください。レーザー放射の被ばくをもたらす恐れがあります。

⚠ 警告

使用済みの廃棄トナーボックスを火中に投じると、トナーがはねる恐れがあり危険ですので、絶対に火中に投じないでください。

注意

使用済みの廃棄トナーボックスを立てたり傾けたりしないでください。トナーがこぼれる恐れがあります。

⚠ 注意

定着部周辺は、高温となっています。
火傷の恐れがありますので指定部分以外には触れないようにしてください。

⚠ 警告

使用済みのイメージングユニットを火中に投じると、トナーがはねる恐れがあり危険ですので、絶対に火中に投じないでください。

1.4　設置スペース

プリント操作、消耗品の補給、交換、定期点検が容易に行えるように、十分な設置スペースを確保してください。

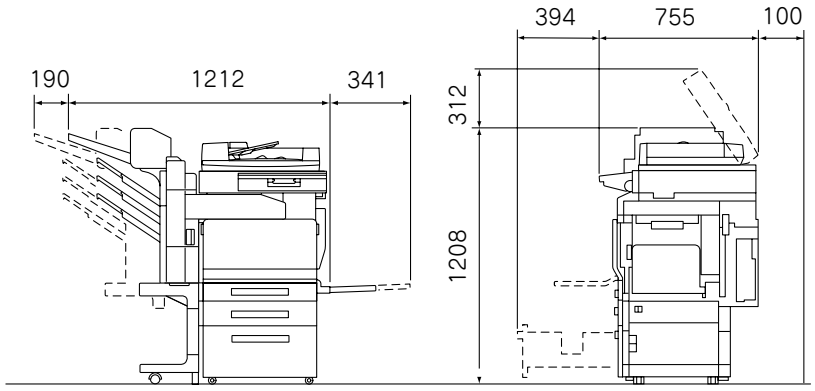

C252 + DF-601+ FS-514 + PC-403 + SD-503 + OT-601　単位: mm

必ず守ってください

とくに本機の背面には排熱用の排気ダクトがあるため、背面は必ず 100 mm 以上壁から離してください。

1.5　使用上のご注意

本機を最良の状態でご使用いただくために、次の点にご注意ください。

■ 設置電源

設置電源には以下の条件の電源を使用してください。

- 使用する電源は、電圧および周波数の変動が少ないものを使用してください。
  電圧変動率：AC 100 V ± 10% 以内
  周波数変動：50 Hz/60 Hz ± 3 Hz 以内

■ 使用環境

いつも良い条件でご使用いただける環境の範囲は、以下の条件です。

- 気温 10°C ～ 30°C 温度変化率 10°C/h
- 湿度 15% ～ 85% 湿度変化率 20%/h

■ コピーの保存について

- 長期間保存される場合は、光による退色を防ぐため光の当たらないところに保管してください。
- コピーされたものを貼る場合、溶剤入りの接着剤（スプレーのりなど）を使用すると、トナーが溶けることがあります。
- 通常の白黒コピーに比べてトナーの層が厚いため、強く折り曲げると折り曲げたところでトナーが剥がれることがあります。

■ トナーカートリッジの取り扱いについて

トナーカートリッジを取り扱う場合、以下の項目をよく読み取り扱いには十分に注意してください。

- トナーカートリッジは、無理に開けたりしないでください。
  トナーが漏れ出した場合には、トナーの吸引および皮膚接触を極力避けてください。
- トナーが服や手に付いた場合
  石鹸を使って水で良く洗い流してください。
- トナーを吸入した場合
  新鮮な空気の場所に移動し、大量の水でよくうがいをしてください。
  咳などの症状がでるようであれば医師の診察を受けてください。
- トナーが目に入った場合
  直ちに流水で 15 分以上よく洗い流し、刺激が残るようであれば医師の診察を受けてください。
- トナーを飲み込んだ場合
  口の中をよくすすぎ、コップ 1、2 杯の水をお飲みください。必要に応じて医師の診察を受けてください。
- トナーカートリッジは、幼児や子供の手の届かないところに保管してください。

■ 再生紙の使用について

本機は、古紙パルプ 100% 再生紙で、エコマーク認定商品である「コニカミノルタ NR-A100」がご使用できます。

■ 各種運転モードにおけるエネルギー消費および省エネルギー機能

各種運転モード時のエネルギー消費値は以下の通りです。

ローパワーモードの消費電力	ローパワーモードへの移行時間	ローパワーモードからの復帰時間	スリープモードの消費電力	スリープモードへの移行時間
96 W	15 分	30 秒	18.8 W	30 分

省エネルギー機能には、以下を搭載しています。

- ローパワー機能
  ローパワー機能は、本機の消費電力を節約するため、本機を操作しなくなってから設定した時間が経過すると、タッチパネルの表示を消すなど、自動的に節電状態にする機能です。待機中の消費電力を 96 W 以下に抑えることができ、電気料金の節約にも寄与しています。出荷時設定では、無操作時間が 15 分を経過すると、自動的にローパワー機能が働き消費電力を節約します。ローパワー機能は、10 分～ 240 分の間で 1 分単位の設定ができます。
- スリープ機能
  スリープ機能は、ローパワー機能よりもさらに節電効果が得られ、待機中の消費電力を 18.8 W 以下に抑えることができます。通常は、ローパワー機能が働いてから一定時間経過すると、自動的にスリープ機能が働きます。出荷時設定では、ローパワー機能が働いてから 15 分が経過すると、自動的にスリープ機能が働き消費電力を節約します。スリープ機能は、15 分～ 240 分の間で 1 分単位の設定ができます。

ローパワー機能設定時間	出荷時設定	スリープ機能設定時間	出荷時設定
10 分～ 240 分	15 分	15 分～ 240 分	30 分

■ 換気について

換気の悪い部屋で長時間使用したり、大量のコピーを行うと、オゾンなどの臭気が気になり、快適なオフィス環境が保てない原因となります。また、複写動作中には、化学物質の放散がありますので、換気や通風を十分行うように心掛けてください。

第 2 章
ご使用いただく前に

ご使用いただく前に知っておきたいことや準備しておくことについて説明します。

2.1　各部の名称とはたらき 2-2
2.2　操作パネルの角度をかえる 2-26
2.3　主電源と副電源を入れる 2-28
2.4　第 1 給紙トレイへ用紙をセットする 2-42
2.5　第 2 ／第 3 ／第 4 給紙トレイへ用紙をセットする 2-46
2.6　LCT へ用紙をセットする 2-47
2.7　手差しトレイへ用紙をセットする 2-49

2.1　各部の名称とはたらき

■ オプション構成

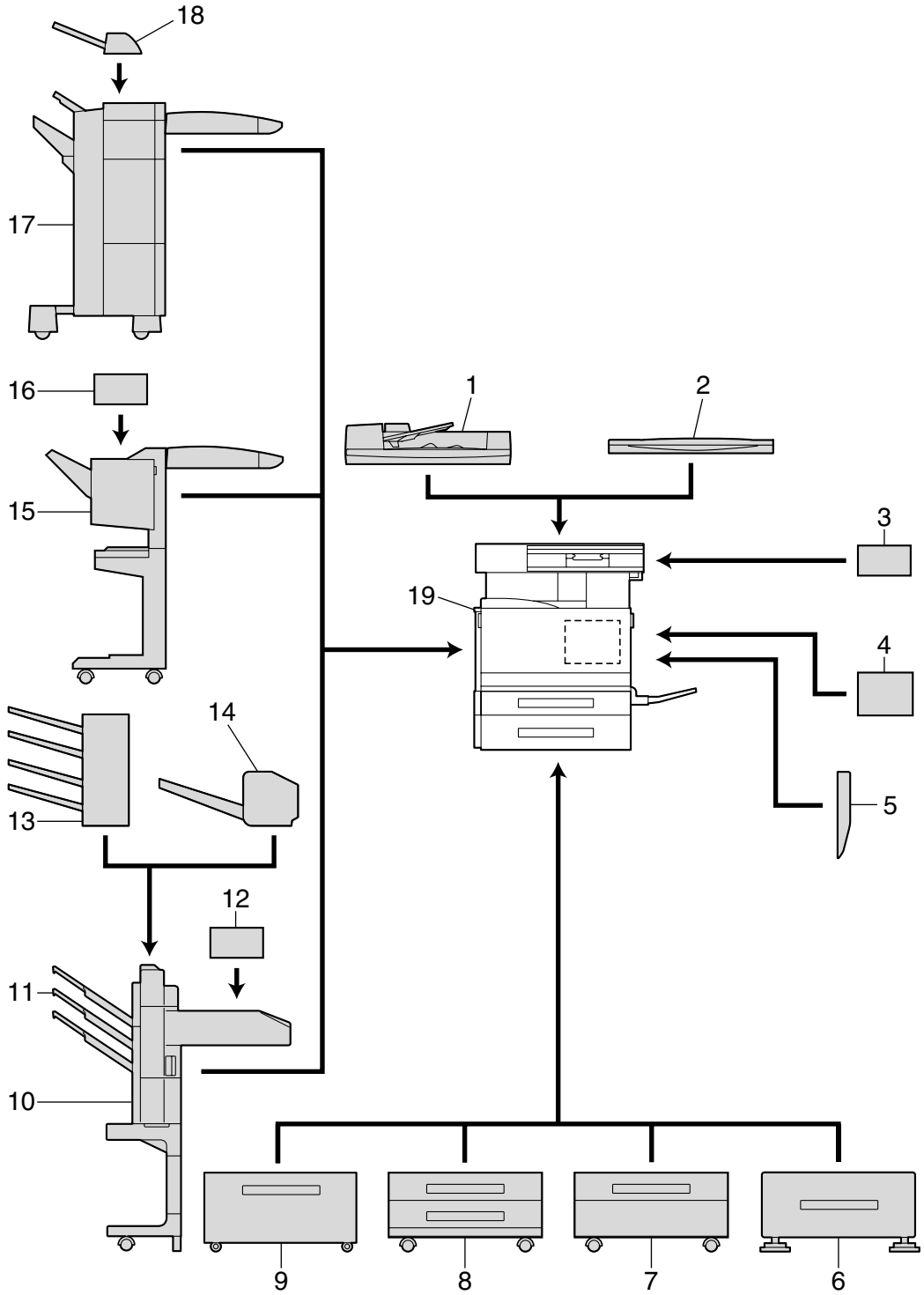

No	名称	説明
1	自動原稿送り装置 DF-601	自動的に原稿が 1 枚ずつ送り出され、読込まれます。 両面原稿も自動的に反転して読込まれます。 以降本文中では ADF と呼びます。
2	オリジナルカバー OC-501	セットした原稿が動かないように押さえます。 以降本文中ではオリジナルカバーと呼びます。
3	ワーキングテーブル WT-501	原稿などを一時的に置くことができます。
4	回線拡張キット ML-501	ファクス専用の電話回線を増設する場合に取付けます。
5	自動両面ユニット AD-503	プリントされた用紙が自動的に反転され、用紙の両面にプリントされます。 レターヘッド紙にプリントするのに必要です。 以降本文中では両面ユニットと呼びます。
6	専用デスク DK-502	専用デスクを使用することにより、本機をフロアに設置できます。 以降本文中では専用デスクと呼びます。
7	給紙キャビネット PC-103	上段には 500 枚までの用紙をセットでき、下段は収納ボックスとして使用できます。 以降本文中では 1 段給紙キャビネットと呼びます。
8	給紙キャビネット PC-203	上段・下段に各 500 枚までの用紙をセットできます。 以降本文中では 2 段給紙キャビネットと呼びます。
9	給紙キャビネット PC-403	2,500 枚までの用紙をセットできます。 以降本文中では LCT と呼びます。
10	フィニッシャー FS-514	プリントされた用紙が仕上って排紙されます。仕上り機能には、部数単位（ソート）、ページ順単位（グループ）、ステープルとじ（コーナーステープル、2 点ステープル）があります。
11	排紙トレイ OT-601	フィニッシャー FS-514 に装着する排紙トレイです。 印刷された用紙を仕分けることができます。 以降本文中では増設排紙トレイと呼びます。
12	パンチキット PK-510	フィニッシャー FS-514 に装着することにより、パンチ穴をあけることができます。
13	メールビンキット MT-501	フィニッシャー FS-514 に装着すると、個人やグループごとに排紙トレイを割り当てて（PC プリント時のみ有効）、印刷された用紙を仕分けることができます。 以降本文中ではメールビンと呼びます。
14	中綴じ機 SD-503	フィニッシャー FS-514 に装着することにより、中とじ／中折りができます。 以降本文中では中綴じ機と呼びます。
15	フィニッシャー FS-603	プリントされた用紙が排紙されます。仕上り機能には、シフト機能（仕分け）、ステープルとじ（ステープル）、中とじがあります。 ※フィニッシャーを装着するためには、専用デスクか LCT、1 段給紙キャビネット、2 段給紙キャビネットのいずれかを本機に装着する必要があります。
16	パンチキット PK-501	フィニッシャー FS-603 に装着することにより、パンチ穴をあけることができます。

No	名称	説明
17	フィニッシャー FS-501	プリントされた用紙が仕上って排出されます。仕上り機能には、ページ揃え（ソートコピー）、ステープルとじ（ステープルコピー）があります。 ※フィニッシャーを装着するためには、専用デスク、LCT、1 段給紙キャビネット、2 段給紙キャビネットのいずれかを、本機に装着する必要があります。
18	ジョブセパレータ JS-601	フィニッシャー FS-501 に装着する排紙トレイです。以降本文中ではジョブセパレータと呼びます。
19	本体部	スキャナ部で原稿が読込まれ、読取った画像がプリンタ部でプリントされます。 以降本文中では本機、本体、C252 と呼びます。
20	FAX キット FK-502*	本機をファクス機として使用する場合に取付けます。
21	スキャンアクセラレータキット SA-501*	スキャン送信時に画像を高速で生成できます。またボックスに保存されたスキャンジョブをプリントできます。
22	ローカル接続キット EK-702*	本機と PC をローカル接続する場合に使用します。
23	セキュリティキット SC-503*	ハードディスクに保存されるデータを暗号化し、より安全にハードディスクを使用できます。

* 印は本体内蔵のため図解してありません。

必ず守ってください

製品の機能、品質を保持するため、床置きする場合には、専用デスクまたはキャビネットを使用してください。

ひとこと

本機はオプションで FS-501、FS-603 のいずれかを装着することもできます。FS-501、FS-603 を装着する場合にはキットが必要になります。詳しくはサービス実施店にお尋ねください。

■ 本体外部

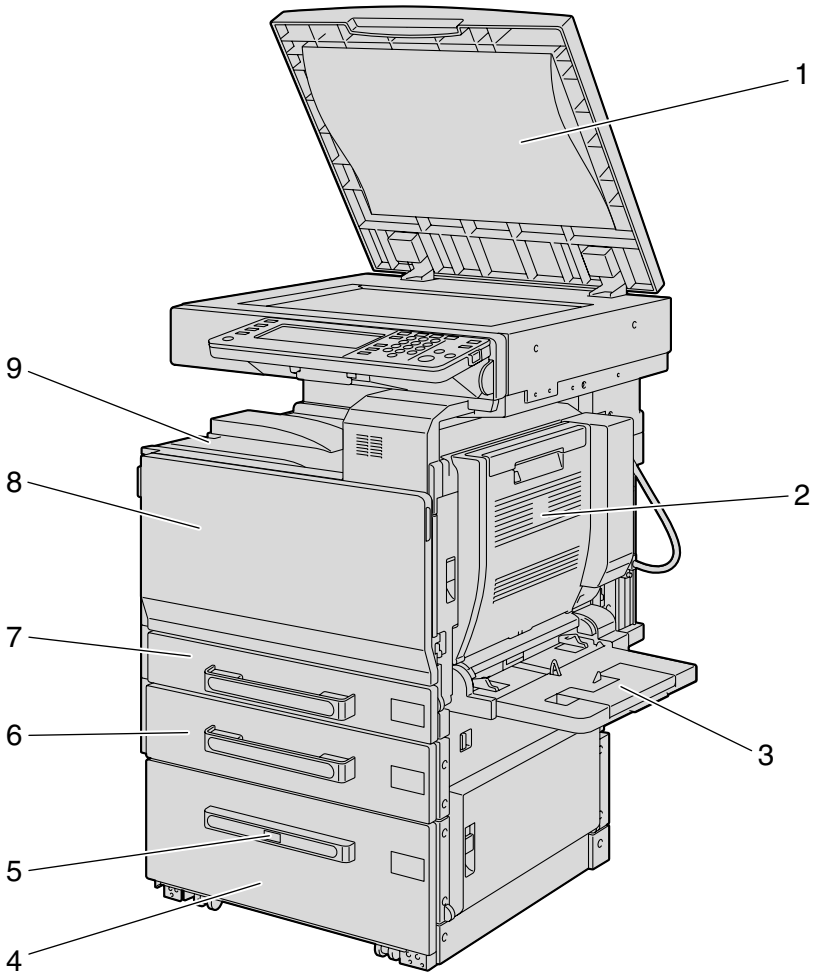

※本図は本体にオプションのオリジナルカバー、両面ユニット、LCT を装着しています。

No	名称	説明
1	原稿押えパッド	セットした原稿が動かないように押さえます。
2	両面ユニット	両面プリントをするときに、用紙を反転します。
3	マルチ手差しトレイ	給紙トレイにセットされていないサイズの用紙や厚紙、OHP フィルム、官製はがき、封筒、ラベル用紙にプリントするときに使います。 普通紙は 100 枚、厚紙、OHP フィルム、官製はがき、ラベル用紙は 20 枚、封筒は 10 枚までセットできます。 以降本文中では、手差しトレイと呼びます。(p. 2-49)
4	LCT	2,500 枚までの普通紙がセットできます。
5	トレイ解除ボタン	LCT を引き出すときに押します。
6	第 2 給紙トレイ	500 枚までの普通紙がセットできます。(p. 2-46)
7	第 1 給紙トレイ	250 枚までの普通紙がセットできます。用紙サイズを自由に変更できます。厚紙、OHP フィルム、官製はがき、ラベル用紙、封筒は 20 枚までセットできます。(p. 2-42)
8	前ドア	トナーカートリッジの交換や、【主電源スイッチ】の ON/OFF を行うときなどに開きます。(p. 9-4)
9	排紙トレイ	プリントされた用紙が排紙されます。

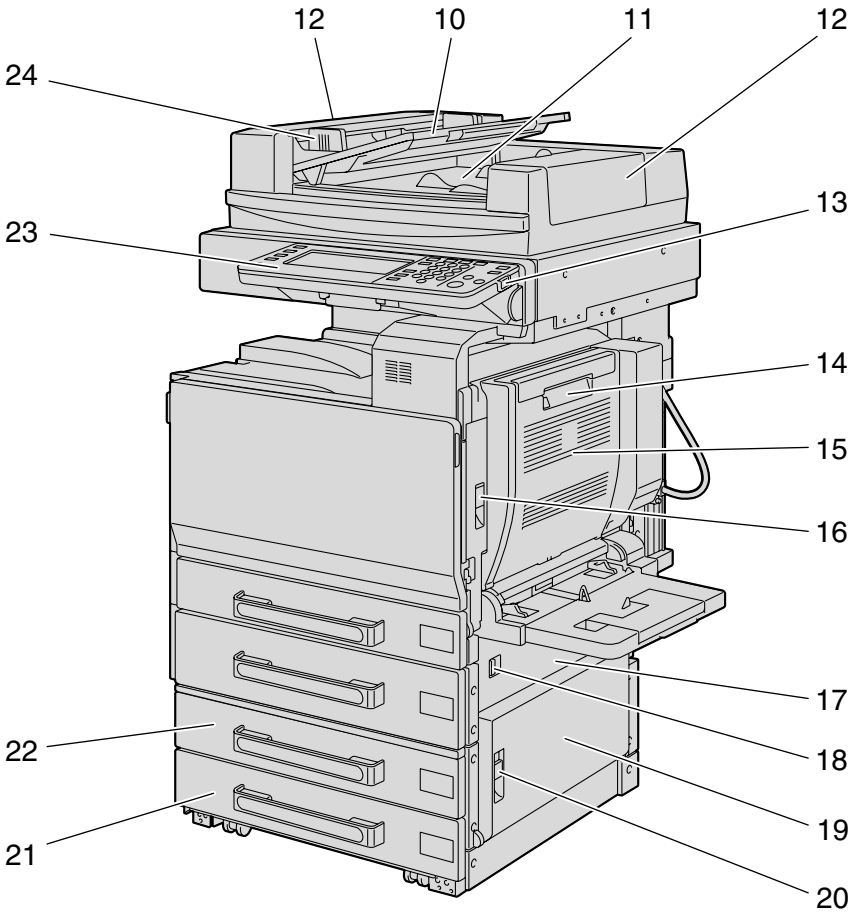

※本図は本体にオプションの ADF、両面ユニット、2 段給紙キャビネットを装着しています。

No	名称	説明
10	原稿給紙トレイ	原稿を上向きにセットします。(p. 3-6)
11	原稿排出トレイ	読込みの終わった原稿が排紙されます。
12	紙づまり処理ガイド	紙づまりを処理するときに開きます。
13	副電源スイッチ	コピー、プリント、スキャンなど本機の動作を ON/OFF します。OFF のときは節電状態となります。
14	両面ユニットロック解除レバー	両面ユニットドアを開いて紙づまりを処理するときに使用します。
15	両面ユニットドア	両面ユニット内で紙づまりした用紙を取り出すときに開きます。
16	右上ドア解除レバー	右上ドアを開くときに使用します。
17	右中ドア	第 2 トレイ給紙部での紙づまりを処理するときに使用します。
18	右中ドア解除レバー	右中ドアを開くときに使用します。
19	右下ドア	第 3 ／第 4 トレイ、LCT 給紙部での紙づまりの処理をするときに開きます。
20	右下ドア解除レバー	右下ドアを開いて紙づまりを処理するときに使用します。
21	第 4 給紙トレイ / 収納ボックス	1 段給紙キャビネット装着時、収納ボックスとして使用します。 2 段給紙キャビネット装着時、500 枚までの普通紙がセットできます。(p. 2-46)
22	第 3 給紙トレイ	500 枚までの普通紙がセットできます。(p. 2-46)
23	操作パネル	本機での各種設定を行います。(p. 2-21)
24	ガイド板	原稿の幅に合わせて調整します。(p. 3-6)

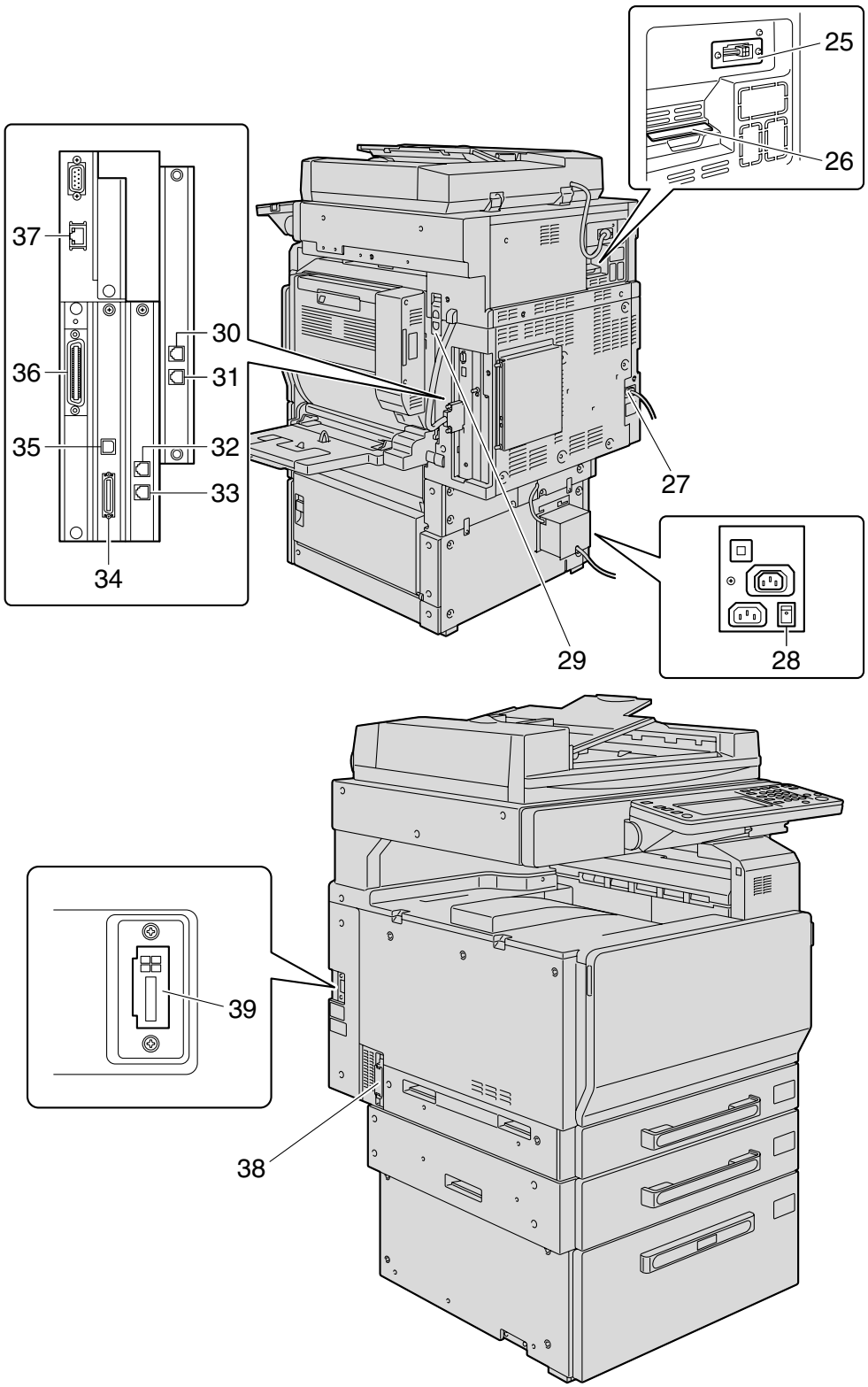

※本図は本体にオプションの ADF、両面ユニット、LCT、回線拡張キットを装着しています。

No	名称	説明
25	ADF 用コネクタ	ADF のコードを接続します。
26	フィルタ 1	機内で発生したトナー粉などを回収します。
27	電源コード	本機に電源を供給します。
28	防湿ヒータ電源スイッチ	防湿ヒータの動作を ON/OFF します。ON のとき用紙の湿気を防止します。 防湿ヒータはオプションの 1 段／ 2 段給紙キャビネット、LCT、専用デスクを購入した場合にご利用になれます。
29	フィルタ 2	機内で発生したトナー粉などを回収します。
30	TEL ポート 2	外付け電話機を接続するときに使用します。
31	LINE ポート 2	一般加入電話回線を接続するときに使用します。オプションの回線拡張キットを装着した場合に使用します。
32	TEL ポート 1	外付け電話機を接続するときに使用します。
33	LINE ポート 1	一般加入電話回線を接続するときに使用します。
34	IEEE1284 ポート（タイプ C）	パラレルケーブルで PC と本機を接続するときに使用します。
35	USB ポート（タイプ B） USB 2.0/1.1 仕様準拠	USB ケーブルで PC と本機を接続するときに使用します。
36	内部コントローラ用ポート	本機と内部コントローラを接続します。
37	ネットワーク用ポート （10 Base-T/100 Base-TX）	本機をネットワークプリンタ、ネットワークスキャナとして使用するときにネットワークケーブルを接続します。
38	オゾンフィルタ	機内で発生したオゾンを回収します。
39	フィニッシャー用コネクタ	フィニッシャーのコードを接続します。

■ 本体内部

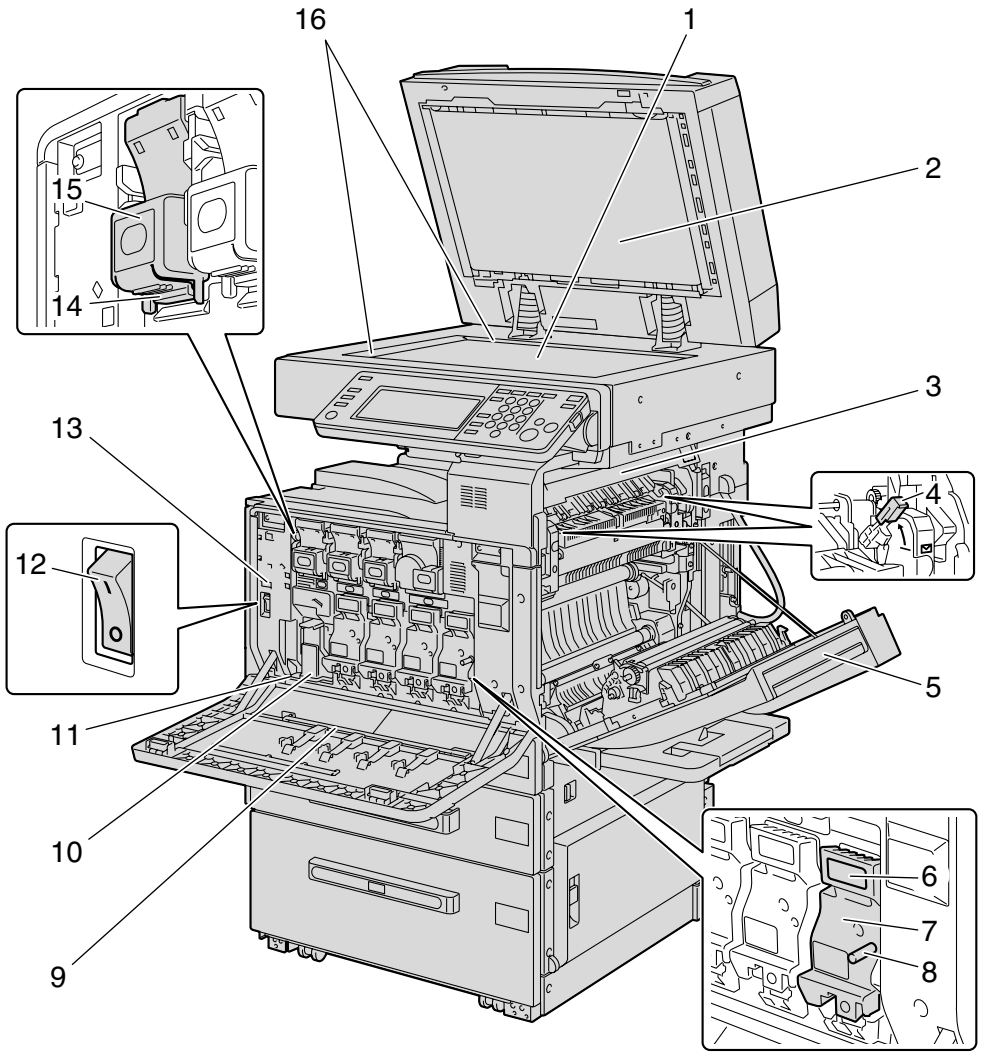

No	名称	説明
1	原稿ガラス	セットした原稿の画像を読込みます。(p. 3-8)
2	原稿送りベルト	ADF にセットした原稿を送り出します。
3	定着ユニットカバー	定着部での紙づまりの処理をするときに開きます。
4	解除レバー【M2】	封筒にプリントするときに使用します。定着部での紙づまり処理をするときに使用します。
5	本体右ドア	本体内部での紙づまりの処理をするときに開きます。
6	ロック解除つまみ	イメージングユニットを取り外すときに使用します。
7	イメージングユニット	印刷イメージを生成します。
8	チャージャー清掃具	画像異常が発生したときなどに、帯電チャージャーワイヤーを清掃します。(p. 10-5)
9	プリントヘッド窓清掃具	イメージングユニットの交換時などに、プリントヘッド窓の表面を清掃します。
10	廃棄トナーボックス	使用済みの廃棄トナーをボックス内に回収します。
11	廃棄トナーボックス解除レバー	廃棄トナーボックスを取り外すときに使用します。
12	主電源スイッチ	本体の電源の ON または OFF を行います。(p. 2-28)
13	トータルカウンタ	現在までの総プリント枚数を表示します。
14	ロックゾメ	トナーカートリッジを取り外すときに使用します。
15	トナーカートリッジ	シアン (C)、マゼンタ (M)、イエロー (Y)、ブラック (K) の 4 色のトナーカートリッジがあります。4 色のトナーを組み合わせてフルカラー画像を生成します。
16	原稿スケール	スケールに合わせて原稿をセットします。またセットした原稿サイズを測るときに使用します。(p. 3-6)

■ 中綴じ機 SD-503 ／メールビンキット MT-501

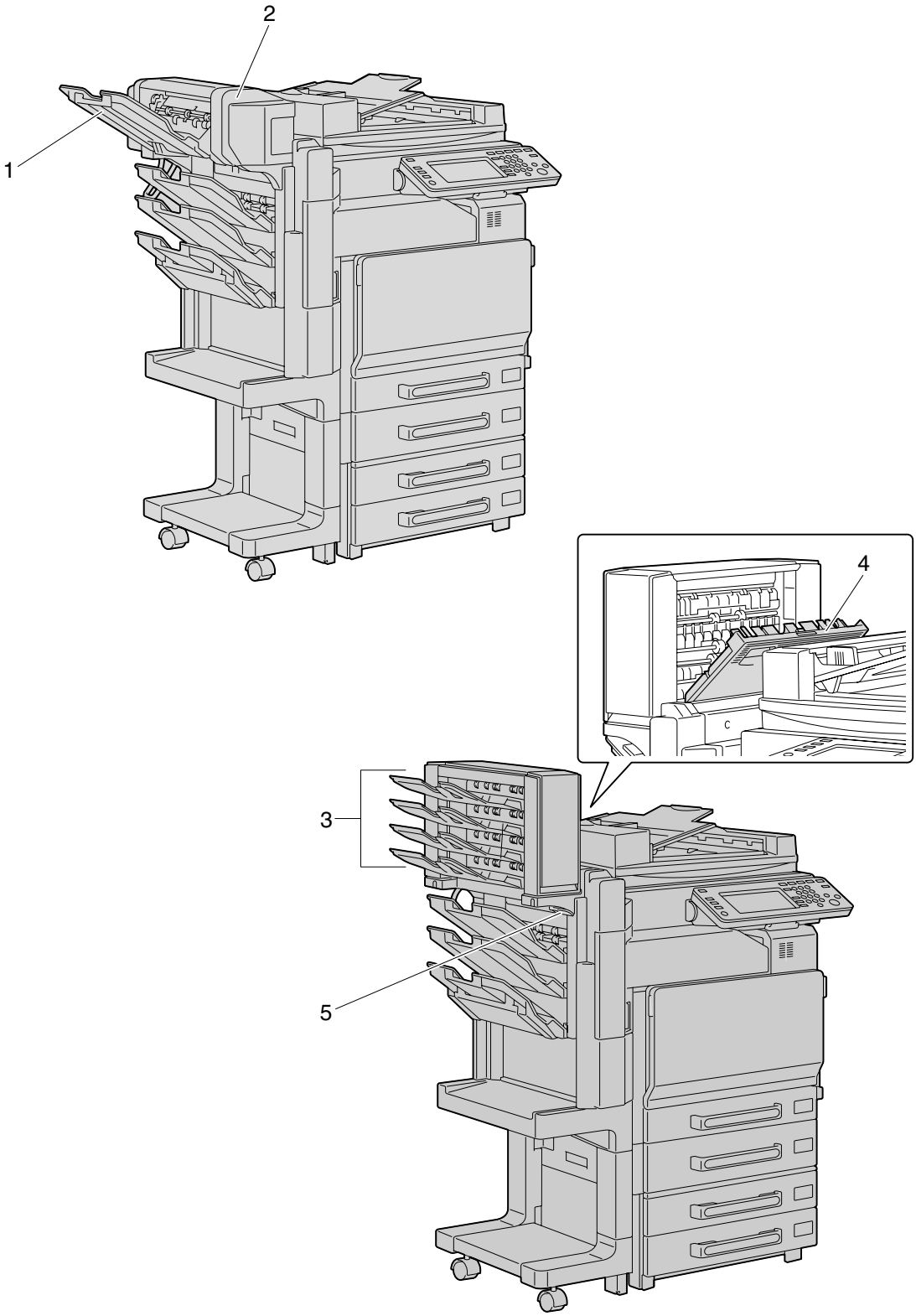

中綴じ機 SD-503

No	名称	説明
1	排紙トレイ	用紙が排紙されます。
2	ジャム処理ドア	フィニッシャー内で紙づまりを起こした用紙を取出すときに開きます。

メールビンキット MT-501

No	名称	説明
3	メールビン	プリントされた用紙が排紙されます。
4	ジャム処理ドア	紙づまりの処理をするときに開きます。
5	レバー【FN7】	紙づまりの処理をするときに開きます。

■ フィニッシャーFS-514 ／排紙トレイ OT-601 ／パンチキット PK-510

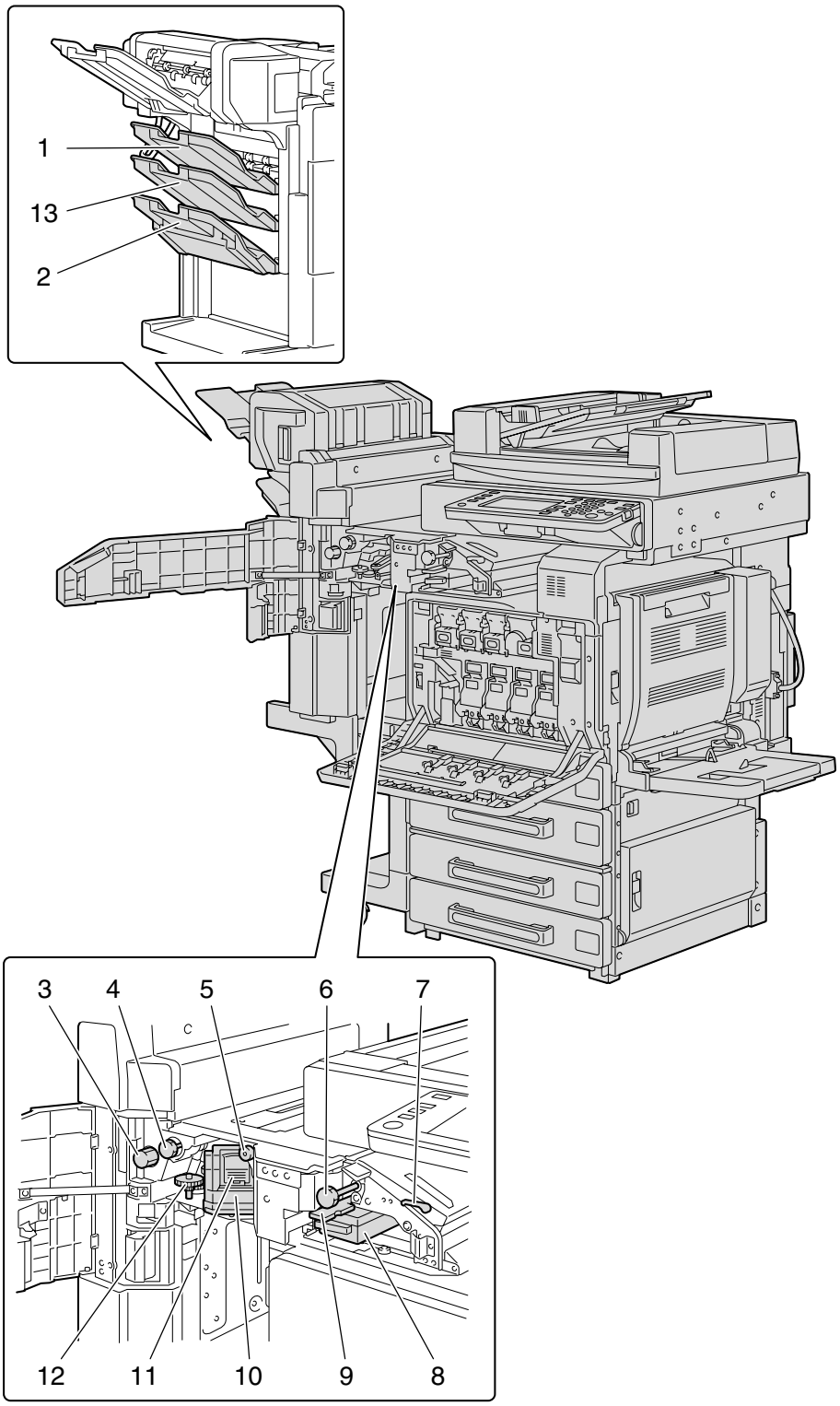

フィニッシャー FS-514

No	名称	説明
1	第 1 排紙トレイ	用紙が排紙されます。
2	第 2 排紙トレイ	用紙が排紙されます。
3	ダイアル【FN6】	フィニッシャー内で紙づまりをおこした用紙を取出すときに回します。
4	ダイアル【FN5】	フィニッシャー内で紙づまりをおこした用紙を取出すときに回します。
5	ダイアル【FN4】	フィニッシャー内で紙づまりをおこした用紙を取出すときに回します。
6	ダイアル 1【FN2】	フィニッシャー内で紙づまりをおこした用紙を取出すときに回します。
7	レバー【FN1】	フィニッシャー内で紙づまりをおこした用紙を取出すときに押し上げます。
8	パンチ廃棄ボックス	パンチ機能によりたまったパンチくずを処理するときに取出します。
9	レバー【FN3】	フィニッシャー内で紙づまりをおこした用紙を取出すときに押し下げます。
10	ステープラ	針づまりの処理をするときに手前に移動させます。
11	ステープルホルダ	ステープルカートリッジ交換や針づまりの処理をするときにステープラから取外します。
12	ダイアル	針づまりの処理をするときに回し、ステープラを手前に移動させます。

排紙トレイ OT-601

No	名称	説明
13	増設排紙トレイ	用紙が排紙されます。

パンチキット PK-510

No	名称	説明
14	パンチキット *	フィニッシャー FS-514 にパンチキット PK-510 を装着することで、プリントされた用紙にファイリング用の穴（パンチ穴）をあけます。

* 印はフィニッシャーに内蔵するため図解してありません。

■ フィニッシャー FS-603 ／パンチキット PK-501

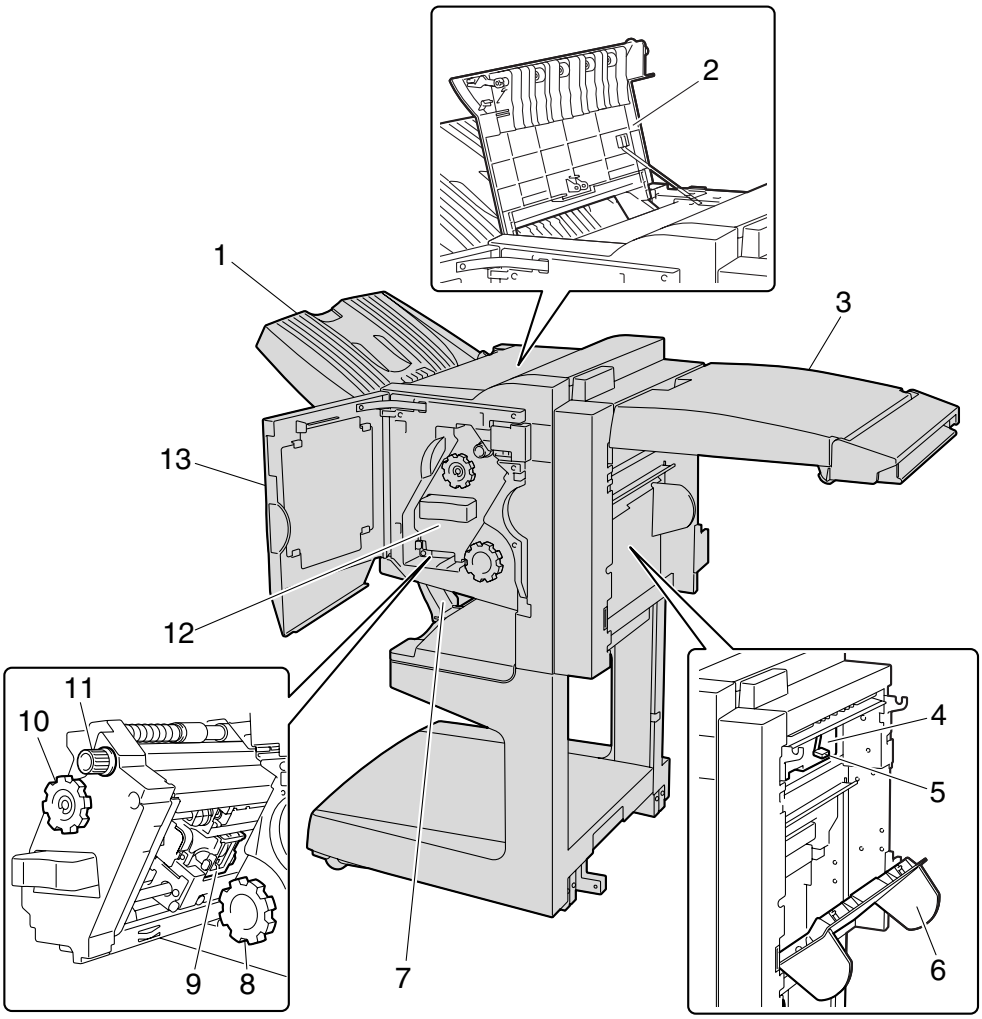

No	名称	説明
1	第 1 排紙トレイ	プリントされた用紙が排紙されます。
2	上ドア	フィニッシャー内で紙づまりをおこした用紙を取り出すときに開きます。(p. 5-39)
3	水平搬送ユニットカバー	水平搬送部で紙づまりをおこした用紙を取り出すときに開きます。(p. 5-39)
4	パンチ廃棄ボックス	パンチ機能によりたまったパンチくずを処理するときに取り出します。(p. 9-40)
5	紙づまり処理ガイド	フィニッシャー内で紙づまりをおこした用紙を取り出すときに開きます。(p. 5-39)
6	右ドア	フィニッシャー内で紙づまりをおこした用紙を取り出すときに開きます。(p. 5-39)
7	第 2 排紙トレイ	中とじ機能でプリントされた用紙が排紙されます。
8	折り部紙づまり処理ダイアル	折り部で紙づまりをおこした用紙を取り出すときに回します。(p. 5-39)
9	ステープルホルダ	針づまりやステープルカートリッジ交換時にステープルユニットから取り出します。(p. 9-17、p. 9-34)
10	紙づまり処理ダイアル 1	フィニッシャー内で紙づまりをおこした用紙を取り出すときに回します。(p. 5-39)
11	紙づまり処理ダイアル 2	針づまりやステープルカートリッジ交換時に回し、ステープルホルダを手前に移動させます。(p. 9-17)
12	ステープルユニット	針づまりやステープルカートリッジ交換時に引き出します。(p. 9-17、p. 9-34)
13	前ドア	紙づまり、針づまり、ステープルカートリッジ交換時に開きます。(p. 9-17、p. 9-34)
14	パンチキット *	フィニッシャー FS-603 にパンチキット PK-501 を装着することで、プリントされた用紙にファイリング用の穴（パンチ穴）をあけます。

* 印はフィニッシャーに内蔵するため図解してありません。

■ フィニッシャー FS-501 ／ジョブセパレータ JS-601

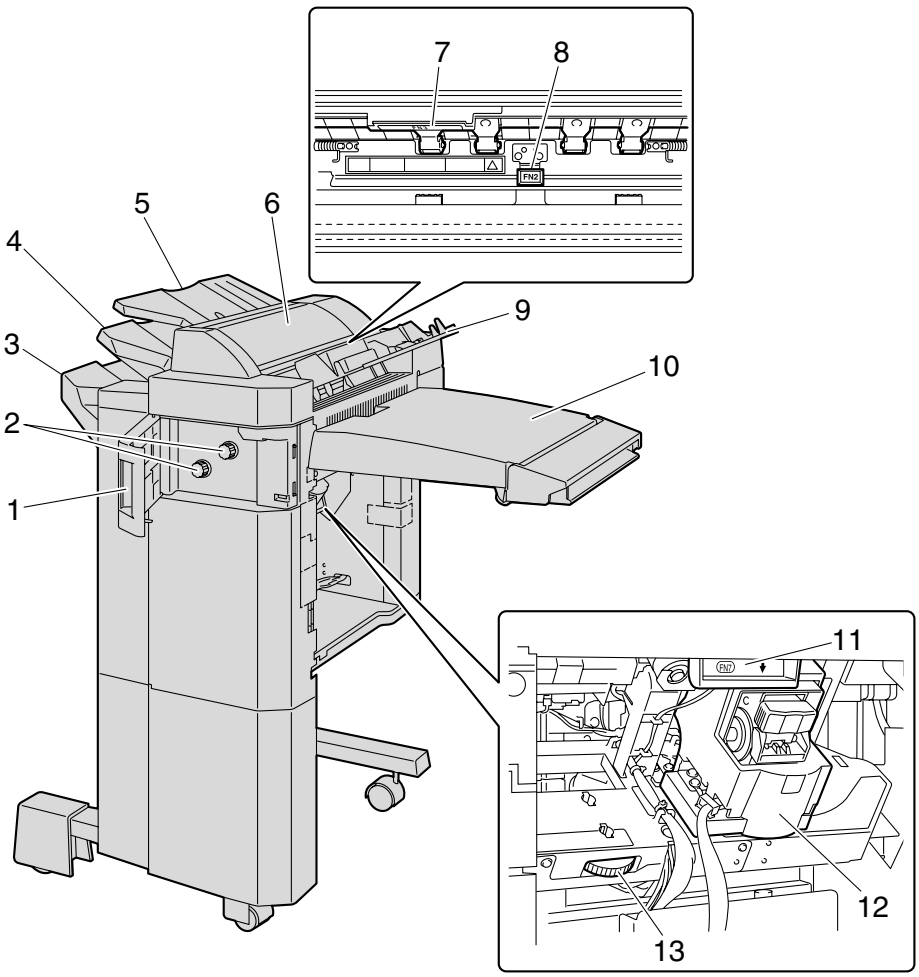

No	名称	説明
1	前ドア（FN4）	フィニッシャー内で紙づまりをおこした用紙を取り出すときに開きます。(p. 5-34)
2	紙づまり処理ダイアル（FN5）	フィニッシャー内で紙づまりをおこした用紙を取り出すときに開きます。(p. 5-34)
3	第 2 排紙トレイ	プリントされた用紙が排紙されます。
4	第 1 排紙トレイ	プリントされた用紙が排紙されます。
5	第 3 トレイ	フィニッシャー FS-501 にジョブセパレータ JS-601 を装着することで、プリントされた用紙が排紙されます。
6	ジョブセパレータカバー	ジョブセパレータ内で紙づまりをおこした用紙を取り出すときに開きます。(p. 5-34)
7	紙づまり処理レバー（FN3）	フィニッシャー内で紙づまりをおこした用紙を取り出すときに開きます。(p. 5-34)
8	紙づまり処理レバー（FN2）	フィニッシャー内で紙づまりをおこした用紙を取り出すときに開きます。(p. 5-34)

No	名称	説明
9	上カバー（FN1）	フィニッシャー内で紙づまりをおこした用紙を取り出すときに開きます。(p. 5-34)
10	水平搬送ユニットカバー	水平搬送部で紙づまりをおこした用紙を取り出すときに開きます。(p. 5-34)
11	紙づまり処理レバー（FN7）	フィニッシャー内で紙づまりをおこした用紙を取り出すときに開きます。(p. 5-34)
12	ステープラ	用紙をステープルとじします。
13	ステープル処理ダイアル	針づまりやステープルカートリッジ交換時に回し、ステープラを中央に移動させます。(p. 9-14、p. 9-32)

<フィニッシャー使用時のご注意>

- フィニッシャーを移動させるときは排紙トレイを持たないようにしてください。

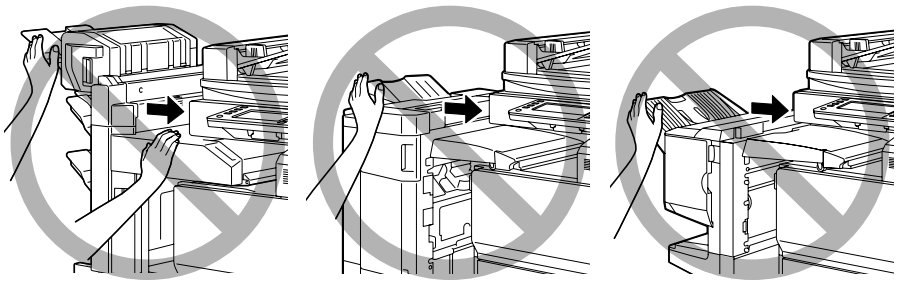

- 中綴じ機、メールビンの上に物を置かないでください。
- フィニッシャーの排紙トレイの下に物を置かないでください。

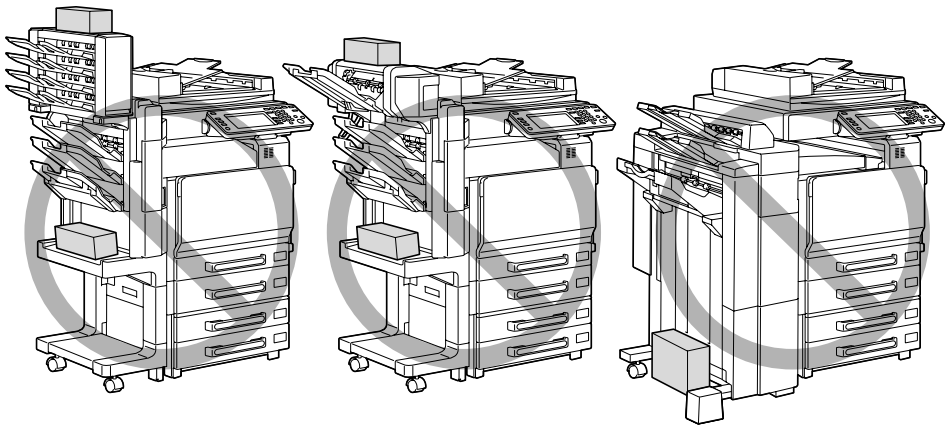

■ 操作パネル

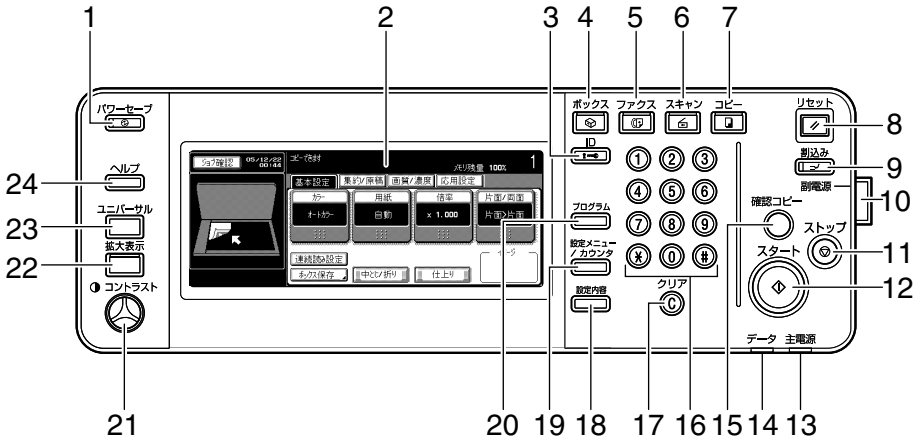

No	名称	説明
1	【パワーセーブ】キー	パワーセーブ機能に切換わります。パワーセーブ機能中は【パワーセーブ】が緑色に点灯し、タッチパネルの表示が消えます。パワーセーブ機能中に【パワーセーブ】を押すとパワーセーブ機能は解除されます。
2	タッチパネル	各設定画面やメッセージが表示されます。 タッチパネルに直接タッチして各設定を行います。
3	【ID】キー	ユーザ認証および部門管理を設定している場合、ユーザ名とパスワード（ユーザ認証）、部門名とパスワード（部門管理）を入力したあとにこのキーを押すと本機が使用できるようになります。
4	【ボックス】キー	ボックス機能に切換わります。 ボックス機能中は【ボックス】が緑色に点灯します。 詳しくは、「ユーザーズガイド ボックス機能編」をごらんください。
5	【ファクス】キー	ファクス機能に切換わります。 ファクス機能中は【ファクス】が緑色に点灯します。 詳しくは、「ユーザーズガイド ファクシミリ機能編」、「ユーザーズガイド ネットワークファクス編」をごらんください。
6	【スキャン】キー	スキャン機能に切換わります。スキャン機能中は【スキャン】が緑色に点灯します。詳しくは、「ユーザーズガイド ネットワーク／スキャナ機能編」をごらんください。
7	【コピー】キー	コピー機能に切換わります。（初期設定ではコピー機能が選択されています。）コピー機能中は【コピー】が緑色に点灯します。
8	【リセット】キー	操作パネル、またはタッチパネルで入力した全ての設定（登録した設定は除く）がリセットされます。

No	名称	説明
9	【割込み】キー	割込み機能に切換わります。割込み機能中は【割込み】が緑色に点灯し、タッチパネルに「割込み中です」と表示されます。割込み機能中に【割込み】を押すと割込み機能は解除されます。
10	【副電源スイッチ】	コピー、プリント、スキャンなど本機の動作を ON/OFF します。OFF のときは節電状態となります。
11	【ストップ】キー	コピー中に【ストップ】を押すと、コピーが一時停止します。
12	【スタート】キー	コピーを開始します。本機がコピーを開始できる状態のときは【スタート】が緑色に点灯します。【スタート】がオレンジ色に点灯しているときはコピーを開始できません。 一時停止中のジョブが再開します。ジョブについて詳しくは、「ジョブ確認画面の概要」（p. 11-2）をごらんください。
13	主電源ランプ	【主電源スイッチ】が ON のときに緑色に点灯します。
14	データランプ	プリントジョブを受信中は、緑色に点滅します。 プリントジョブがプリント待ち、およびプリント中は、緑色に点灯します。
15	【確認コピー】キー	複数部数のコピーを行うとき、先に 1 部だけプリントして仕上りを確認できます。（p. 4-4）
16	テンキー	部数を設定します。 倍率を入力します。 各種の設定値を入力します。
17	【クリア】キー	テンキーで入力した数値（コピー部数、倍率、サイズなど）が取消されます。
18	【設定内容】キー	各設定の確認画面に切換わります。
19	【設定メニュー / カウンタ】キー	設定メニュー画面、セールスカウンタ画面に切換わります。
20	【プログラム】キー	目的のコピー条件を登録（書込み）したり、登録したコピー条件を呼び出してコピーできます。（p. 4-10）
21	コントラスト調整ダイアル	タッチパネルのコントラストを調整します。
22	【拡大表示】キー	拡大表示画面に切換わります。
23	【ユニバーサル】キー	ユニバーサル機能の設定画面に切換わります。
24	【ヘルプ】キー	ヘルプ画面に切換わります。 本機機能の解説や操作方法を画面上に表示できます。（p. 4-12）

必ず守ってください

タッチパネルに強い力を加えると、タッチパネルに傷が付いて破損の原因となります。
タッチパネルを強く押したり、先のとがったシャープペンシルなどで押さないでください。

■ 基本的な設定をする画面（基本設定画面）

電源を入れてコピー可能な状態になると、基本設定画面が表示されます。
画面内に表示されたキーを指で軽く押すことにより、表示された機能やモードを選択できます。

TYPE1

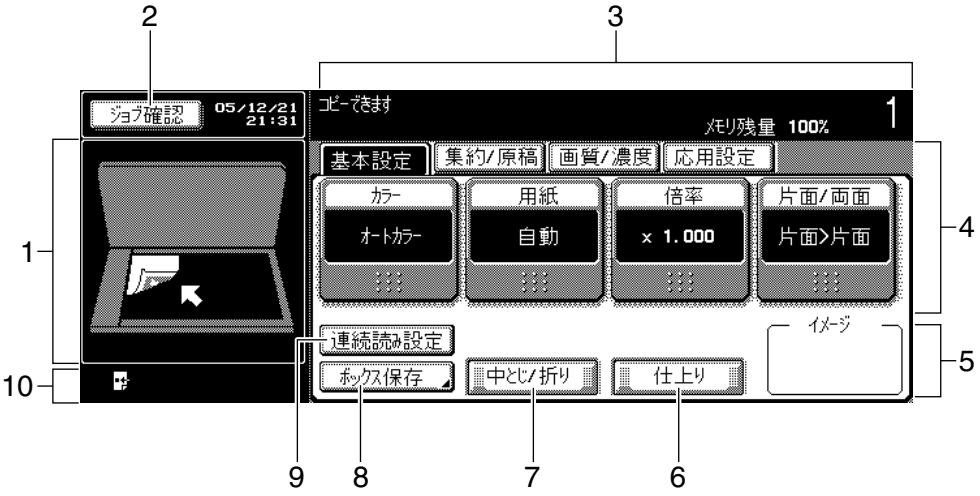

TYPE2

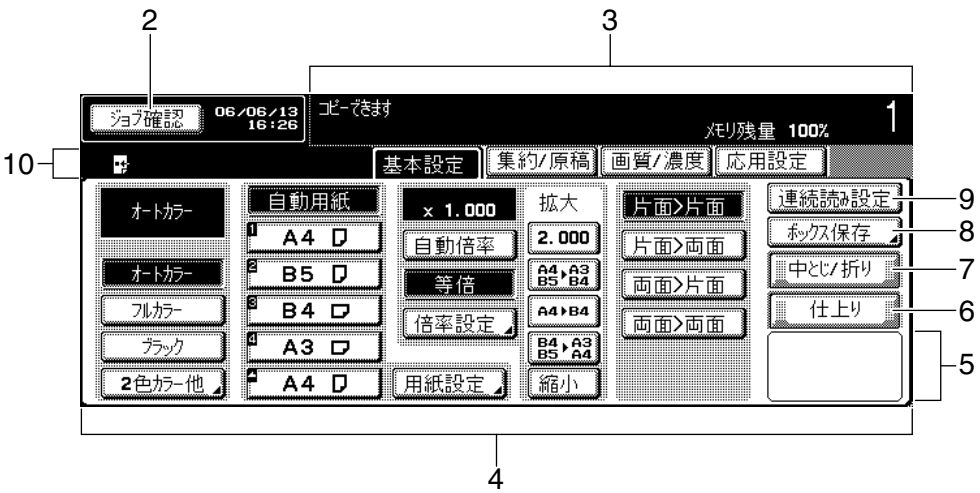

No	名称	説明
1	サブエリア	操作の手順、設定中の仕上がり状態などを表示します。
2	［ジョブ確認］キー	現在実行中、および待機中のジョブを表示します。ジョブの確認、ジョブ操作ができます。（p. 11-2）
3	メッセージ表示エリア	本機の状態やそのときにしなければならない操作手順などを表示します。

No	名称	説明
4	機能表示エリア	機能を選択するキーが表示されています。 キーを押すことにより、画面が各機能の設定画面に切換わります。
5	イメージ表示エリア	ステープルとじ、パンチ穴などの設定イメージを表示します。
6	［仕上り］キー	ソート・グループ仕分け、ステープルとじ、パンチ穴などの設定をします。（p. 3-54）
7	［中とじ / 折り］キー	中とじ、中折りの設定をします。
8	［ボックス保存］キー	読込んだ原稿のデータをボックスへ保存するときに押します。 保存先のボックスの指定や、保存時にプリントの選択もできます。詳しくは、「ユーザーズガイド ボックス機能編」をごらんください。
9	［連続読み設定］キー	原稿をいくつかに分けて読込ませるときに押します。 いくつかに分けて読込んだ原稿をひとつのコピージョブとして扱うことができます。（p. 3-10）
10	アイコン表示エリア	ジョブの状態、装置の状態を表すアイコンを表示します。

詳しく説明します

基本設定画面は TYPE1 と TYPE2 があり、［ユーザ設定］－［画面切替え設定］－［コピー初期画面切替え］で設定することができます。TYPE1 と TYPE2 では、各機能設定画面の階層やキーの配置などが異なりますが、設定できる機能は同じです。出荷時設定では、［TYPE1］が設定されています。本書では TYPE1 の基本設定画面からの設定方法を説明しています。

参照

基本設定画面の切替えの設定については、「＜コピー初期画面切替え＞」（p. 12-20）をごらんください。

ひとこと

工場出荷時から設定値が変更された場合、変更された設定画面のタブが実線枠で表示されます。

■ タッチパネル内で表示されるアイコンについて

アイコン	説明
	機能に関係なく、本機からデータを送信していることを示します。
	機能に関係なく、本機がデータを受信していることを示します。
	画像安定化機能、プリント機能、スキャナ機能に異常が発生していることを示します。 このアイコンを押すと警告コードを確認できる画面に切換わります。
	警告発生中に警告表示画面を閉じた場合に、このアイコンを押すと再び警告表示画面に切換わります。
	給紙口に用紙がセットされていないことを示します。
	給紙口にセットされている用紙が残り少ないことを示します。
	セキュリティ強化設定が適用されていることを示します。

2.2　操作パネルの角度をかえる

本機の操作パネルは、操作面の角度を 3 段階に設定できます。
使いやすい角度を選んでご使用ください。

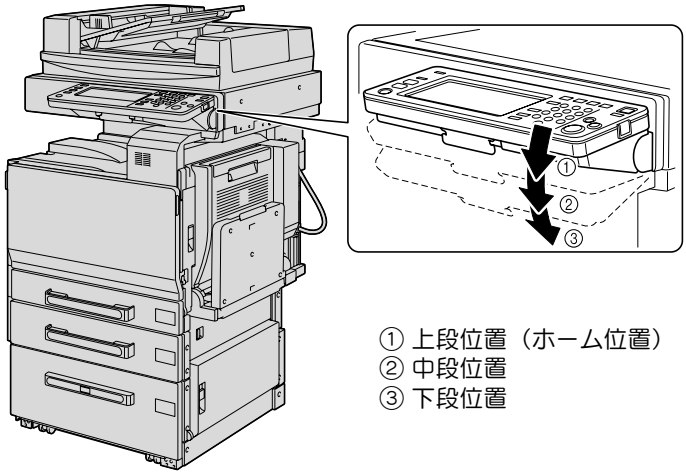

① 上段位置（ホーム位置）
② 中段位置
③ 下段位置

■ 操作パネルの角度のかえかた

1

操作パネル解除レバーを手前に引き、操作パネルを押し下げます。

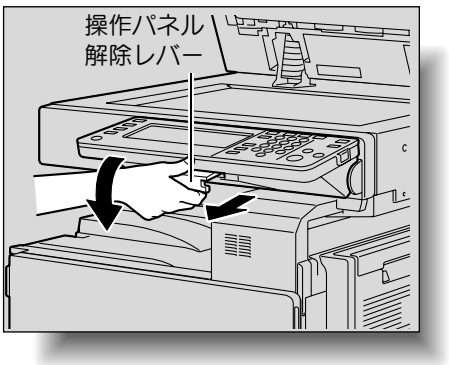

操作パネルが中段位置で止まります。

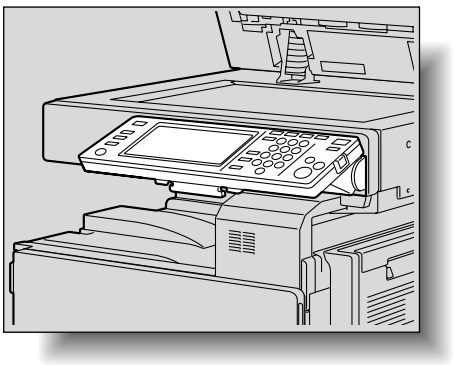

2 さらに角度を付けたいときには、再度操作パネル解除レバーを手前に引き、操作パネルを押し下げます。

操作パネルが下段位置で止まります。

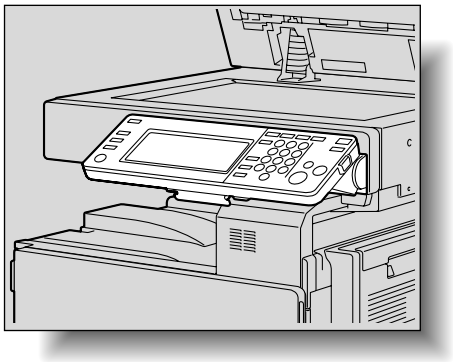

3 操作パネルを上段位置にもどしたいときには、操作パネル解除レバーを手前に引き、操作パネルを持ち上げます。

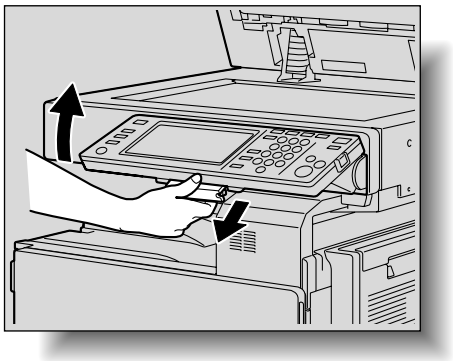

2.3　主電源と副電源を入れる

本機には、【主電源スイッチ】と【副電源スイッチ】の 2 つの電源スイッチがあります。

■ 電源の入れかた

【主電源スイッチ】は、本機の全ての機能に対して ON/OFF します。通常、【主電源スイッチ】は ON の状態にします。

【副電源スイッチ】では、コピー、プリント、スキャンなど本機の動作に対して ON/OFF をします。【副電源スイッチ】を OFF にすると節電状態となります。

1 前ドアを開き、【主電源スイッチ】の【 | 】を押します。

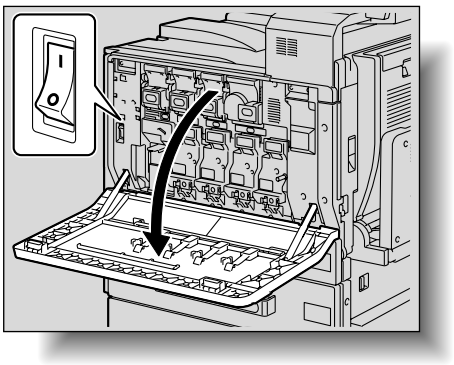

2 前ドアを閉じます。

3 【副電源スイッチ】を押します。

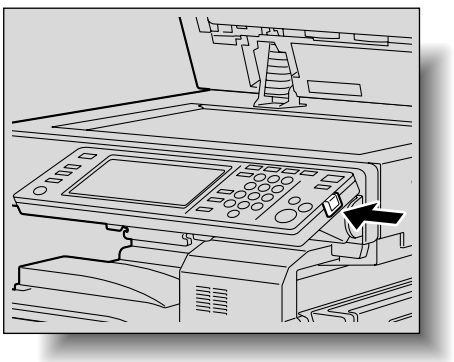

タッチパネルの表示を確認します。

詳しく説明します

【副電源スイッチ】を ON にすると、【スタート】がオレンジ色に点灯し、起動中を表す画面が表示されます。数秒後、メッセージが「ウォームアップ中です。読込みできます」に切換わり、【スタート】が緑色に点灯すると、ジョブの予約を受け付けることができます。

ひとこと

【副電源スイッチ】を ON にしたあとのウォームアップ中でも、ジョブを予約できます。詳しくは、「ウォームアップ中に読込みする」（p. 2-29）をごらんください。
ウォームアップ完了後に、読込んだ画像がプリントされます。
ウォームアップ時間は、室温 23°C で 110 秒以内です。（【主電源スイッチ】が ON の状態から【副電源スイッチ】を ON にした場合）

詳しく説明します

電源を ON にしてから操作パネル、タッチパネルで設定をする前の状態、または【リセット】を押して操作パネル、タッチパネルで入力した設定を取消した状態を初期設定と呼びます。初期設定は変更できます。詳しくは、「初期設定」（p. 12-20）をごらんください。
工場出荷時に設定されている本機の状態を出荷時設定といいます。

■ ウォームアップ中に読込みする

1 【副電源スイッチ】を ON にします。

【スタート】がオレンジ色に点灯します。

2 タッチパネルの「ウォームアップ中です。読込みできます」というメッセージを確認します。

ウォームアップ画面が表示された後、基本設定画面が表示されます。
【スタート】が緑色に点灯します。

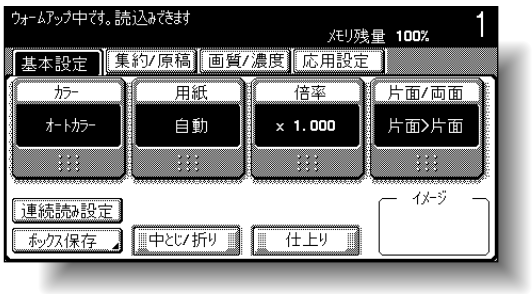

3 原稿をセットします。

4 必要に応じて、そのほかのコピー条件を設定します。

5 テンキーでコピー部数を設定します。

6 【スタート】を押します。

原稿の読込みをし、待機中のジョブに追加されます。

7 原稿の読込みが終了していることを確認し、次の原稿をセットします。

詳しく説明します

【副電源スイッチ】を ON にして出力できるまでのウォームアップ中に、コピー条件を設定し、原稿を読込むコピー予約ができます。ウォームアップが完了すると自動的に出力できます。

参照
電源の入れ方については、「電源の入れかた」（p. 2-28）をごらんください。

参照
原稿のセットについては、「原稿をセットする」（p. 3-6）をごらんください。

参照
コピー部数設定については、「コピー操作の流れ」（p. 3-2）をごらんください。

8

新たにコピー条件／コピー部数を設定し、【スタート】を押します。

- ウォームアップが完了したとき、ジョブの順番に自動的にプリントを開始します。

詳しく説明します

【ジョブ確認】の実行リストで、プリントの順番を変更したり、ジョブを削除できます。詳しくは、「ジョブ確認」（p. 11-1）をごらんください。

参照

プリント中にプリントジョブを停止したいときは、【ストップ】を押します。詳しくは、「読込み・プリントを中断する」（p. 3-68）をごらんください。

■ 電源の切りかた

1. 【副電源スイッチ】を押します。
   タッチパネルの表示が消えたことを確認します。
2. 前ドアを開きます。
3. 【主電源スイッチ】の【○】を押します。

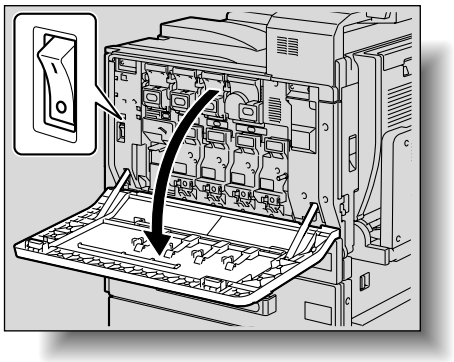

4. 前ドアを閉じます。

必ず守ってください

・【主電源スイッチ】を OFF/ON する場合は、主電源を OFF にして、10 秒以上経過してから ON にしてください。間隔をあけないと、正常に機能しないことがあります。
・プリント中に【主電源スイッチ】、【副電源スイッチ】を OFF にしないでください。紙づまりをおこします。
・画像の読込み中や、送受信中に【主電源スイッチ】、【副電源スイッチ】を OFF にしないでください。読込み中のデータや、通信中のデータは削除されてしまいます。
・登録されたジョブや、蓄積されたジョブのプリント待機中に【主電源スイッチ】を OFF にしないでください。プリントされていないジョブは削除されてしまいます。

詳しく説明します

【主電源スイッチ】、【副電源スイッチ】を OFF にすると、以下の項目が取消されます。
・登録されていない設定
・プリント待機中のジョブ

■ 自動的に設定を取消す（オートリセット）

【リセット】を押さなくても、本機を操作しなくなってから一定時間経過したときコピー枚数など登録されていない設定が取消され、初期設定にもどります。

これをオートリセットといいます。

出荷時設定では 1 分を経過するとオートリセット機能がはたらきます。

参照

・オートリセット機能がはたらくまでの時間や、オートリセットをするかしないかの設定は、設定メニューで変更できます。詳しくは、「<リセット設定>」（p. 12-31）をごらんください。
・使用者が交代したときのオートリセットをするかしないかの設定は、設定メニューで変更できます。詳しくは、「<リセット設定>」（p. 12-31）をごらんください。

■ 自動的に機能画面を取消す（システムオートリセット）

本機を操作しなくなってから一定時間経過すると、自動的に優先機能画面に切換わります。

これをシステムオートリセットといいます。

出荷時設定では、1 分を経過するとコピー機能画面になります。

参照

システムオートリセットの切換えは設定メニューで設定できます。詳しくは、「<リセット設定>」（p. 12-31）をごらんください。

■ 自動的に節電状態にする（ローパワー）

本機は節電のため、本機を操作しなくなってから一定時間経過すると、タッチパネルの表示を消すなど、自動的に節電状態になります。

これをローパワーモードといいます。

ローパワーモードのときでも、本機はジョブを受け付けることができます。

出荷時設定では 15 分を経過するとローパワーモードになります。

<ローパワーモードからの復帰のしかた>

1 【パワーセーブ】を押します。

2 ウォームアップ中にジョブを受け付けます。

❍ タッチパネルの表示が再点灯し、ウォームアップの完了後に、プリントを開始できるようになります。（室温 23°C で 30 秒以内）

参照

ローパワーモードに切換わる時間を変更できます。詳しくは、「<パワーセーブ設定>」（p. 12-18）、（p. 12-25）をごらんください。

ひとこと

出荷時設定では【パワーセーブ】を押したときは、ローパワーモードになります。管理者設定でスリープモードに設定を変更できます。詳しくは、「<パワーセーブ設定>」（p. 12-25）をごらんください。

ひとこと

操作パネル上の他のキー、またはタッチパネル面を押してもローパワーモードから復帰します。

■ 自動的に節電状態にする（スリープ）

本機は節電のため、本機を操作しなくなってから一定時間経過すると、自動的に節電状態になります。

ローパワーモードよりも節電効果が得られますが、再度コピーを行うためのウォームアップにかかる時間はローパワーモードよりもかかります。

出荷時設定では 30 分を経過するとスリープモードになります。

<スリープモードからの復帰のしかた>

1 【パワーセーブ】を押します。

2 ウォームアップ中にジョブを受け付けます。

❍ タッチパネルの表示が再点灯し、ウォームアップの完了後に、プリントを開始できるようになります。（室温 23°C で 110 秒以内）

■ 手動で節電状態にする

パワーセーブ（ローパワー／スリープ）の機能を手動で設定します。

1 【パワーセーブ】を押します。または、【副電源スイッチ】を OFF にします。

❍ 出荷時設定ではローパワーモードになります。

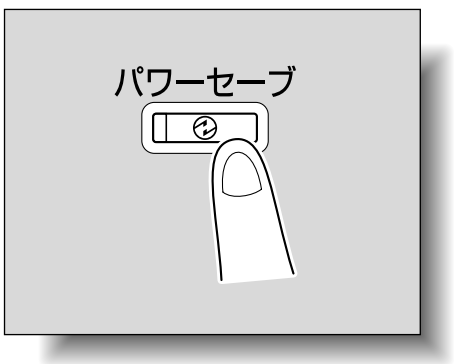

参照

スリープモードが動作するまでの時間を変更できます。詳しくは、「<パワーセーブ設定>」（p. 12-18）、（p. 12-25）をごらんください。

ひとこと

操作パネル上の他のキー、またはタッチパネル面を押してもスリープモードから復帰します。

詳しく説明します

出荷時設定では本機を操作しなくなってから 15 分が経過すると、ローパワーモードになり、30 分が経過するとスリープモードに切換わります。

参照

【パワーセーブ】のローパワーモードとスリープモードの切換えは管理者設定で設定を変更できます。詳しくは、「<パワーセーブ設定>」（p. 12-25）をごらんください。

■ 自動的に電源を OFF ／ ON する（ウィークリータイマー）

本機は、管理者がたてた使用時間スケジュールにしたがって自動的にスリープモードに切換え、使用を制限できます。

これをウィークリータイマーといいます。

ウィークリータイマー機能中に、本機を使用するときは、以下の手順を行ってください。

1 【パワーセーブ】を押します。

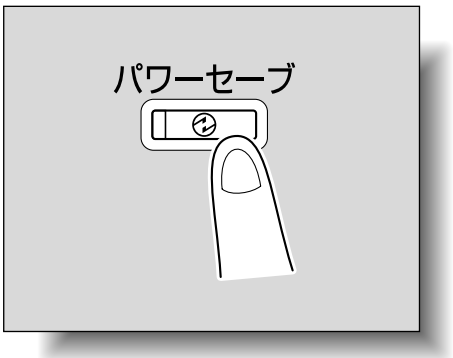

2 最大 8 桁の時間外パスワードを入力します。



3 ［OK］を押します。

「現在、ウィークリータイマー設定により使用時間外です 使用後、スリープモードに移行する時間を入力してください」と表示されます。

参照

出荷時設定はウィークリータイマーは設定されてません。ウィークリータイマーの設定については、「<ウィークリータイマー設定>」（p. 12-26）をごらんください。

ひとこと

【副電源スイッチ】を ON にしたとき、「現在、ウィークリータイマー設定により使用時間外です 使用後、スリープモードに移行する時間を入力してください」、「現在、ウィークリータイマー設定により使用時間外です 時間外使用パスワードを入力してください」と表示されることがあります。いずれもウィークリータイマーが機能しています。

詳しく説明します

- 管理者設定の［時間外パスワード設定］により、時間外パスワード入力画面を表示させないようにできます。
- 時間外パスワードの出荷時設定は OFF（表示させない）です。

参照

時間外パスワードの設定については、「<ウィークリータイマー設定>」（p. 12-26）をごらんください。

4 再度、スリープモードに移行するまでの時間をテンキーで入力します。

❍ 5 分～ 9 時間 59 分までの設定ができます。

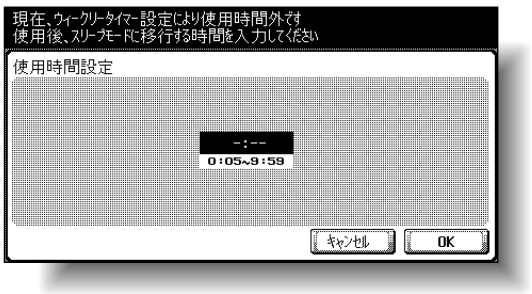

5 [OK] を押します。

基本設定画面に「コピーできます」と表示されます。

ひとこと

1 桁を入力する場合は、最初に「0」を入力します。ただし、5 分未満の値が入力された場合、5 分として設定されます。また、分の値に 60 分以上の設定はできません。

詳しく説明します

設定した時間内は通常どおりのコピーができます。

■ ユーザごとに本機の使用者を制限する（ユーザ認証）

本機は、管理者によってユーザ認証設定が行われると、ユーザ登録された特定の方だけが本機を使用できます。

原則

ユーザ認証機能を使用すると、ユーザに設定されたパスワードを入力した方だけが、本機を使用できます。
パスワードは管理者の方にご確認ください。
ユーザと部門は合わせて 1,000 件まで登録できます。

1 ［ユーザ名］を押します。

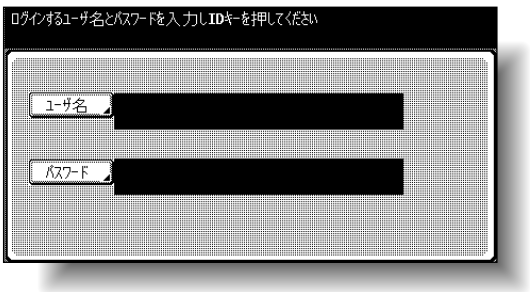

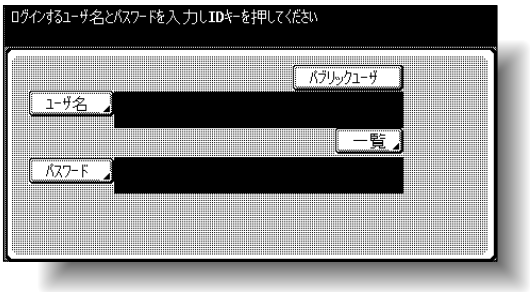



参照

ユーザ認証の設定手順については、「ユーザ認証 / 部門管理」（p. 12-34）をごらんください。

ひとこと

ユーザ認証設定は部門管理設定と併用できます。ユーザ認証 / 部門認証の設定を［連動しない］に設定している場合はユーザ認証を行ってから、部門管理画面からログインします。

詳しく説明します

- ユーザ認証は設定メニューの管理者設定で設定します。設定は管理者の方が行ってください。
- ユーザ名の一覧が表示されている場合は、一覧から目的のユーザ名を選択できます。［一覧］を押して目的のユーザ名を選択し、［OK］を押します。
- ユーザ名、パスワードを知らない方でも［パブリックユーザ］を押すと本機を使用できます。パブリックユーザの設定方法については、「認証方式の設定のしかた」（p. 12-73）、「パブリックユーザの認証」（p. 12-78）をごらんください。
- ユーザ認証で外部サーバ認証の Active Directory を設定している場合は、［ドメイン名］が表示され、デフォルト設定のサーバが表示されます。［ドメイン名］を押すと Active Directory に登録されたサーバが表示され、目的のサーバを選択できます。外部サーバの設定方法については、「認証方式の設定のしかた」（p. 12-73）をごらんください。
- セキュリティ強化設定が ON の場合、［パブリック］と［一覧］は表示されません。

2 ユーザ名を入力し、［OK］を押します。



3 ［パスワード］を押します。

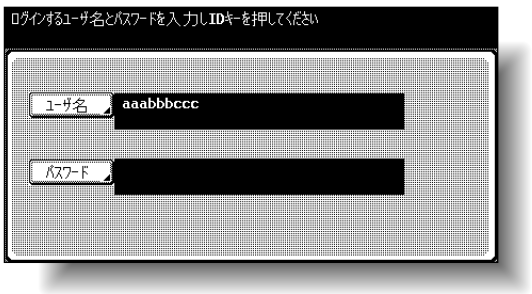

4 パスワードを入力し、［OK］を押します。



5 【ID】を押します。

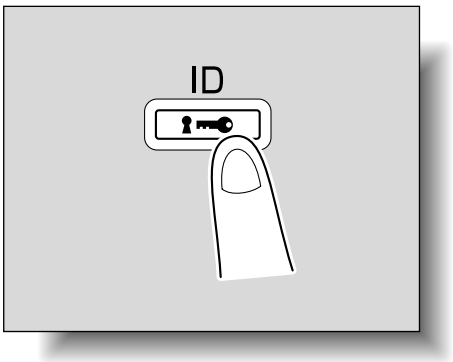

基本設定画面が表示されます。

6 目的の機能でコピーします。

7 プリントが終了したら、再度【ID】を押します。
ログアウト確認画面が表示されます。



8 ［はい］を押します。
ユーザ認証画面が表示されます。

ひとこと

部門管理設定をしている場合は、部門管理画面が表示されます。ただし、ユーザ認証 / 部門認証の連動を［連動する］に設定し、ユーザと部門の関連付けがされている場合は、部門認証画面は表示されません。

■ 部門ごとに本機の使用者を制限する（部門認証）

本機は、管理者によって部門管理設定が行われると、部門登録された特定の方だけが本機を使用できます。また部門管理ごとのプリント枚数などを管理できます。

これを部門管理といいます。

原則

部門管理機能を使用すると、各部門に設定されたパスワードを入力した方だけが、本機を使用できます。
パスワードは管理者の方にご確認ください。
ユーザと部門は合わせて 1,000 件まで登録できます。

1 ［部門名］を押します。

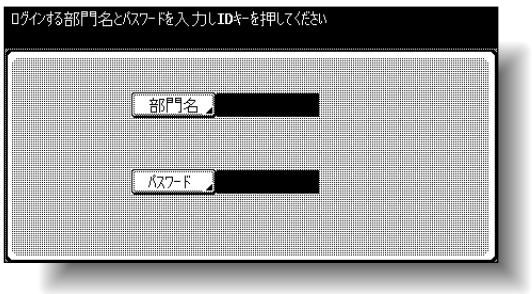

❍ 管理者設定によって、「パスワードのみ」が設定されている場合は、［入力］を押して手順 4 へ進んでください。

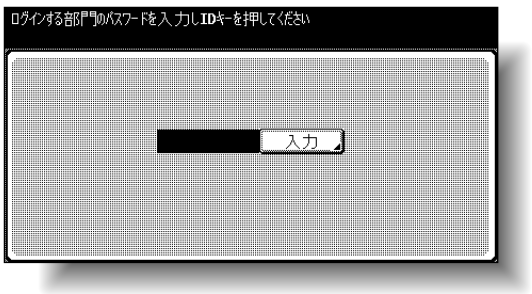

参照

部門管理の設定手順については、「ユーザ認証 / 部門管理」（p. 12-34）をごらんください。

詳しく説明します

・部門管理は設定メニューの管理者設定で設定します。設定は管理者の方が行ってください。
・管理者設定の部門管理認証方式が［パスワードのみ］に設定されているとパスワードを入力するだけでログインすることができます。詳しくは、「ユーザ認証 / 部門管理」（p. 12-34）をごらんください。

2 ［部門名］を入力し、［OK］を押します。



3 ［パスワード］を押します。

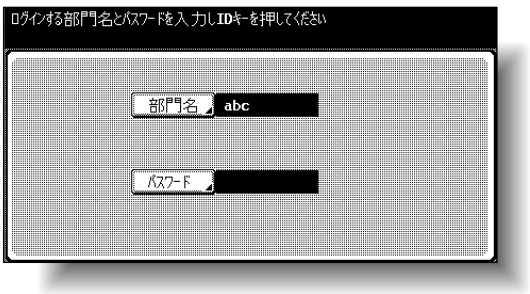

4 パスワードを入力し、［OK］を押します。



5 【ID】を押します。

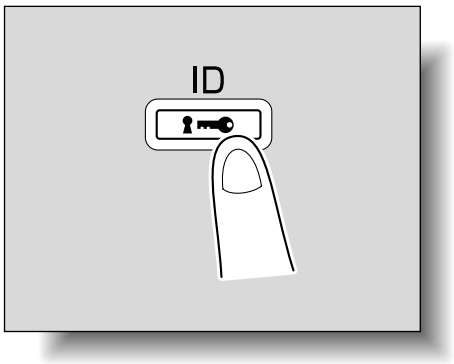

基本設定画面が表示されます。

6 目的の機能でコピーします。

7 プリントが終了したら、再度【ID】を押します。
ログアウト確認画面が表示されます。



8 ［はい］を押します。
部門認証画面が表示されます。

2.4　第 1 給紙トレイへ用紙をセットする

1 第 1 給紙トレイを引き出します。

2 押し上げ板を“カチッ”とロックするまで押し下げます。

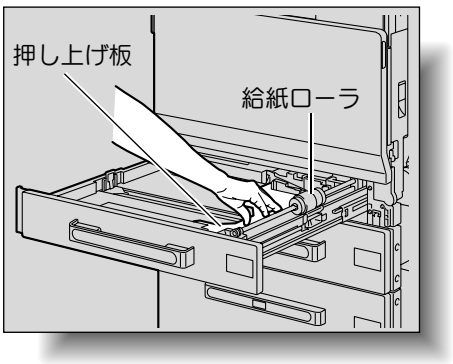

3 ガイド板をスライドさせ、用紙のサイズに合わせます。

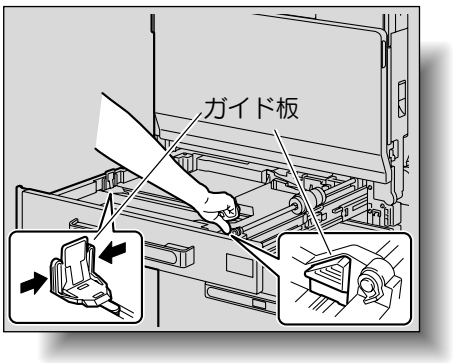

❍ A3 サイズを超える用紙をセットする場合は、後端ガイドを図の位置にセットします。

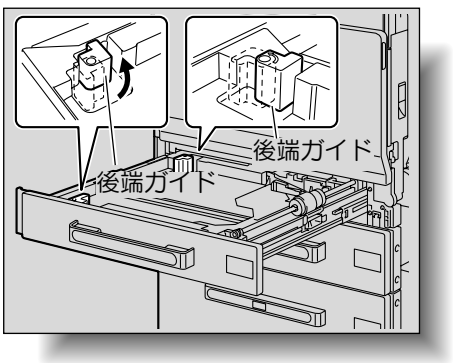

参照

第 1 給紙トレイの用紙サイズの設定については、「用紙サイズを指定する（サイズ指定）」(p. 7-11）をごらんください。

必ず守ってください

給紙ローラの表面には手を触れないように注意してください。

必ず守ってください

・セットした用紙に対して、ガイド板の位置が合っていない場合、用紙サイズを正しく検出できません。必ずガイド板は、セットした用紙サイズの位置に合わせてください。
・不定形紙をセットする場合は、用紙をセットしてから用紙サイズに合わせてガイド板を調節してください。

詳しく説明します

第 1 給紙トレイでは、A3 サイズを超える用紙は、最大幅 311.1 mm、最大長さ 457.2 mm までセットできます。

4

プリントしたい面（用紙の開封した面）を上向きにして用紙をセットします。

❍ レターヘッド紙は、プリントしたい面を下向きにしてセットします。

＜普通紙の場合＞

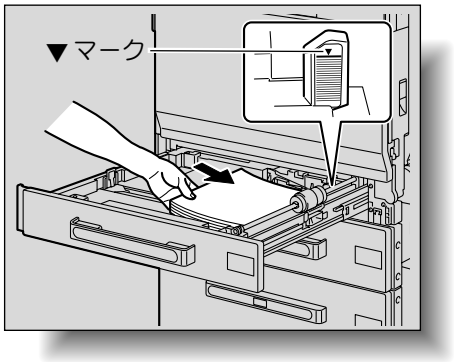

＜封筒の場合＞

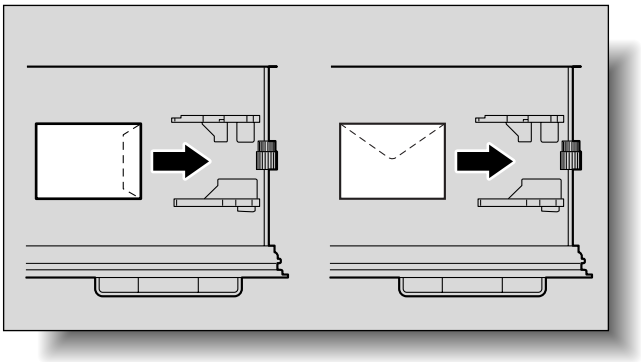

＜ OHP フィルムの場合＞

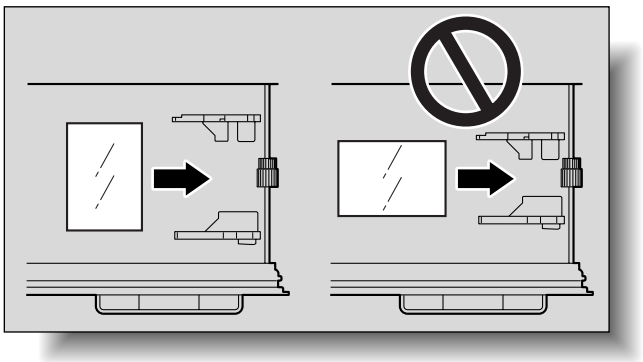

必ず守ってください

・用紙がカールしている場合は、用紙のカールを伸ばしてからセットしてください。
・用紙は▼マークをこえないようにセットしてください。

ひとこと

厚紙、OHP フィルム、官製はがき、ラベル用紙、封筒は 20 枚までセットできます。

必ず守ってください

・封筒をセットする場合は、封筒内部の空気を押し出し、封筒の折目をしっかり押さえてください。空気が残っていたり、折目がしっかり押さえられていないと、封筒にしわができたり、紙づまりの原因になります。
・封筒をセットする場合は、図のように封印部を下側にし、▭方向にセットしてください。封印部を上側にしてセットすると紙づまりの原因になります。封印部側にプリントはできません。

必ず守ってください

OHP フィルムをセットする場合は、図のように▯向きにセットしてください。▭向きにはセットしないでください。

<官製はがきの場合>

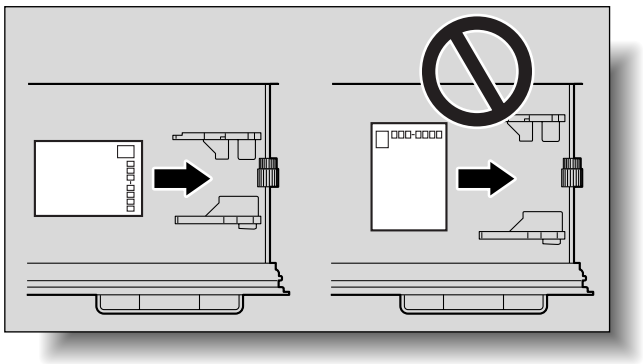

必ず守ってください

官製はがきをセットする場合は、図のように ◪ 方向にセットしてください。▯ 方向にはセットしないでください。

<レターヘッド紙の場合>

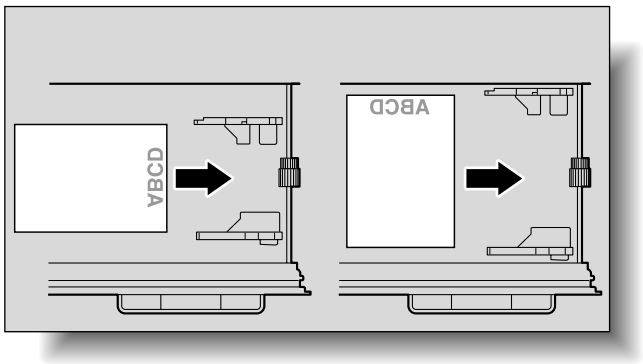

必ず守ってください

レターヘッド紙をセットする場合は、プリント面を下向きにしてセットしてください。

5 第 1 給紙トレイを閉じます。

❍ 封筒をセットした場合は、手順 6 へ進みます。

6 右上ドア解除レバーを引き、右上ドアを開きます。

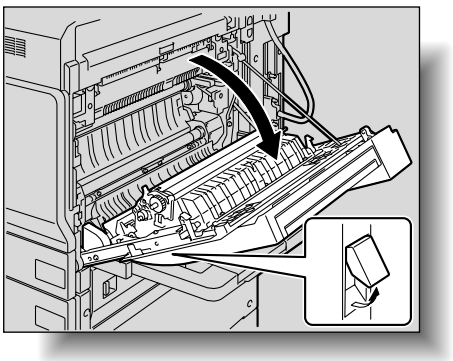

7 定着ユニットカバーを押し上げます。

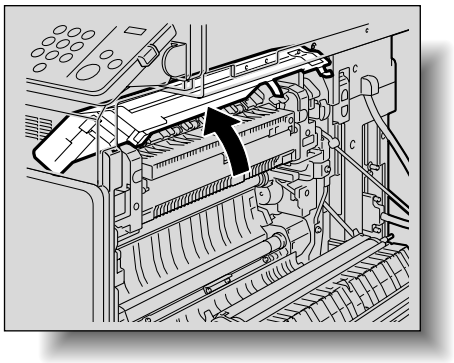

8 左右の解除レバー【M2】を ✉ の位置まで押し下げます。

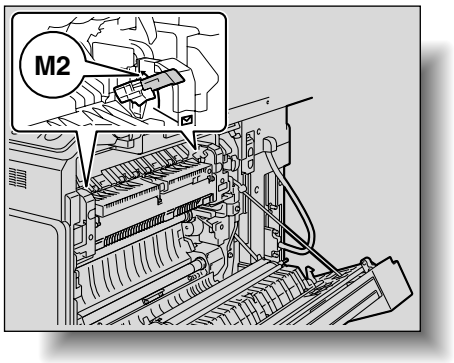

9 定着ユニットカバーを閉じます。

10 右上ドアを閉じます。

ひとこと

封筒のプリントが終わったら、左右の解除レバー【M2】を中央にもどしてください。

参照

専用紙をセットした場合は、用紙種類の設定が必要です。詳しくは「専用紙として設定する」（p. 7-21）をごらんください。

2.5　第 2 ／第 3 ／第 4 給紙トレイへ用紙をセットする

1 給紙トレイを引き出します。

2 ガイド板をスライドさせ、用紙のサイズに合わせます。

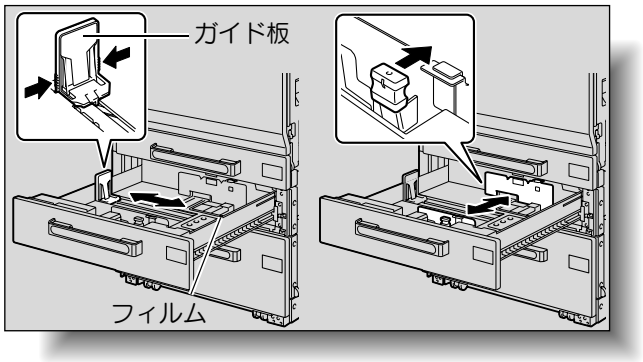

3 プリントしたい面（用紙の開封した面）を上向きにして用紙をセットします。

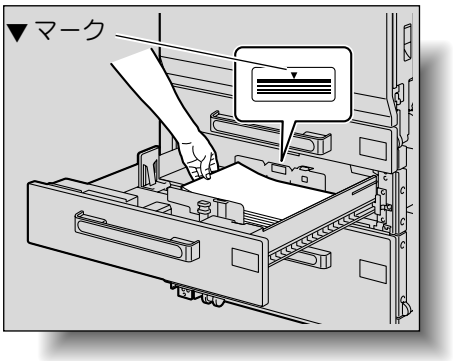

❍ レターヘッド紙は、プリントしたい面を下向きにしてセットします。

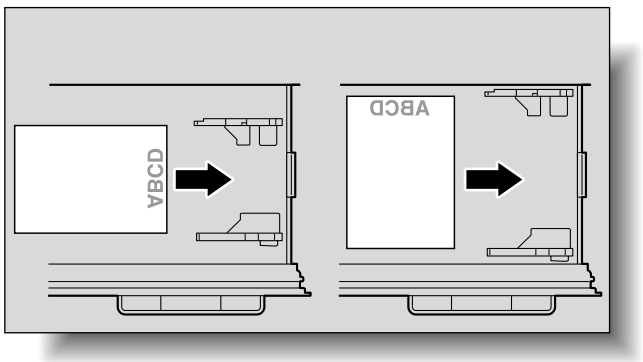

4 給紙トレイを閉じます。

必ず守ってください

- セットした用紙に対して、ガイド板の位置が合っていない場合、用紙サイズを正しく検出できません。必ずガイド板は、セットした用紙サイズの位置に合わせてください。
- フィルムには手を触れないように注意してください。

必ず守ってください

- 用紙がカールしている場合は、用紙のカールを伸ばしてからセットしてください。
- 用紙は▼マークをこえないようにセットしてください。
- 第 2 給紙トレイ、第 3 給紙トレイ、第 4 給紙トレイで使用できる用紙については、「用紙・原稿について」（p. 7-1）をごらんください。
- OHP フィルムや封筒にプリントしたい場合は、手差しトレイまたは第 1 給紙トレイを使用してください。

2.6　LCT へ用紙をセットする

1　トレイ解除ボタンを押します。

原則

【主電源スイッチ】が ON になっている場合でも、【副電源スイッチ】が OFF になっているときは、トレイ解除ボタンを押しても LCT を引き出すことができません。【副電源スイッチ】も ON にしてください。

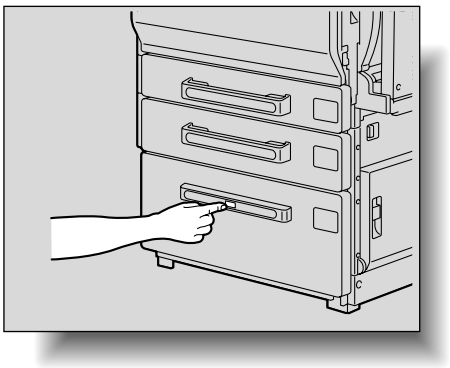

2　LCT を引き出します。

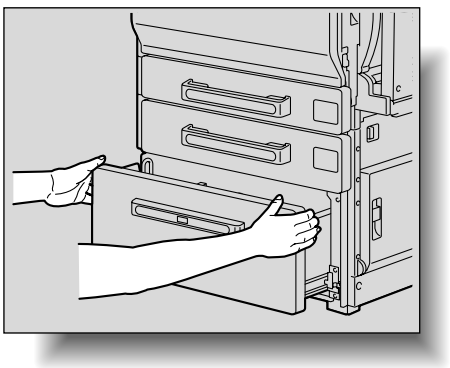

ひとこと

ローパワーモード時やスリープモード時にトレイ解除ボタンを押しても LCT は引き出すことができません。ローパワーモード、スリープモードから復帰してください。

3 LCT の右段に、プリントしたい面（用紙の開封した面）を上向きにして、用紙をセットします。

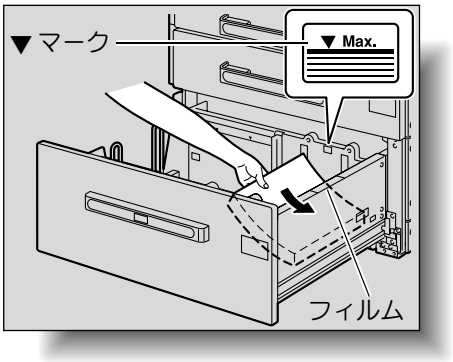

4 LCT の左段に、プリントしたい面（用紙の開封した面）を上向きにして、用紙をセットします。

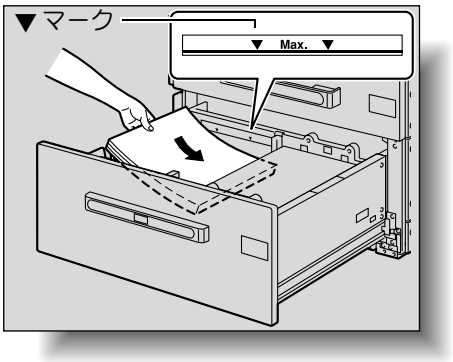

❍ レターヘッド紙は、プリントしたい面を下向きにしてセットします。

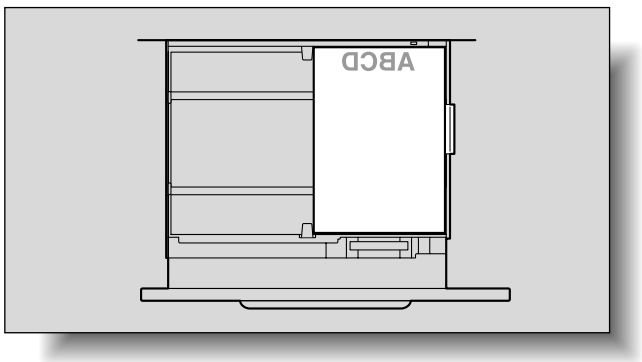

5 LCT を閉じます。

必ず守ってください

- フィルムには手を触れないように注意してください。
- 用紙がカールしている場合は、用紙のカールを伸ばしてからセットしてください。
- 用紙は▼マークをこえないようにセットしてください。
- LCT で使用できる用紙については、「用紙・原稿について」（p. 7-1）をごらんください。

2.7　手差しトレイへ用紙をセットする

給紙トレイにセットされていないサイズの用紙や、厚紙、官製はがき、封筒、OHP フィルム、ラベル用紙にプリントしたい場合に手差しトレイを使用します。

1 手差しトレイを開きます。

❍ 大きなサイズの用紙をセットする場合は、補助トレイを開きます。

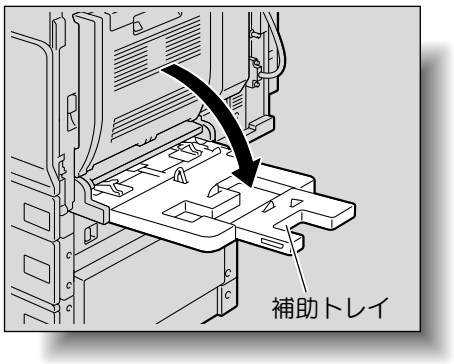

2 プリントしたい面を下向きにし、用紙の先端を奥まで差込んでセットします。

3 ガイド板をスライドさせ、用紙のサイズに合わせます。

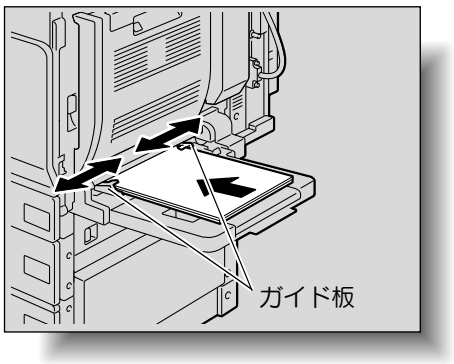

参照

手差しトレイの用紙サイズの設定については、「用紙サイズを指定する（サイズ指定）」（p. 7-11）をごらんください。

必ず守ってください

- 用紙は▲マークをこえないようにセットしてください。
- ガイド板を確実に用紙の端面に合わせてください。
- 用紙がカールしている場合は、用紙のカールを伸ばしてからセットしてください。

詳しく説明します

セットする用紙の下面に画像がプリントされます。

＜官製はがきの場合＞

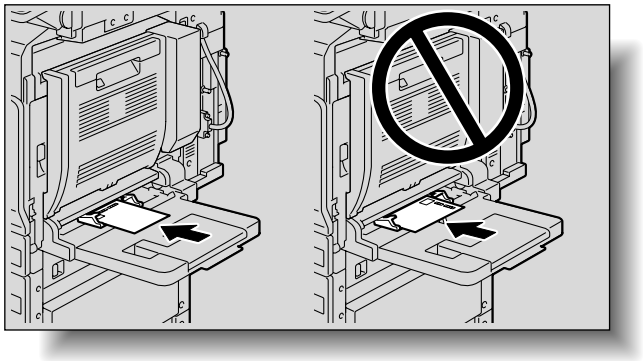

＜ OHP フィルムの場合＞

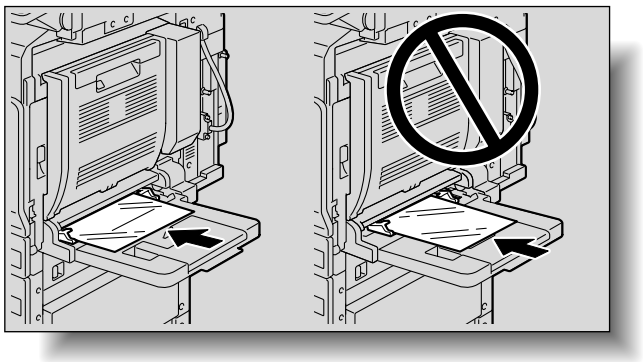

必ず守ってください

- 官製はがきをセットする場合は、図のように ◪ 方向にセットしてください。◩方向にはセットしないでください。
- 手差しトレイには最大 20 枚の官製はがきをセットできます。

必ず守ってください

- OHP フィルムをセットする場合は、図のように◩方向にセットしてください。◪ 方向にはセットしないでください。
- 手差しトレイには最大 20 枚の OHP フィルムをセットできます。

＜封筒の場合＞

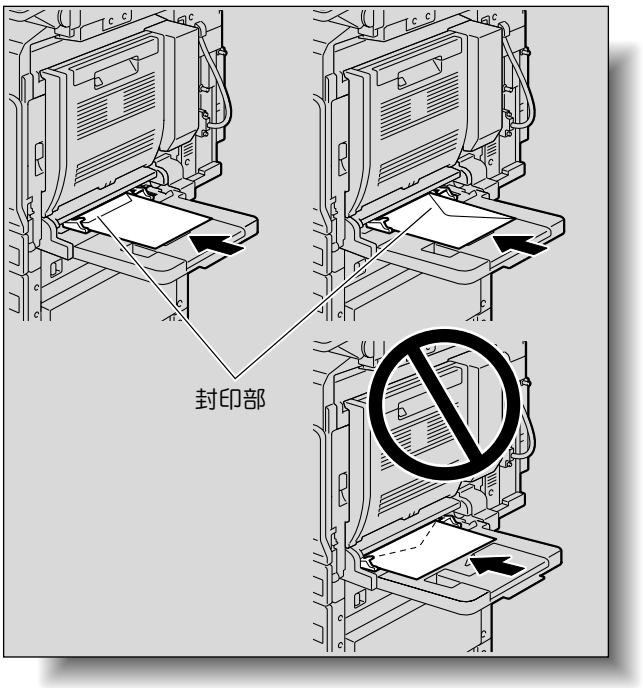

必ず守ってください

- 封筒をセットする場合は、封筒内部の空気を押し出し、封筒の折目をしっかり押さえてください。空気が残っていたり、折目がしっかり押さえられていないと、紙にしわができたり、紙づまりの原因になります。
- 封筒をセットする場合は、図のように封印部を上側にしてセットしてください。封印部を下側にしてセットすると紙づまりの原因になります。封印部側にプリントはできません。
- 手差しトレイには最大 10 枚の封筒をセットできます。

＜ラベル用紙の場合＞

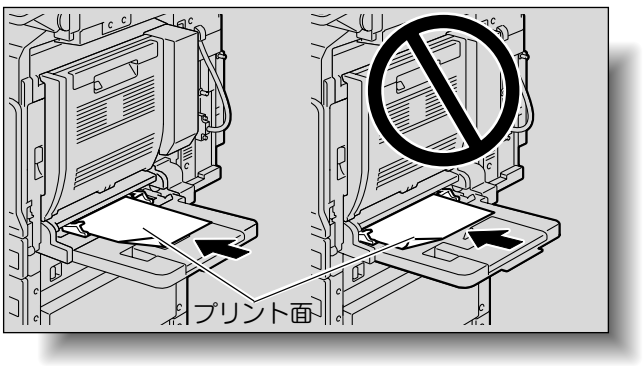

必ず守ってください

- ラベル用紙をセットする場合は、図のように ◪ 方向にセットしてください。◪方向にはセットしないでください。
- 手差しトレイには最大 20 枚のラベル用紙をセットできます。

<レターヘッド紙の場合>

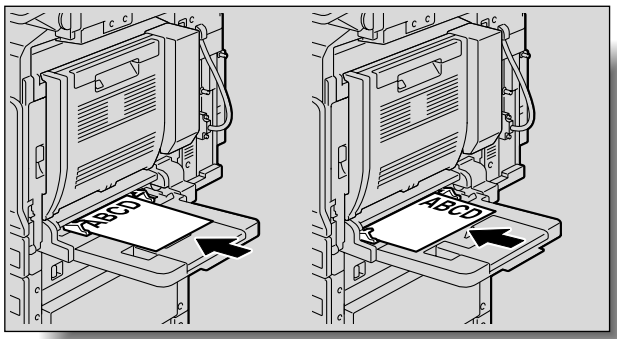

4 用紙種類を選択します。

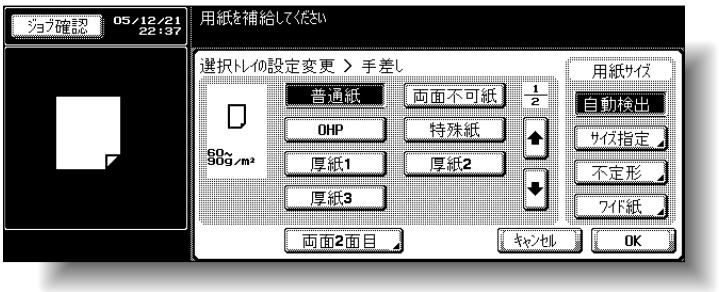

❍ 色紙、封筒、レターヘッド紙にプリントする場合は、[▼] を押してから選択します。



❍ 封筒をセットした場合は、手順 5 へ進みます。

必ず守ってください

レターヘッド紙をセットする場合は、プリント面を上側に向けてセットしてください。

ひとこと

- [はがき] を選択すると、用紙の種類は [厚紙 2] に自動設定されます。
- 官製はがき以外をセットした場合は、適した用紙種類に変更してください。
- ラベル用紙を使用する場合は、厚紙 1 に設定してください。

参照

- 用紙サイズの詳細については、「用紙について」(p. 7-2) をごらんください。
- 不定形サイズの設定のしかたについては、「不定形紙をセットする（不定形)」(p. 7-13) をごらんください。
- ワイド紙の設定のしかたについては、「ワイド紙の設定をする」(p. 7-18) をごらんください。
- 特殊紙の詳細については、「専用紙について」(p. 7-5) をごらんください。

5 右上ドア解除レバーを引き、右上ドアを開きます。

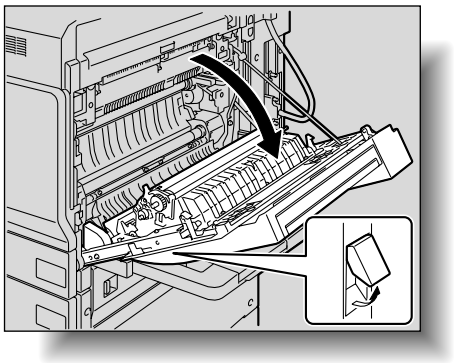

6 定着ユニットカバーを押し上げます。

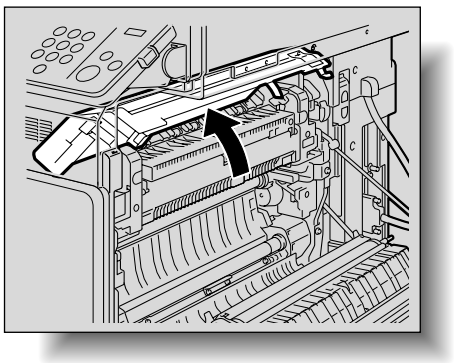

7 左右の解除レバー【M2】を ✉ の位置まで押し下げます。

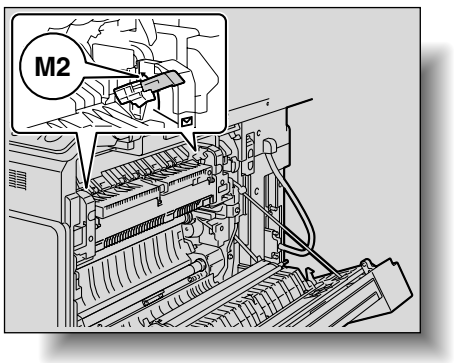

8 定着ユニットカバーを閉じます。

9 右上ドアを閉じます。

必ず守ってください

封筒のコピーが終わったら、左右の解除レバー【M2】を中央にもどしてください。普通紙にプリントしたときに、画像不良になることがあります。

第３章
基本機能

基本的なコピーのとりかたについて説明します。

3.1　コピー操作の流れ 3-2
3.2　組合わせできない操作について 3-4
3.3　原稿をセットする 3-6
3.4　原稿の設定をする 3-17
3.5　プリントカラーを選ぶ 3-27
3.6　用紙を選ぶ 3-29
3.7　倍率を選ぶ 3-31
3.8　原稿／コピー機能を選ぶ 3-41
3.9　原稿の画質を選ぶ 3-45
3.10　濃度を選ぶ 3-48
3.11　集約を選ぶ 3-52
3.12　仕上り機能を選ぶ 3-54
3.13　中とじ／中折りを選ぶ 3-63
3.14　プリント中に次のコピー原稿を読込む （コピー予約）..... 3-67
3.15　読込み・プリントを中断する 3-68
3.16　中断したジョブを削除する 3-69

3.1　コピー操作の流れ

コピーをとるときの操作の流れを説明します。
ここでは、片面原稿を基本的な操作でコピーする方法を説明します。

1

【コピー】を押し、コピー機能画面を表示させます。

2

原稿をセットします。

- 原稿のセットのしかたについて詳しくは、（p. 3-6）をごらんください。

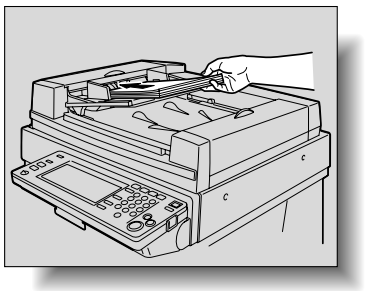

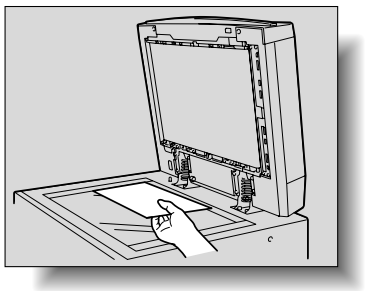

3

必要に応じて各機能の設定をします。



- 出荷時設定では、初期設定として以下の設定がされています。
  ［カラー］：オートカラー
  ［用紙］：自動用紙
  ［倍率］：等倍（× 1.000）
  ［片面 / 両面］：片面>片面
  ［画質 / 濃度］：文字 / 写真
- 原稿設定については、（p. 3-17）をごらんください。
- カラーの設定については、（p. 3-27）をごらんください。
- 用紙サイズの設定については、（p. 3-29）をごらんください。
- 倍率の設定については、（p. 3-31）をごらんください。
- 原稿とコピー機能の設定については、（p. 3-41）をごらんください。

参照

各機能には組合わせて設定できないものがあります。組合わせて設定できない機能については、「組合わせできない操作について」（p. 3-4）をごらんください。

- 原稿の画質については、(p. 3-45) をごらんください。
- コピー濃度の設定については、(p. 3-48) をごらんください。
- 集約コピーの設定については、(p. 3-52) をごらんください。
- コピーの仕上がりについては、(p. 3-54) をごらんください。
- 中とじ、折りの設定については、(p. 3-63) をごらんください。
- 応用機能の設定については、(p. 8-1) をごらんください。

4

テンキーでコピー部数を入力します。

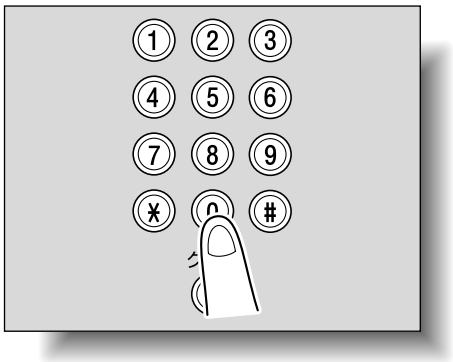

- コピー部数を間違えて入力した場合、【クリア】を押してもう 1 度入力しなおしてください。

5

【スタート】を押します。

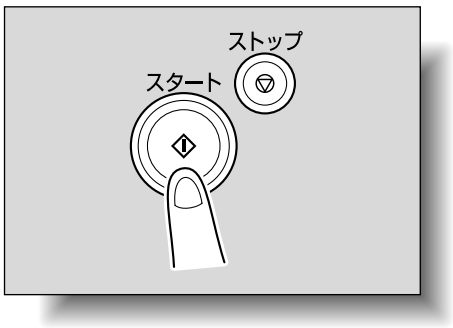

- コピーを中断したい場合は、【ストップ】を押してください。詳しくは、(p. 3-68) をごらんください。
- コピーの途中で次のコピーを予約できます。詳しくは、コピー予約をごらんください。(p. 3-67)

3.2　組合わせできない操作について

各機能には組合わせて設定できないものがあります。

組合わせできない操作を行った場合の動作には、以下の 2 種類があります。

- あとから設定したものが優先される。（先に設定したものは解除される。）
- 先に設定したものが優先される。（警告メッセージが表示される。）

■ あとから設定した機能が優先される場合

ここでは、2 点ステープルを設定してから小冊子を設定する場合について説明します。

1

2 点ステープルを設定します。

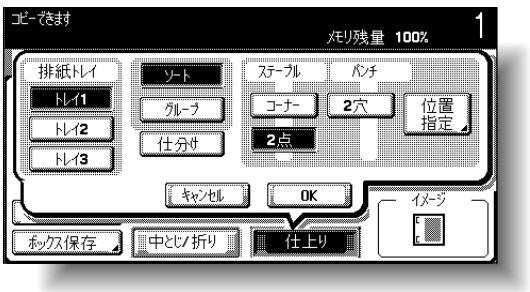

2

小冊子を設定します。

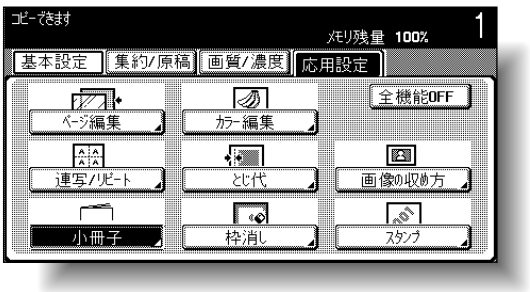

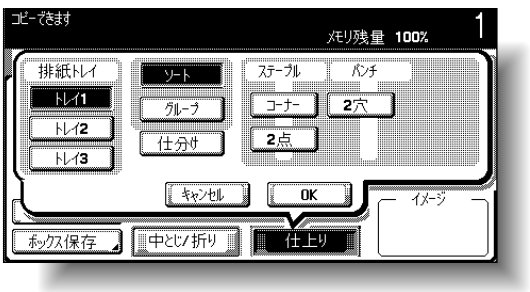

2 点ステープルは自動で解除され、小冊子が有効になります。

2 点ステープルを有効にする場合は、小冊子を解除し、再度 2 点ステープルの設定を行います。

■ 先に設定した機能を優先する場合

組合わせ禁止の警告メッセージが表示された場合、それらの機能は組合わせできません。

ここでは、小冊子を設定してから 2 点ステープルを設定する場合について説明します。

1 小冊子を設定します。

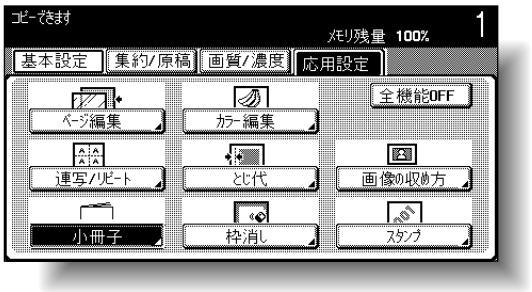

2 2 点ステープルを設定します。

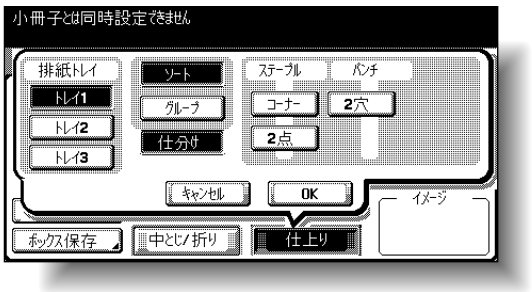

「小冊子とは同時設定できません」と表示され、2 点ステープルは設定できません。

小冊子が有効となり、2 点ステープルは無効となります。

2 点ステープルを有効にする場合は、小冊子を解除し、再度 2 点ステープルの設定を行います。

3.3　原稿をセットする

原稿のセット方法には以下の 2 種類の方法があります。原稿の種類に合わせて最適な原稿セットを行ってください。

原稿セット方法	特長
ADF の場合	複数枚の原稿の上から自動的に 1 枚ずつ送り出し、読込みます。両面原稿も自動的に読込むことができます。
原稿ガラスの場合	原稿を原稿ガラス上に直接セットして原稿を読込みます。本などの ADF にセットできない原稿を読込むのに適しています。

■ ADF に原稿をセットする

1

ガイド板を原稿のサイズに合わせます。

❍ 大きなサイズの原稿をセットするときには、原稿サポートを引き出します。



ひとこと

ADF はオプションです。

必ず守ってください

クリップやステープルなどでとじられた原稿は、絶対にセットしないでください。

参照

ADF にセットできる原稿については、「原稿について」（p. 7-25）をごらんください。

2

原稿のコピーしたい面（1 ページ目）を上向きにし、原稿給紙トレイへセットします。

❍ 原稿の天部（上側）が奥側、または右側になるようにします。

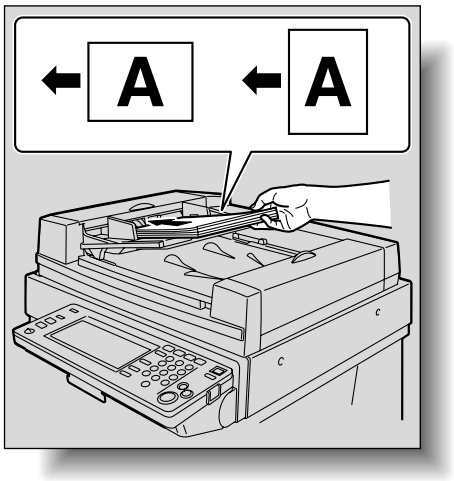

3

ガイド板を原稿に沿わせます。

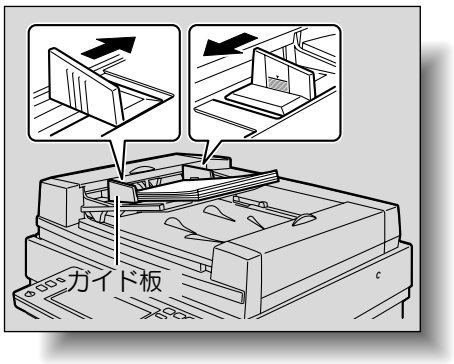

必ず守ってください

・原稿は 100 枚または▼マークを超えてセットしないでください。原稿づまりや原稿破損の原因となります。また、故障の原因となります。ただし、原稿が 100 枚を超える場合でも、原稿を分割して読込ませることができます。詳しくは、「原稿を分割して読込む（連続読み設定）」（p. 3-10）をごらんください。
・原稿のセットが不完全な場合、原稿が斜め送りされ、原稿づまりや原稿破損の原因となります。

参照

・サイズの異なる原稿（混載原稿）のセットのしかたについては、「サイズの異なる原稿をセットする（混載原稿）」（p. 3-17）をごらんください。
・厚手の原稿（厚紙原稿）のセットのしかたについては、「厚手の原稿をセットする（厚紙原稿）」（p. 3-19）をごらんください。
・原稿の向きの指定のしかたについては、「原稿のセット方向を設定する（原稿セット方向）」（p. 3-20）をごらんください。
・原稿のとじ代位置の指定のしかたについては、「とじ代を設定する（原稿のとじ代）」（p. 3-22）をごらんください。

■ 原稿ガラス上に原稿をセットする

1 ADF、またはオリジナルカバーを開きます。

原則

原稿をセットするときは、必ず ADF、またはオリジナルカバーを 20° 以上開いてください。
20° 以上開けずに原稿をセットすると原稿のサイズを検出できない場合があります。

2 原稿のコピーしたい面を下側に向け、原稿ガラス上に置きます。

- 原稿の天部（上側）が奥側、または左側になるようにします。

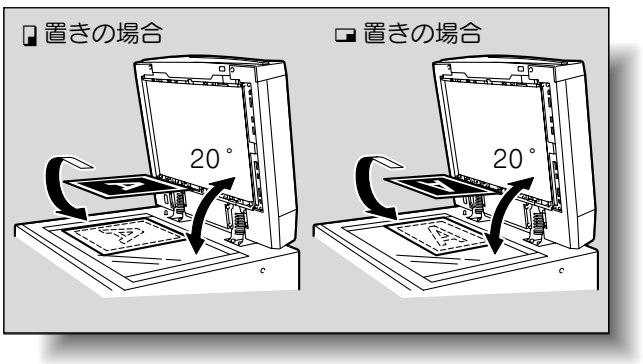

参照

原稿ガラス上にセットできる原稿については、「原稿について」（p. 7-25）をごらんください。

必ず守ってください

- 原稿ガラス上には 2 kg を超えるような重い原稿は載せないでください。また本の見開き原稿などをセットする場合、強い力で上から押さえつけないようにしてください。故障の原因となります。
- 原稿が厚い本や立体物である場合は、ADF、またはオリジナルカバーを閉じずに読込みを行ってください。ADF、またはオリジナルカバーを閉じずに読込みを行った場合、光が漏れることがありますので、原稿ガラス面を直視しないようにしてください。ただし、漏れ出る光はレーザー光線ではありませんので、レーザーの危険にさらされることはありません。

3 原稿スケール左奥側の ◣ マークに合わせて原稿をセットします。

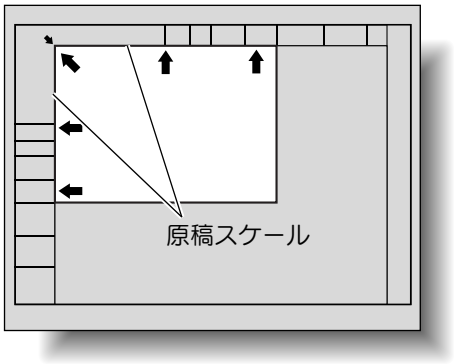

❍ 透明度の高い原稿をセットする場合、原稿と同じサイズの白紙を原稿の上に重ねます。

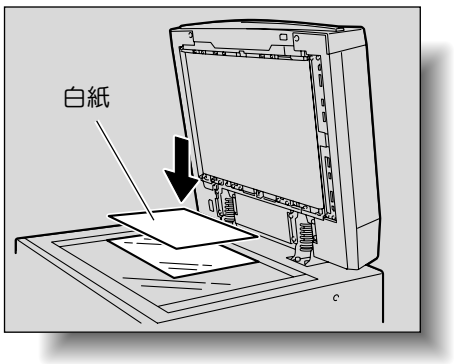

❍ 本や雑誌などのとじてある見開き原稿をセットする場合、図のように原稿の天部（上側）を奥側にして原稿を置き、原稿スケール左奥側の ◣ マークに合わせます。

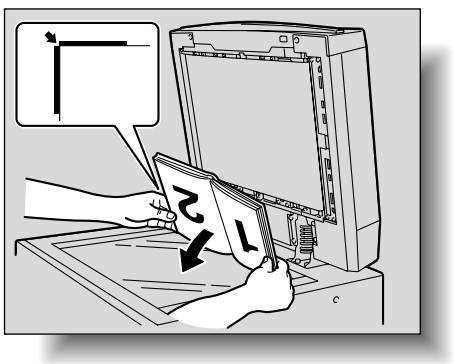

4 ADF、またはオリジナルカバーを閉じます。

参照

・原稿の向きを指定したい場合は、「原稿のセット方向を設定する（原稿セット方向）」（p. 3-20）をごらんください。
・原稿のとじ代位置の指定のしかたについては、「とじ代を設定する（原稿のとじ代）」（p. 3-22）をごらんください。

■ 原稿を分割して読込む（連続読み設定）

大量にある原稿をいくつかに分けて読込ませることができます。

ADF に 1 度にセットできる原稿枚数は最大 100 枚までですが、連続読み設定でコピーすることにより、100 枚を超える原稿を読込ませ、ひとつのコピージョブとして扱うことができます。また、原稿ガラス上にセットして読込ませたり、途中で ADF に切換えることもできます。

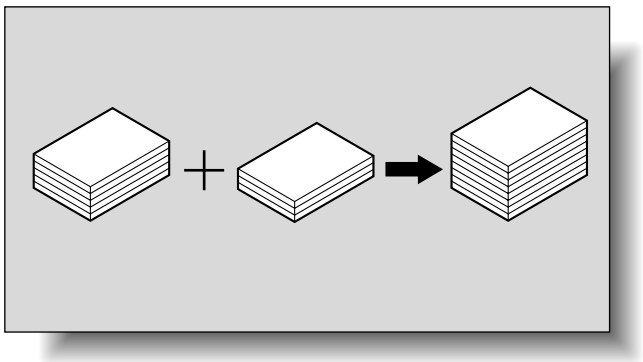

1 原稿をセットします。

2 基本設定画面の［連続読み設定］を押します。



必ず守ってください

原稿積載量は普通紙使用時で 100 枚（80 g/m^2）、厚紙原稿使用時で 38 枚（210 g/m^2）までです。

ひとこと

連続読み時の出力設定には［自動出力］と［一括出力］があり、出荷時設定では［自動出力］が設定されています。

参照

連続読み時の出力設定については、「コピー設定」（p. 12-21）の「連続読み時の出力設定」をごらんください。

参照

原稿セット方法については、「原稿をセットする」（p. 3-6）をごらんください。

ひとこと

連続読み設定機能を解除するときは、再度［連続読み設定］を押します。

3 【スタート】を押します。

読込みが開始されます。

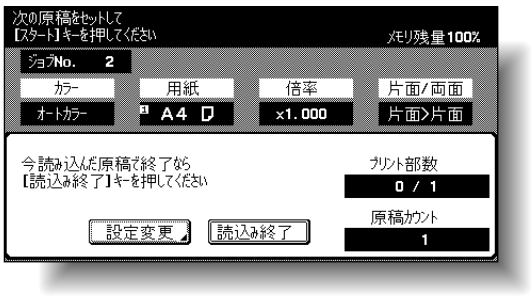

- 連続読み時の出力設定で一括出力が設定されている場合は、ADF で原稿読込み中、以下の画面で［読込み終了］を押すと手順 5 に進みます。

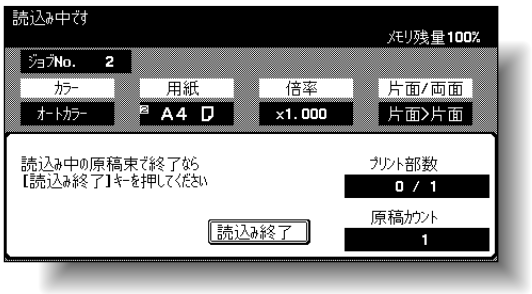

- 次の原稿をセットし、【スタート】を押します。
- ADF にセットできないような原稿は原稿ガラス上にセットしてください。セットできる原稿については、「原稿について」（p. 7-25）をごらんください。
- 読込み設定を変更する場合は、［設定変更］を押します。読込み設定の変更については、「原稿ごとに読込み設定を変更する」（p. 3-24）をごらんください。

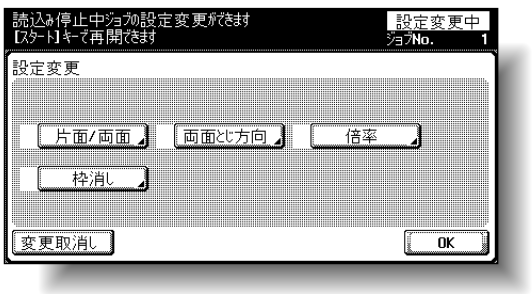

詳しく説明します

手順 2 を繰り返して、全ての原稿を読込みます。
基本設定画面右上部の［メモリ残量］表示で、メモリの残量が確認できます。
画像データを削除したいときは、【ストップ】を押して、ジョブの削除を行ってください。詳しくは、「読込み・プリントを中断する」（p. 3-68）をごらんください。

ひとこと

読込み設定の変更画面は、設定により表示されるキーが異なります。変更できる設定は、以下のとおりです。
片面 / 両面、両面とじ方向、倍率、枠消し、折目消し、原稿サイズ

4

全ての原稿を読込んだあと、［読込み終了］を押します。



❍ 連続読み時の出力設定で一括出力が設定されている場合は、表示される原稿読込み終了の確認画面で［はい］を押します。



5

【スタート】を押します。

❍ 連続読み時の出力設定で一括出力が設定されている場合は、［プリント実行］または【スタート】を押します。

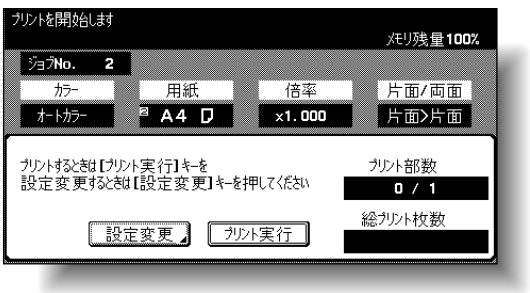

ひとこと

［いいえ］を押すと手順3にもどります。

❍ 連続読み時の出力設定で一括出力が設定されている場合は、コピー設定を変更できます。［設定変更］を押し、コピー設定を変更して［OK］を押します。

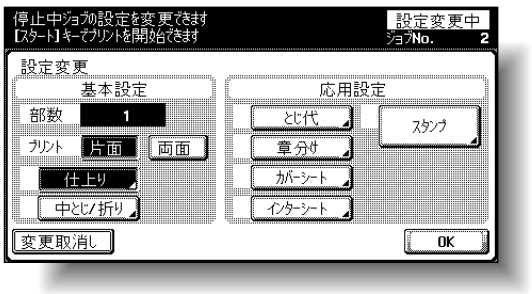

ひとこと

［変更取消し］を押すと設定は変更されません。

■ 複数枚の原稿を原稿ガラス上にセットする

両面コピーや集約コピーなどを原稿ガラスを使用してコピーする場合、複数枚の原稿を原稿ガラス上にセットし、読込ませます。ここでは、原稿ガラスを使用して片面>両面コピーをとる場合の手順を説明します。

1 ADF、またはオリジナルカバーを開きます。

2 1枚目または1面目の原稿のコピーしたい面を下側に向け、原稿ガラス上にセットします。

❍ 原稿のセットのしかたについては、「原稿ガラス上に原稿をセットする」（p. 3-8）をごらんください。

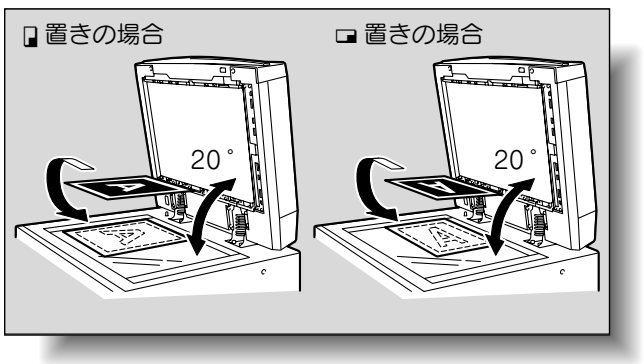

3 ADF、またはオリジナルカバーを閉じます。

ひとこと

連続読み時の出力設定には［自動出力］と［一括出力］があり、出荷時設定では［自動出力］が設定されています。

参照

連続読み時の出力設定については、「コピー設定」（p. 12-36）をごらんください。

4 基本設定画面の［片面 / 両面］を押します。

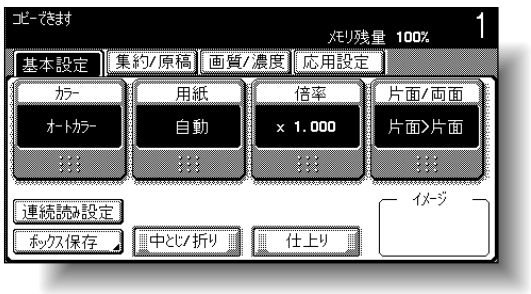

片面 / 両面画面が表示されます。

5 ［片面>両面］を押します。



6 ［開き方向］を押し、コピー開き方向を設定して、［OK］を押します。

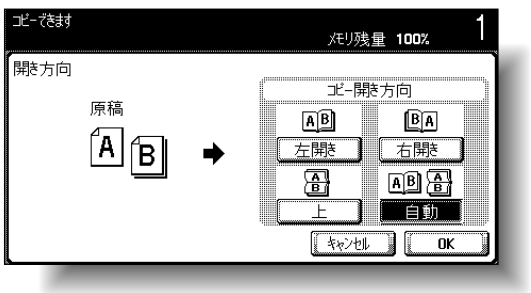

7 ［原稿セット方向］を押し、セットした原稿の方向を設定して、［OK］を押します。

8 ［OK］を押します。

ひとこと

表示される画面は、装着されているオプションにより異なります。

ひとこと

開き方向の設定については、「両面コピーを選択する」（p. 3-43）をごらんください。

ひとこと

原稿セット方向については、「原稿のセット方向を設定する（原稿セット方向）」（p. 3-20）をごらんください。

9 【スタート】を押します。

読込みが開始されます。

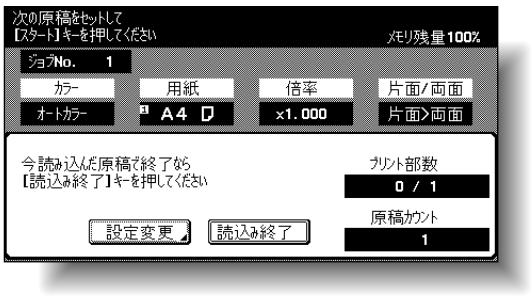

10 2 枚目または 2 面目の原稿をセットし、【スタート】を押します。

- 残りの原稿がある場合、手順 10 を繰り返し行います。
- 読込み設定を変更する場合は、［設定変更］を押します。読込み設定の変更については、「原稿ごとに読込み設定を変更する」（p. 3-24）をごらんください。

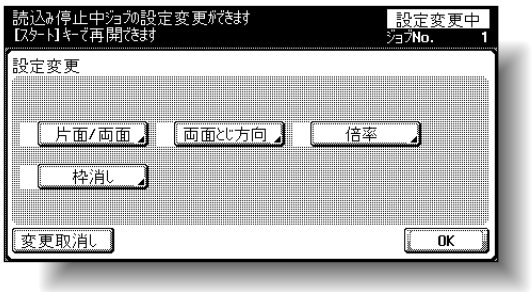

11 全ての原稿を読込んだあと、［読込み終了］を押します。



ひとこと

読込み設定の変更画面は、設定により表示されるキーが異なります。変更できる設定は、以下のとおりです。
片面 / 両面、両面とじ方向、倍率、枠消し、折目消し、原稿サイズ

❍ 連続読み時の出力設定で一括出力が設定されている場合は、表示される原稿読込み終了の確認画面で［はい］を押します。



ひとこと

［いいえ］を押すと手順9にもどります。

12

【スタート】を押します。

❍ 連続読み時の出力設定で一括出力が設定されている場合は、［プリント実行］または【スタート】を押します。



❍ 連続読み時の出力設定で一括出力が設定されている場合は、コピー設定を変更できます。［設定変更］を押し、コピー設定を変更して［OK］を押します。

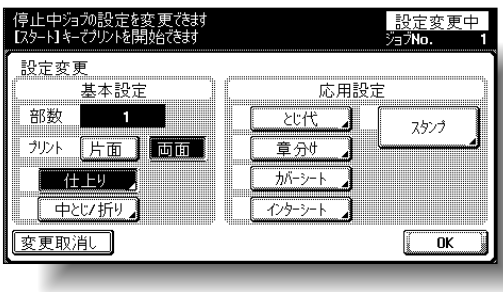

ひとこと

［変更取消し］を押すと設定は変更されません。

3.4　原稿の設定をする

コピーをとる原稿の種類を設定する方法を説明します。

■ サイズの異なる原稿をセットする（混載原稿）

サイズの異なる原稿を一度にセットし、自動的に 1 枚ずつ送り出し、読込みます。

1 ガイド板を最も大きな原稿のサイズに合わせます。

❍ 大きなサイズの原稿をセットするときには、原稿サポートを引き出します。

2 原稿を図のようにコピーしたい面（1 ページ目）を上向きにして揃えます。

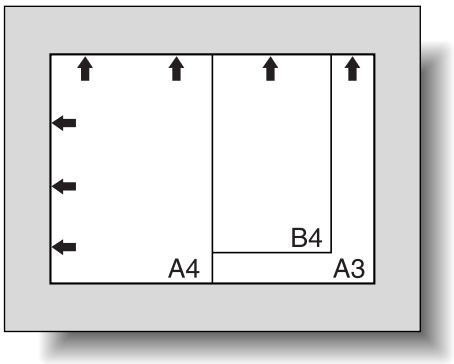

3 原稿のコピーしたい面（1 ページ目）を上向きにし、原稿給紙トレイへセットします。
ガイド板を原稿に沿わせます。

❍ 原稿は、ADF に対して左側と奥側を基準にしてセットします。

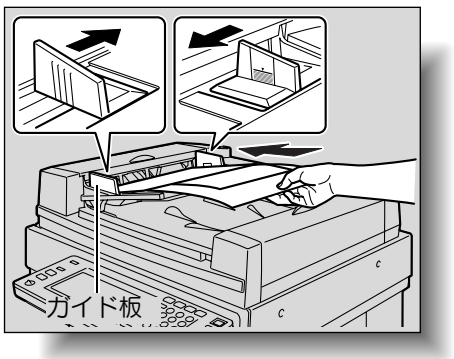

詳しく説明します

混載できる原稿サイズの組合わせは、セットする原稿の最大幅（ガイド板の開き幅）により異なります。

参照

ADF に混載できる原稿サイズの組合わせについては、「ADF にセットできる原稿」（p. 7-25）をごらんください。

詳しく説明します

・原稿は 100 枚または▼マークを超えてセットしないでください。原稿づまりや原稿破損の原因となります。また、故障の原因となります。ただし、原稿が 100 枚を超える場合でも、原稿を分割して読込ませることができます。詳しくは、「原稿を分割して読込む（連続読み設定）」（p. 3-10）をごらんください。
・原稿のセットが不完全な場合、原稿が斜め送りされ、原稿づまりや原稿破損の原因となります。

4 基本設定画面の［集約 / 原稿］を押します。

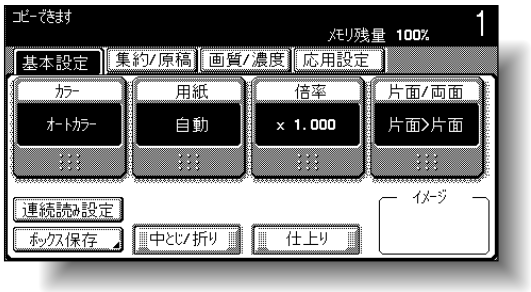

集約 / 原稿画面が表示されます。

5 ［混載原稿］を押します。

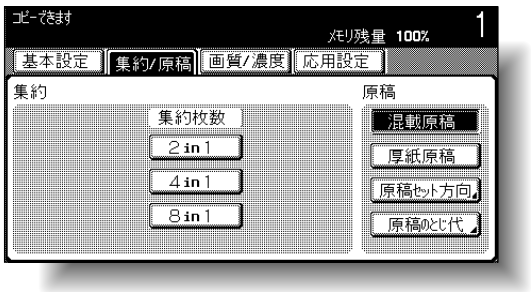

詳しく説明します

混載原稿機能を解除するときは、再度［混載原稿］を押します。

■ 厚手の原稿をセットする（厚紙原稿）

ADF に原稿をセットしてコピーする場合、原稿の厚さが坪量 129 g/m^2 ～ 210 g/m^2 のときは厚紙原稿機能に設定してください。

詳しく説明します

厚紙原稿機能を設定した場合、ADF にセットできる原稿枚数は 38 枚までとなります。厚紙原稿については、「原稿について」（p. 7-25）をごらんください。

参照

原稿のセット方法については、「原稿をセットする」（p. 3-6）をごらんください。

1 原稿をセットします。

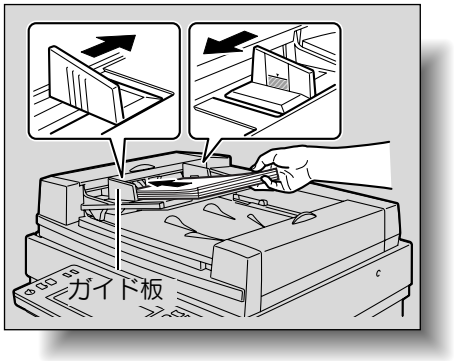

2 基本設定画面の［集約 / 原稿］を押します。

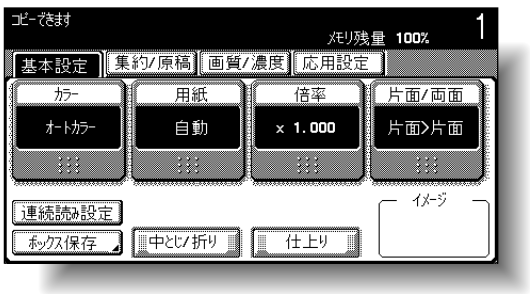

集約 / 原稿画面が表示されます。

3 ［厚紙原稿］を押します。

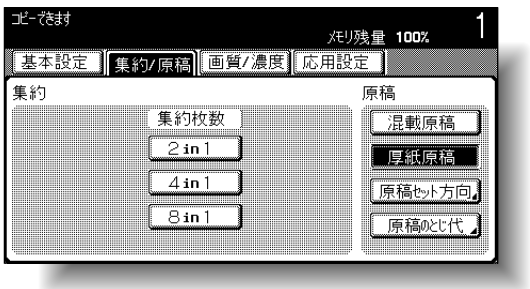

■ 原稿のセット方向を設定する（原稿セット方向）

両面原稿からのコピー、両面コピーや集約コピーなどを使用する場合、原稿のセット方向を設定してください。原稿のセット方向を設定しないと、ページ順やオモテ面とウラ面の配置が正しくコピーできないことがあります。

原稿のセット方向について

ADF を使用	原稿ガラスを使用	アイコン	説明
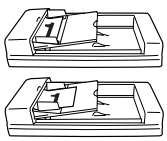	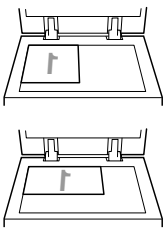		原稿の天部（上側）を奥側にしてセットした場合に選択します。
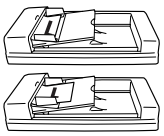	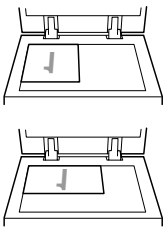	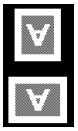	原稿の天部（上側）を手前側にしてセットした場合に選択します。
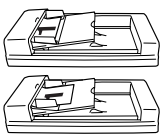	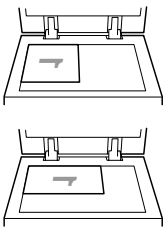	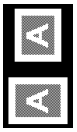	・ADF に原稿の天部（上側）を左側にしてセットした場合に選択します。 ・原稿ガラス上に原稿の天部（上側）を右側にセットした場合に選択します。
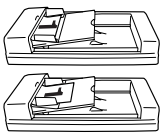	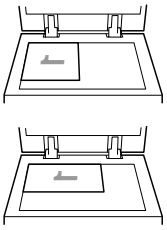	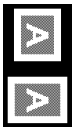	・ADF に原稿の天部（上側）を右側にセットした場合に選択します。 ・原稿ガラス上に原稿の天部（上側）を左側にセットした場合に選択します。

ひとこと

出荷時設定では、A（天部（上側）を奥側にしてセット）が選択されています。

■ 原稿セット方向の設定のしかた

1 原稿をセットします。

2 基本設定画面の［集約 / 原稿］を押します。

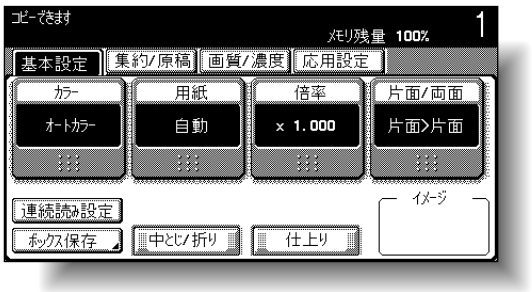

集約 / 原稿画面が表示されます。

3 ［原稿セット方向］を押します。

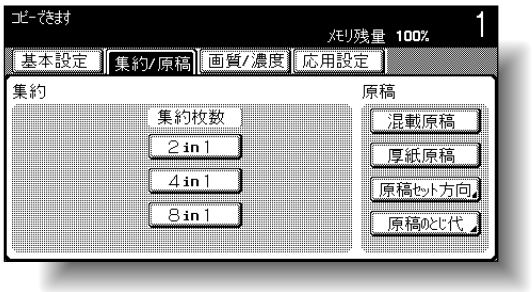

原稿セット方向画面が表示されます。

4 セットした原稿の方向に合わせて、目的のキーを押し、［OK］を押します。

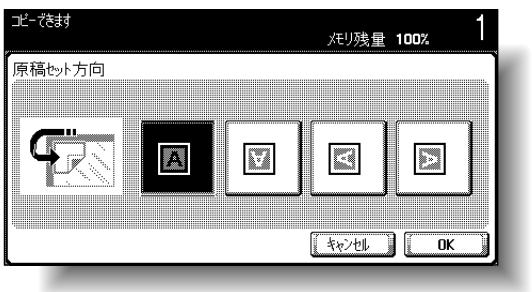

参照

原稿セット方法については、「原稿をセットする」（p. 3-6）をごらんください。

ひとこと

［キャンセル］を押すと設定は変更されません。

■ とじ代を設定する（原稿のとじ代）

ADF に両面原稿をセットする場合、原稿のとじ代位置を設定することで、原稿ウラ面の天部（上側）を指定します。

原稿のとじ代位置について

原稿のとじ代	アイコン	説明
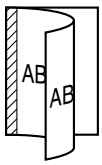		原稿の左側にとじ代のある原稿をセットした場合に選択します。
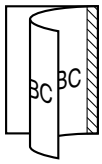		原稿の右側にとじ代のある原稿をセットした場合に選択します。
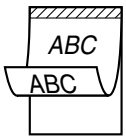		原稿の上側にとじ代のある原稿をセットした場合に選択します。
＜原稿の長辺が 297 mm 以下の場合＞ 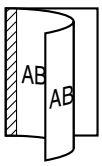 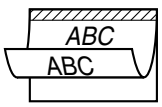 ＜原稿の長辺が 297 mm を超える場合＞ 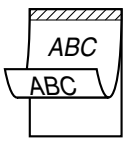 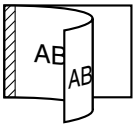		原稿のとじ代が自動で選択されます。 原稿の長辺が 297 mm 以下の場合、用紙の長辺にとじ代が設定されます。 原稿の長辺が 297 mm を超える場合、用紙の短辺にとじ代が設定されます。

ひとこと

出荷時設定では、とじ方向は［自動］が選択されています。

ひとこと

［自動］を設定した場合は、上側または左側のとじ代が設定されます。

■ 原稿のとじ代の設定のしかた

1 原稿をセットします。

2 基本設定画面の［集約 / 原稿］を押します。

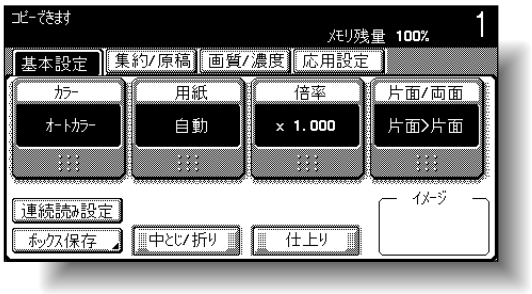

集約 / 原稿画面が表示されます。

3 ［原稿のとじ代］を押します。

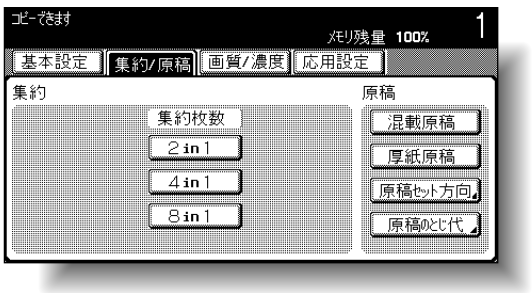

原稿のとじ代画面が表示されます。

4 とじ方向を設定し、［OK］を押します。

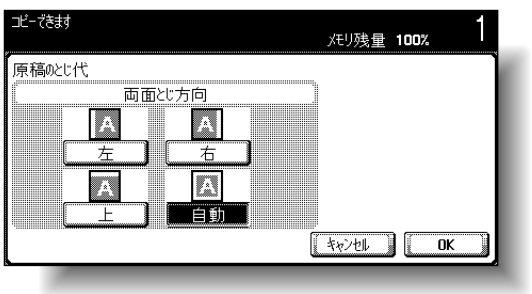

参照

原稿のセット方法については、「原稿をセットする」（p. 3-6）をごらんください。

ひとこと

とじ代のある原稿をセットする場合は、原稿の天部（上側）を奥側にしてセットしてください。

ひとこと

［キャンセル］を押すと設定は変更されません。

■ 原稿ごとに読込み設定を変更する

連続読み設定でコピーする場合や、複数枚の原稿を原稿ガラス上にセットする場合に、原稿ごとに読込み設定を変更することができます。ここでは連続読み設定の場合の手順を説明します。

1 原稿をセットします。

2 基本設定画面の［連続読み設定］を押します。

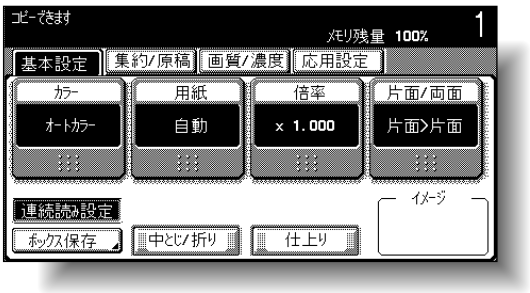

3 【スタート】を押します。
読込みが開始されます。

4 ［設定変更］を押します。

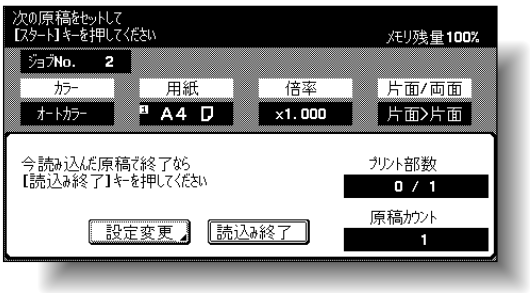

設定変更画面が表示されます。

5 目的のキーを押し、各設定画面で設定を変更して［OK］を押します。

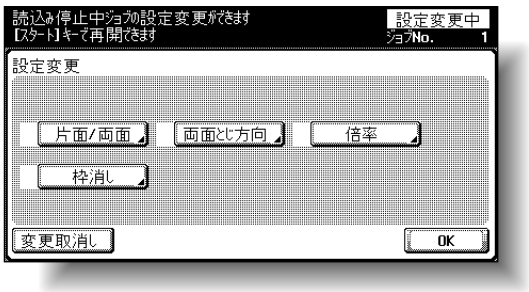

＜片面 / 両面画面＞

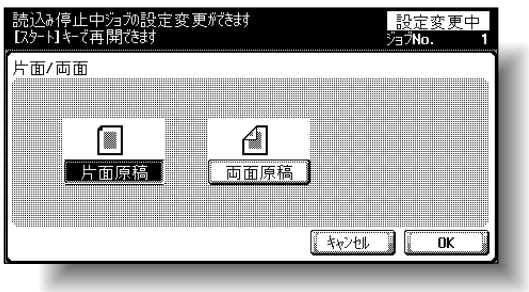

＜両面とじ方向画面＞

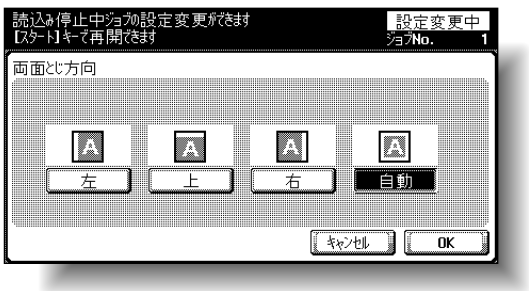

＜折目消し画面＞

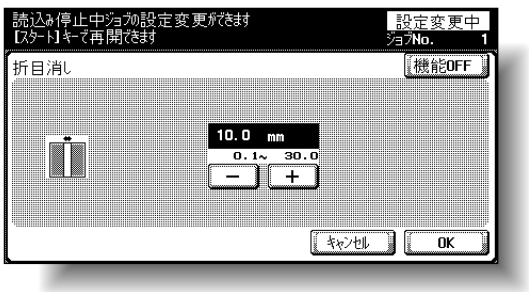

ひとこと

・読込み設定の変更画面は、設定により表示されるキーが異なります。変更できる設定は、以下のとおりです。
片面 / 両面、両面とじ方向、倍率、枠消し、折目消し、原稿サイズ
・［変更取消し］を押すと設定は変更されません。

参照
［倍率］については「倍率を選ぶ」(p. 3-31)、［枠消し］については「指定部分を消してコピーする（枠消し）」(p. 8-48) をごらんください。

<原稿サイズ画面>

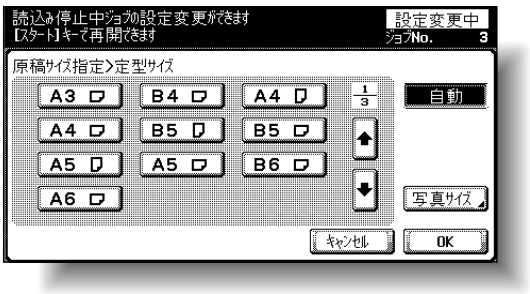
読込み停止中ジョブの設定変更ができます
【スタート】キーで再開できます
設定変更中
ジョブNo. 3
原稿サイズ指定>定型サイズ
A3
B4
A4
A4
B5
B5
A5
A5
B6
A6
1/3
自動
写真サイズ
キャンセル
OK

3.5　プリントカラーを選ぶ

プリントカラーには以下の 5 つの設定があります。

プリントカラー	説明
オートカラー	読込んだ原稿がフルカラーか白黒かを検知し、フルカラー／ブラックを自動的に選択してコピーできます。
フルカラー	読込んだ原稿に関わらずフルカラーでコピーできます。
2 色カラー	読込んだ原稿の中で、カラーと判断した領域が指定した色でコピーされ、ブラックと判断した領域がブラックでコピーできます。（カラー領域で使用する色は、レッド、イエロー、ブルー、マゼンタ、グリーン、シアンから選択できます。p. 38）
ブラック	読込んだ原稿の色に関わらずモノクロでコピーできます。
モノカラー	読込んだ原稿が、カラー原稿、白黒原稿に関係なく、指定した 1 色でコピーできます。（色は 21 色の中から選択できます。p. 37） モノカラーを設定した場合、原稿の階調再現方法には以下の 2 つがあります。 比視感度：原稿上の色の違い（目で見た色の濃さ）と階調レベルをモノカラーの濃淡差としてコピーします。マーカーペンの色やグラフ用紙の青線、印鑑の赤色などをくっきりコピーできます。 平均濃度：原稿上の色の違いに関わらず、階調レベルだけをモノカラーの濃淡差としてコピーします。雑誌や新聞など階調差で表現されている原稿にモノカラーを使うときや、下地の黄ばんだ原稿の黄ばみをとばすのに便利です。

ひとこと

出荷時設定では、［オートカラー］が設定されています。

■ プリントカラーを選択する

ここでは、プリントカラーの選択のしかたについて説明します。

1 基本設定画面の［カラー］を押します。



カラー選択画面が表示されます。

2

目的のプリントカラーを選択します。



❍ 2 色カラーを選択した場合、目的のカラーキーを押し、[OK] を押します。



❍ モノカラーを選択した場合、目的のカラーキーを押し、[OK] を押します。

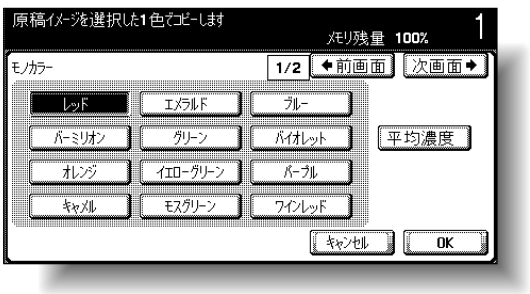

3

[OK] を押します。

基本設定画面にもどります。

詳しく説明します

2 色カラーには、あらかじめブラックが設定されています。ブラックの変更はできません。ここでは 2 色目に使用する色のキーを選択します。

詳しく説明します

- [←前画面]、[次画面→] を押し、目的のカラーを選択します。
- 平均濃度が反転していないときは、比視感度に設定されています。
- モノカラーの原稿の階調再現方法を平均濃度に設定する場合は [平均濃度] を押します。

3.6　用紙を選ぶ

用紙サイズの選択には、原稿のサイズに合わせて自動で選択する方法と、手動で用紙を指定する方法があります。目的のコピー条件に応じ、いずれかの手順にしたがって設定します。

■ 自動的に用紙を選択させる（自動用紙）

セットされた原稿サイズを検知し、同じサイズの用紙を選択してコピーします。

倍率が等倍に設定されている場合は、原稿サイズと同じサイズの用紙を選択してコピーします。

倍率が、拡大または縮小に設定されている場合は、設定されている倍率に対応したサイズの用紙を自動的に選択してコピーします。

1 基本設定画面の［用紙］を押します。

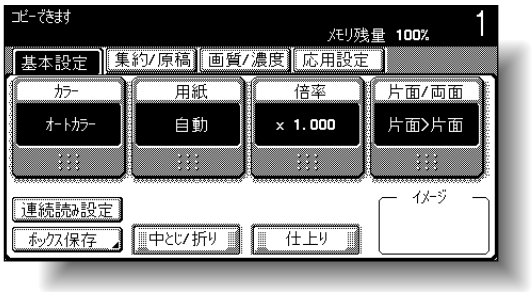

用紙画面が表示されます。

2 ［自動］を押します。

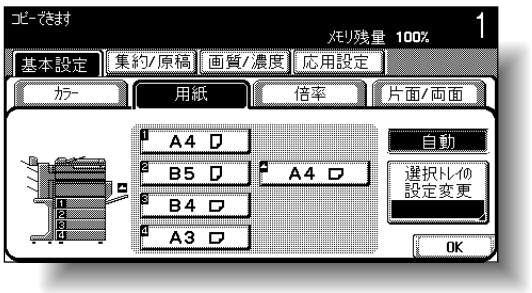

3 ［OK］を押します。

基本設定画面にもどります。

ひとこと

・専用紙設定した給紙トレイは、自動用紙機能で選択されません。（ただし、両面不可紙として設定された給紙トレイは、優先して選択されます。）特別な用紙を給紙トレイにセットしておくときに便利な機能です。詳しくは、「専用紙として設定する」（p. 7-21）をごらんください。

・出荷時設定では、［自動］が選択されています。

詳しく説明します

自動倍率と自動用紙は、同時に設定できません。自動倍率が設定されている場合は、倍率設定画面が表示されます。倍率設定画面で、目的の倍率を設定してください。

■ 手動で目的の用紙を指定する

1 基本設定画面の［用紙］を押します。

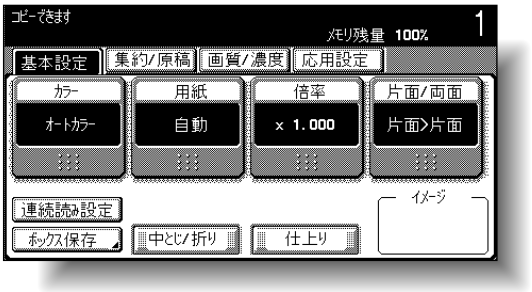

用紙画面が表示されます。

2 目的の用紙がセットされた給紙トレイを選択します。

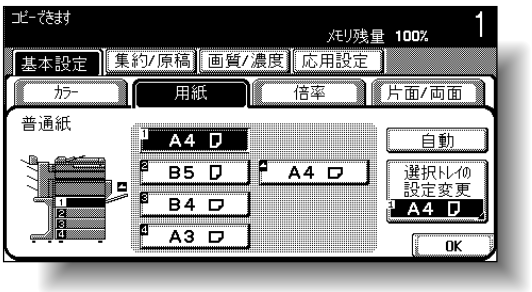

3 ［OK］を押します。

基本設定画面にもどります。

詳しく説明します

自動倍率と組合わせて設定することで、原稿サイズと用紙サイズに合った最適なコピー倍率が設定されます。自動倍率については、「自動的に倍率を設定させる（自動倍率）」（p. 3-31）をごらんください。

3.7　倍率を選ぶ

原稿と異なるサイズの用紙にコピーするときや、画像のサイズを変えてコピーするときに倍率を設定できます。
ここでは、倍率の設定のしかたについて説明します。

■ 自動的に倍率を設定させる（自動倍率）

原稿サイズと選択した用紙サイズに合わせて、自動的に最適なコピー倍率を選択します。

1 基本設定画面の［倍率］を押します。

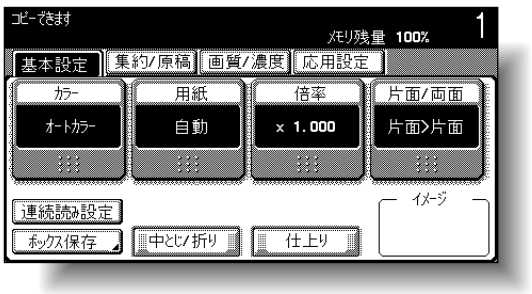

倍率画面が表示されます。

2 ［自動］を押します。

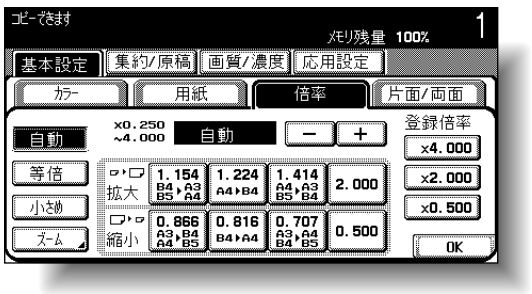

3 ［OK］を押します。

基本設定画面にもどります。

詳しく説明します

自動倍率を指定し、原稿よりも大きな用紙に拡大コピーしたい場合は、用紙の向きに合わせて原稿をセットします。

詳しく説明します

- 自動倍率と、自動用紙は、同時に設定できません。自動用紙が設定されている場合は、用紙選択画面が表示されます。用紙選択画面で、目的の用紙を選択してください。
- 出荷時設定では、［等倍］が選択されています。

■ 原稿と同じ倍率にする（等倍）

原稿の画像を原寸（等倍）でコピーします。

1 基本設定画面の［倍率］を押します。



倍率画面が表示されます。

2 ［等倍］を押します。



3 ［OK］を押します。

基本設定画面にもどります。

詳しく説明します

- 出荷時設定では、［等倍］が選択されています。
- ［+］を押すと拡大側へ、［-］を押すと縮小側へ × 0.001 単位で倍率が設定できます。

■ 原稿を少しだけ縮小させる（小さめ）

画像を、原稿サイズより、わずかに縮小（× 0.930）してコピーします。

1 基本設定画面の［倍率］を押します。

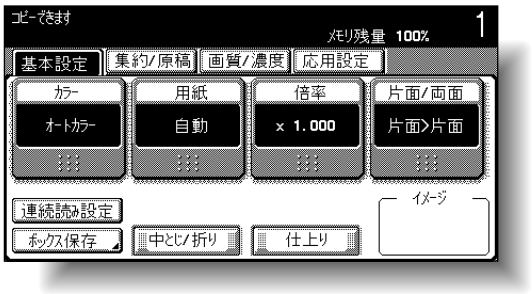

倍率画面が表示されます。

2 ［小さめ］を押します。

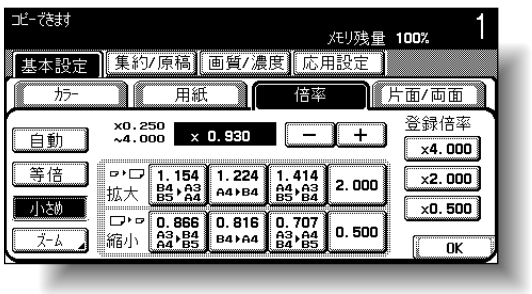

3 ［OK］を押します。

基本設定画面にもどります。

詳しく説明します

小さめコピーの倍率は、目的の倍率（× 0.900 ～ × 0.999）に変更し、登録できます。小さめコピーの倍率変更／登録については、「目的の倍率を登録する」（p. 3-39）をごらんください。

詳しく説明します

・出荷時設定では、［等倍］が選択されています。
・［+］を押すと拡大側へ、［-］を押すと縮小側へ × 0.001 単位で倍率が設定できます。

■「拡大」、「縮小」から倍率を選択する（固定倍率）

よく使用する定形サイズの原稿から定形サイズの用紙にコピーする場合の最適な倍率が、あらかじめ設定されています。

1 基本設定画面の［倍率］を押します。

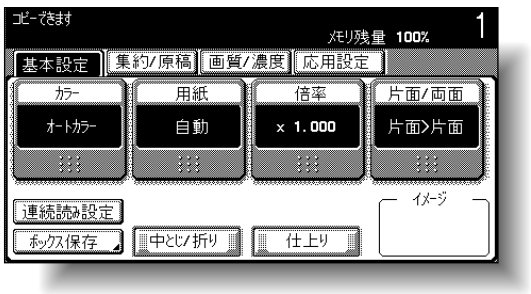

倍率画面が表示されます。

2 原稿と用紙サイズから最適な倍率を選択します。

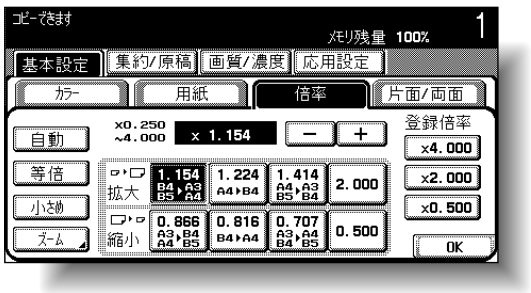

3 ［OK］を押します。

基本設定画面にもどります。

詳しく説明します

- 出荷時設定では、［等倍］が選択されています。
- ［+］を押すと拡大側へ、［-］を押すと縮小側へ × 0.001 単位で倍率が設定できます。

■ テンキーで倍率を指定する（ズーム）

テンキーを使用して、縦と横の比率を変えずに × 0.250 ～ × 4.000 の間でコピー倍率を直接入力できます。

1 基本設定画面の［倍率］を押します。

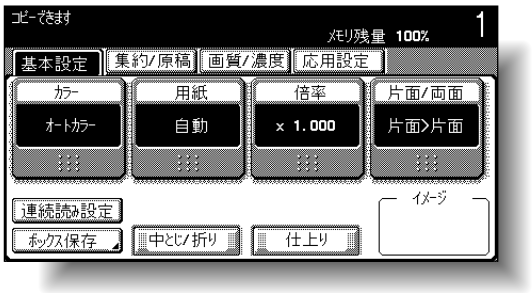

倍率画面が表示されます。

2 ［ズーム］を押します。

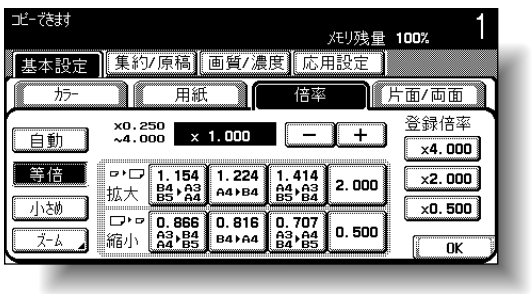

3 テンキーで目的の倍率を入力します。

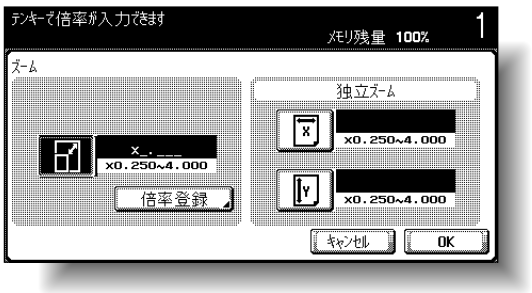

4 ［OK］を 2 回押します。

基本設定画面にもどります。

参照

入力した倍率を登録できます。登録のしかたについては、「目的の倍率を登録する」（p. 3-39）をごらんください。

詳しく説明します

- 設定可能範囲を超える数値を入力した場合、「入力エラー」となります。設定可能範囲の数値を入力しなおしてください。
- 入力を間違えたときは、【クリア】を押し、正しい数値を入力します。
- ［キャンセル］を押すと設定は変更されません。

■ テンキーで倍率を指定する（独立ズーム）

テンキーを使用して、縦（× 0.250 ～ × 4.000）と横（× 0.250 ～ × 4.000）の比率を変えてコピー倍率を直接入力できます。

タテ・ヨコ倍率を組み合わせると、下図のような画像が得られます。

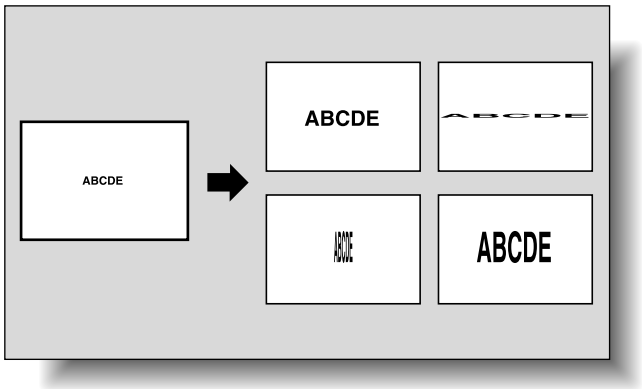

1 基本設定画面の［倍率］を押します。

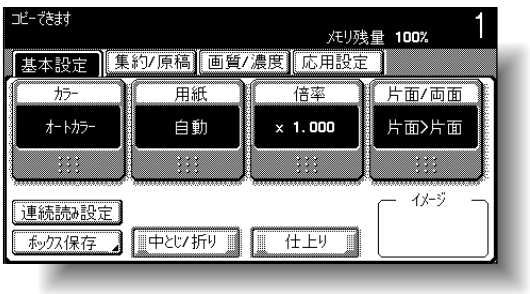

倍率画面が表示されます。

2 ［ズーム］を押します。

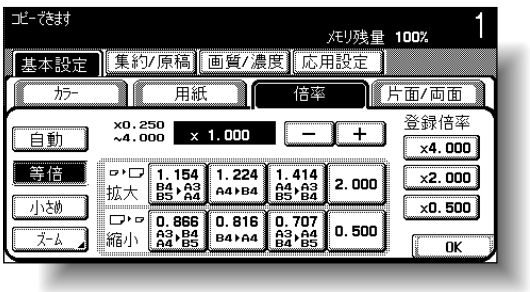

3 「独立ズーム」の［X］を押し、テンキーで X 辺の倍率を設定します。（× 0.250 ～ × 4.000）

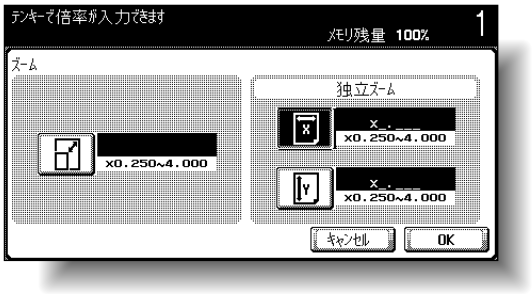

4 「独立ズーム」の［Y］を押し、テンキーで Y 辺の倍率を設定します。（× 0.250 ～ × 4.000）

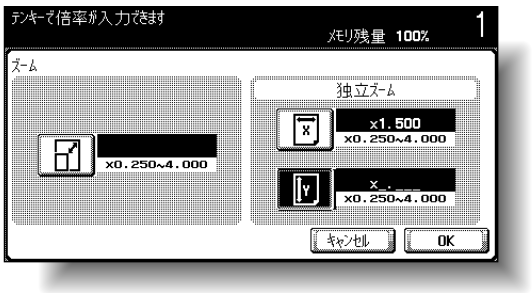

5 ［OK］を 2 回押します。

基本設定画面にもどります。

詳しく説明します

・設定可能範囲を超える数値を入力した場合、「入力エラー」となります。設定可能範囲の数値を入力しなおしてください。
・入力を間違えたときは、【クリア】を押し、正しい数値を入力します。

詳しく説明します

・設定可能範囲を超える数値を入力した場合、「入力エラー」となります。設定可能範囲の数値を入力しなおしてください。
・入力を間違えたときは、【クリア】を押し、正しい数値を入力します。

ひとこと

［キャンセル］を押すと設定は変更されません。

■ 登録倍率から選択する

登録されているコピー倍率を、必要に応じて呼び出し設定します。
また、登録されているコピー倍率を変更することもできます。

1 基本設定画面の［倍率］を押します。

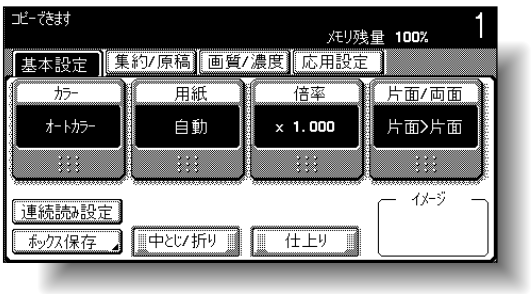

倍率画面が表示されます。

2 目的の倍率を選択します。

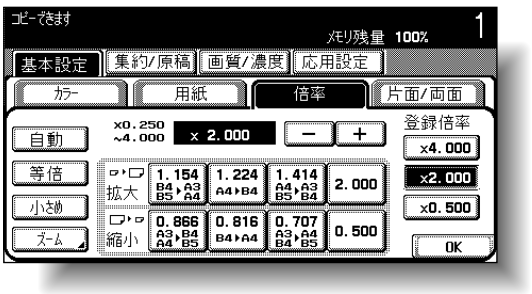

3 ［OK］を押します。
基本設定画面にもどります。

参照

登録倍率には、目的の倍率を登録することができます。倍率の登録のしかたについては、「目的の倍率を登録する」（p. 3-39）をごらんください。

詳しく説明します

・出荷時設定では、［等倍］が選択されています。
・［+］を押すと拡大側へ、［-］を押すと縮小側へ×0.001 単位で倍率が設定できます。

■ 目的の倍率を登録する

よく使用する倍率を 3 件と小さめ倍率を登録できます。

1 基本設定画面の［倍率］を押します。

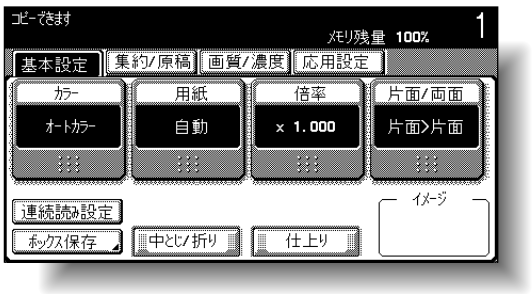

倍率画面が表示されます。

2 ［ズーム］を押します。

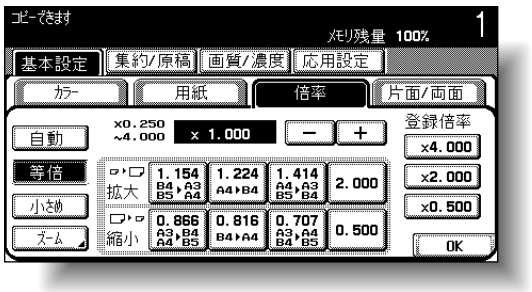

3 テンキーで目的の倍率を入力します。（× 0.250 ～ × 4.000）

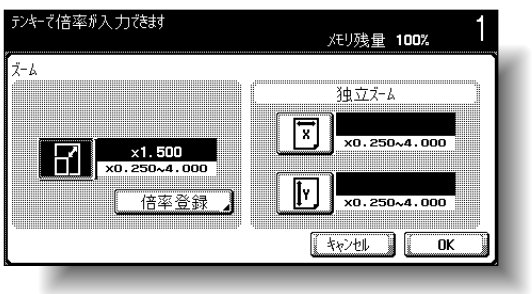

詳しく説明します

・設定可能範囲を超える数値を入力した場合、「入力エラー」となります。設定可能範囲の数値を入力しなおしてください。
・入力を間違えたときは、【クリア】を押し、正しい数値を入力します。

ひとこと

［キャンセル］を押すと設定は変更されません。

4 ［倍率登録］を押します。

5 登録するいずれかのキー、または［小さめ］を押します。

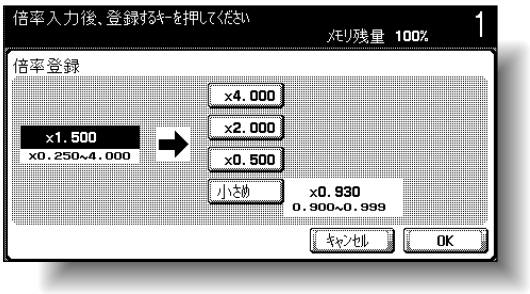

入力した倍率が登録されます。

6 ［OK］を 3 回押します。

基本設定画面にもどります。

詳しく説明します

［小さめ］の倍率を登録する場合は、× 0.900 ～ × 0.999 の範囲の中から目的の倍率を入力してください。

ひとこと

・登録倍率にはあらかじめ、× 4.000、× 2.000、× 0.500 が登録されています。選択されたキーに登録されていた倍率は、新たに入力した倍率に上書きされます。
・［キャンセル］を押すと設定は変更されません。

3.8　原稿／コピー機能を選ぶ

原稿／コピー機能には以下の 4 つの設定があります。

原稿／コピー機能	説明
片面＞片面 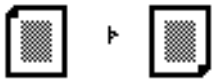	片面原稿を用紙の片面にコピーします。 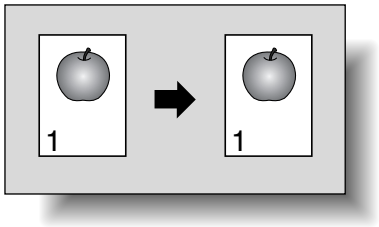
片面＞両面 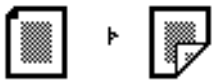	2 枚の片面原稿を 1 枚の用紙の両面にコピーします。 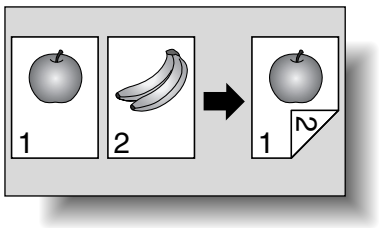
両面＞片面 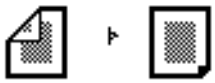	両面原稿を 2 枚の用紙の片面にコピーします。 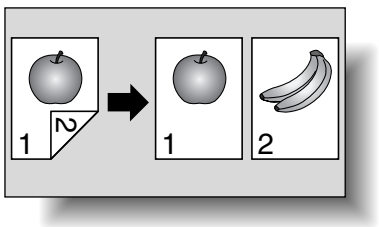
両面＞両面 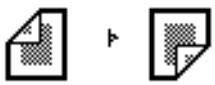	両面原稿を用紙の両面にコピーします。 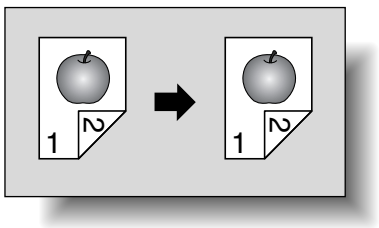

ここでは、原稿とコピー機能の設定のしかたについて説明します。

原則

両面ユニット装着時のみ、両面コピーができます。

■ 片面コピーを選択する

1 基本設定画面の［片面 / 両面］を押します。

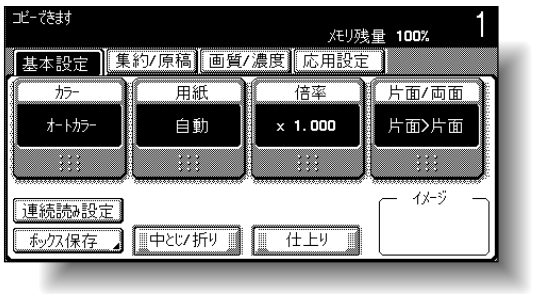

片面 / 両面画面が表示されます。

2 ［片面>片面］、または［両面>片面］を押します。



❍ 両面原稿の場合、［開き方向］を押し、原稿開き方向を設定して、［OK］を押します。

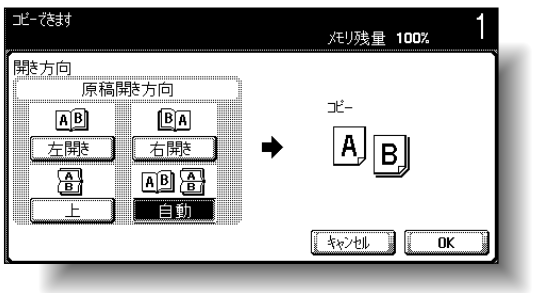

3 ［原稿セット方向］を押し、セットした原稿の方向を設定して、［OK］を押します。

4 ［OK］を押します。

基本設定画面にもどります。

ひとこと

出荷時設定では、［片面>片面］が設定されています。

参照

原稿ガラスを使用して複数枚の原稿を読込む場合は、「複数枚の原稿を原稿ガラス上にセットする」（p. 3-13）をごらんください。

ひとこと

- ［両面>片面］を選択した場合、開き方向および原稿セット方向を設定してください。開き方向および原稿セット方向を設定していない場合、目的のコピーにならないことがあります。
- 原稿開き方向で［自動］を押すと、原稿のとじ代が自動で選択されます。原稿の長辺が 297 mm 以下の場合、用紙の長辺にとじ代が設定されます。原稿の長辺が 297 mm を超える場合、用紙の短辺にとじ代が設定されます。
- 原稿開き方向で［自動］を設定した場合は、上側または左側のとじ代が設定されます。
- 装着されているオプションにより、表示される画面が異なります。

ひとこと

原稿セット方向については、「原稿のセット方向を設定する（原稿セット方向）」（p. 3-20）をごらんください。

■ 両面コピーを選択する

1 基本設定画面の［片面 / 両面］を押します。



片面 / 両面画面が表示されます。

2 ［片面>両面］、または［両面>両面］を押します。



3 ［開き方向］を押します。

❍ 片面原稿の場合、コピー開き方向を設定して、［OK］を押します。

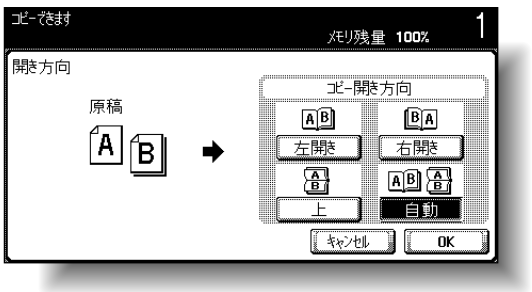

ひとこと

出荷時設定では、［片面>片面］が設定されています。

参照

原稿ガラスを使用して複数枚の原稿を読込む場合は、「複数枚の原稿を原稿ガラス上にセットする」（p. 3-13）をごらんください。

ひとこと

- 開き方向および原稿セット方向を設定してください。開き方向および原稿セット方向を設定していない場合、目的のコピーにならないことがあります。
- 原稿開き方向で［自動］を押すと、原稿のとじ代が自動で選択されます。原稿の長辺が 297 mm 以下の場合、用紙の長辺にとじ代が設定されます。原稿の長辺が 297 mm を超える場合、用紙の短辺にとじ代が設定されます。
- 原稿開き方向で［自動］を設定した場合は、上側または左側のとじ代が設定されます。
- コピー開き方向で［自動］を押すと、原稿の方向から用紙へのとじ代位置を自動的に判断し、原稿の長辺が 297 mm 以下の場合、用紙の長辺にとじ代位置を設定し、原稿の長辺が 297 mm を超える場合、用紙の短辺にとじ代位置を設定します。
- コピー開き方向で［自動］を設定した場合は、上側または左側のとじ代位置が設定されます。

❍ 両面原稿の場合、原稿開き方向とコピー開き方向を設定して、[OK] を押します。

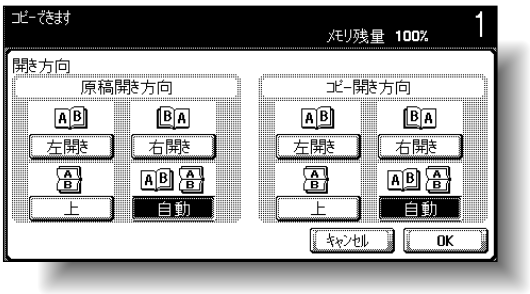

4 [原稿セット方向] を押し、セットした原稿の方向を設定して、[OK] を押します。

5 [OK] を押します。

基本設定画面にもどります。

ひとこと

・原稿セット方向については、「原稿のセット方向を設定する（原稿セット方向）」（p. 3-20）をごらんください。

■ 小さな文字や写真の入った原稿をセットする（原稿画質）

原稿の文字や画像のタイプに合わせて機能を選択し、よりよいコピー画質に調整します。

原稿画質には以下の設定があります。

アイコン		説明
 文字		文字だけで構成された原稿からコピーするのに適した機能です。 コピーされた文字のエッジをシャープに再現し、読みやすい画像が得られます。
 文字 / 写真	 印画紙写真	文字と写真が混在する原稿の写真部分が、印画紙にプリントされている場合に適した機能です。 滑らかなコピー画像が得られます。
	 印刷写真	文字と写真が混在するパンフレットやカタログなどの印刷された原稿から、コピーするのに適した機能です。
 写真	 印画紙写真	原稿の写真部分が、印画紙にプリントされている場合に適した機能です。 通常の機能では再現できないハーフトーンの原稿画像（写真など）を、可能なかぎり再現します。 滑らかなコピー画像が得られます。
	 印刷写真	パンフレットやカタログなどの印刷された原稿から、コピーするのに適した機能です。 通常の機能では再現できないハーフトーンの原稿画像（写真など）を、可能なかぎり再現します。
 特殊画質	 地図	地図などの下地色付原稿や鉛筆、色細線で描かれた原稿からコピーするのに適した機能です。シャープなコピー画像が得られます。
	 薄文字原稿	文字だけで構成された原稿で、原稿の濃度が薄い文字（鉛筆原稿など）からコピーするのに適した機能です。 コピーされた文字の濃度を濃く再現し、読みやすい文字が得られます。
	 コピー原稿	本機でプリントした画像（原稿）からコピーするのに適した機能です。

ここでは、原稿画質の設定のしかたについて説明します。

ひとこと

出荷時設定では、文字 / 写真機能の印刷写真が設定されています。

■ 原稿画質の設定のしかた

1 原稿をセットします。

2 基本設定画面の［画質 / 濃度］を押します。

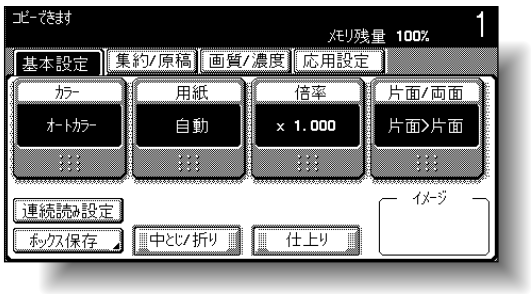

画質 / 濃度画面が表示されます。

3 セットした原稿に合った原稿画質機能を選択します。

❍ 文字だけの原稿の場合、［文字］を押します。

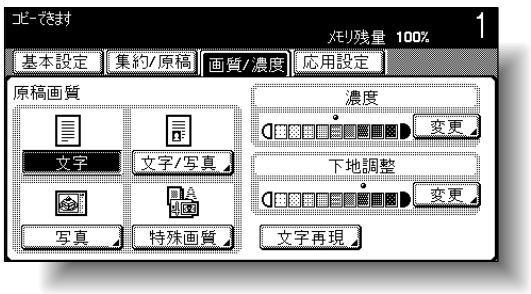

❍ 文字や写真の混在した原稿の場合、［文字 / 写真］を押すと写真種類画面が表示されます。目的のキーを押し、［OK］を押します。

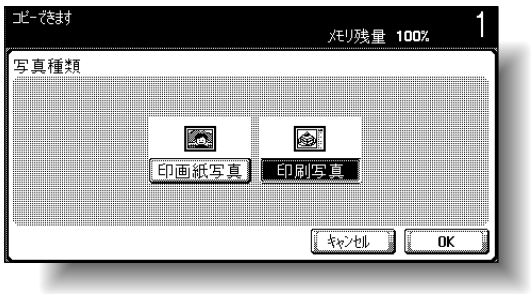

画質 / 濃度画面にもどります。

参照

原稿のセット方法については、「原稿をセットする」（p. 3-6）をごらんください。

ひとこと

［キャンセル］を押すと設定は変更されません。

❍ 写真原稿の場合、[写真] を押すと写真種類画面が表示されます。目的のキーを押し、[OK] を押します。

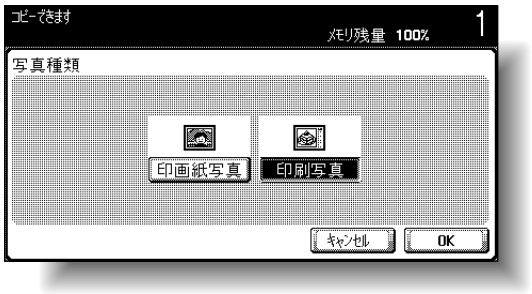

画質 / 濃度画面にもどります。

❍ 地図や文字の薄い原稿の場合、[特殊画質] を押すと特殊画質画面が表示されます。目的のキーを押し、[OK] を押します。



画質 / 濃度画面にもどります。

3.10 濃度を選ぶ

現在のプリント結果よりも濃く、または薄くプリントしたいときは、濃度を調整します。

濃度調整には以下の 3 つの設定があります。

機能名	説明
濃度	プリント画像濃度を 9 段階で調整できます。 ［うすく］、［こく］を押すごとに、1 段階ずつ濃度が増減します。 ［ふつう］を押すと、9 段階の中央に設定されます。
下地調整	下地色付原稿の下地色の濃度を 9 段階で調整できます。 ［うすく］、［こく］を押すごとに、1 段階ずつ下地濃度が増減します。 ［ふつう］を押すと、うすく側から 7 つ目の位置に設定されます。 ［自動］を押すと、下地色の濃度を自動的に判断し、最適な下地濃度でプリントします。
文字再現	原稿の写真（図やグラフなど）と文字が重なっている場合（背景文字）などに、文字の再現レベルを 9 段階で調整できます。 ［背景優先］、［文字優先］を押すごとに、1 段階ずつ文字再現レベルが増減します。 背景上の文字を強調したい場合は、［文字優先］を押し + 側に調整します。 背景上の文字を強調したくない場合は、［背景優先］を押し - 側に調整します。 ［標準］を押すと、9 段階の中央に設定されます。

ここでは、濃度調整の設定のしかたについて説明します。

■ プリント濃度を調整する（濃度）

1 基本設定画面の［画質 / 濃度］を押します。

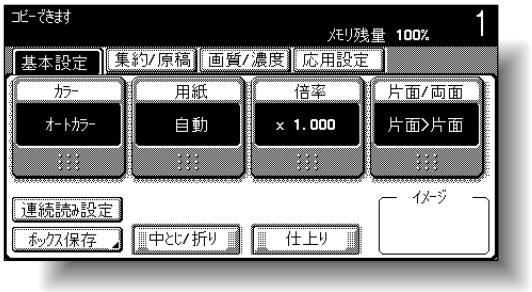

画質 / 濃度画面が表示されます。

2 「濃度」の［変更］を押します。

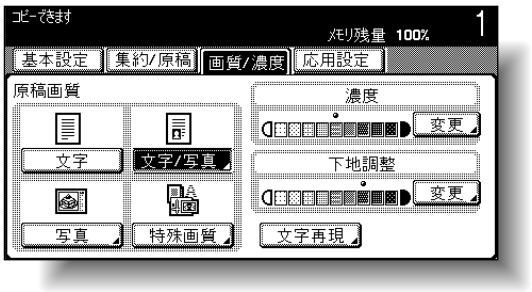

濃度調整画面が表示されます。

3 目的の濃度に調整します。

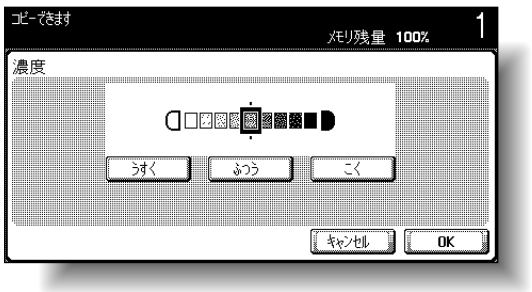

4 ［OK］を押します。

詳しく説明します

・［うすく］、［こく］を押すごとに、1 段階ずつ濃度が増減します。
・［ふつう］を押すと、中央（標準値）にもどります。

ひとこと

［キャンセル］を押すと設定は変更されません。

■ 下地濃度を調整する（下地調整）

1 基本設定画面の［画質 / 濃度］を押します。

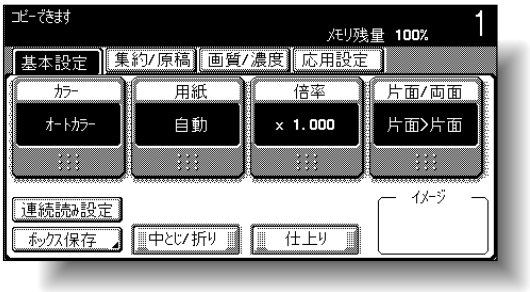

画質 / 濃度画面が表示されます。

2 「下地調整」の［変更］を押します。

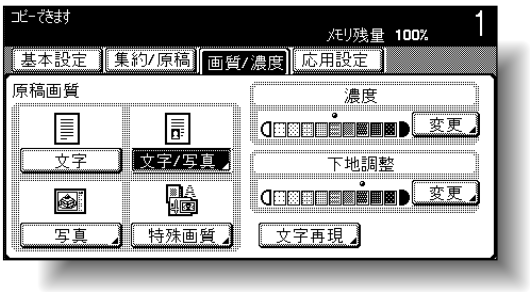

下地調整画面が表示されます。

3 目的の下地濃度に調整します。

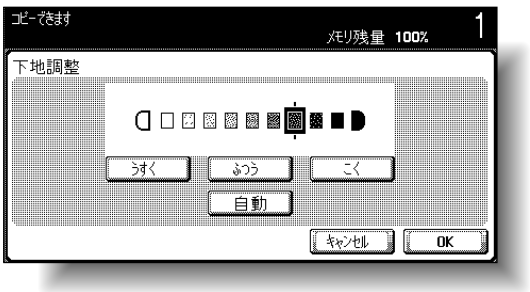

4 ［OK］を押します。

詳しく説明します

- ［うすく］、［こく］を押すごとに、1 段階ずつ濃度が増減します。
- ［ふつう］を押すと、右から 3 番目（標準値）にもどります。
- ［自動］を押すと、下地色の濃度を自動的に判断し、最適な下地濃度でプリントします。

ひとこと

［キャンセル］を押すと設定は変更されません。

■ 文字の再現レベルを調整する

1 基本設定画面の［画質 / 濃度］を押します。

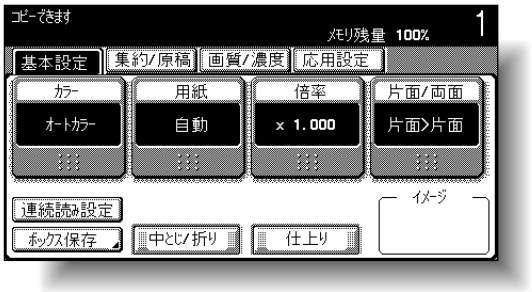

画質 / 濃度画面が表示されます。

2 ［文字再現］を押します。

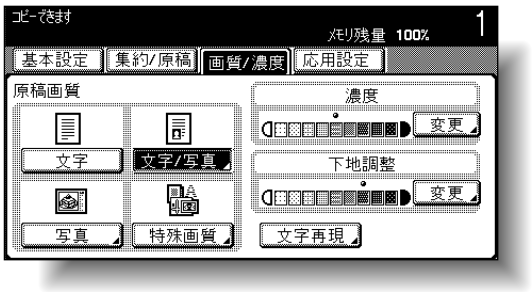

文字再現レベル調整画面が表示されます。

3 目的の文字再現レベルに調整します。

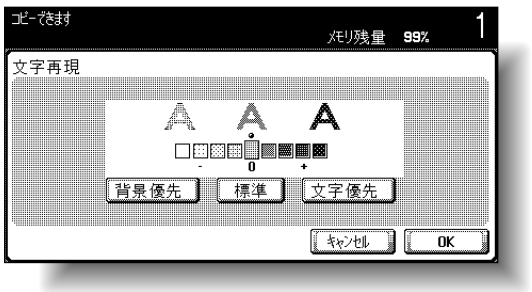

4 ［OK］を押します。

ひとこと

・出荷時設定では、「0」が設定されています。
・［キャンセル］を押すと設定は変更されません。

詳しく説明します

［背景優先］、［文字優先］を押すごとに、1 段階ずつ濃度が増減します。
［標準］を押すと、9 段階の中央“0”に設定されます。

3.11 集約を選ぶ

複数枚（2 枚、4 枚、8 枚）の原稿画像を、1 枚の用紙に集約してコピーします。用紙の使用枚数を節約できます。

集約コピーには以下の 3 つの設定があります。

項目	説明
2 in 1	2 枚の原稿画像を 1 枚の用紙にプリントします。 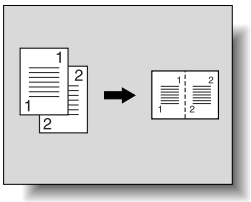
4 in 1	4 枚の原稿画像を 1 枚の用紙にプリントします。原稿の集約順（ページ並び）を指定できます。 ＜横順＞ 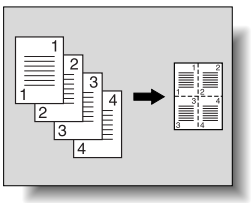 ＜縦順＞ 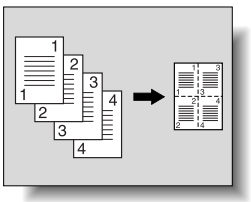
8 in 1	8 枚の原稿画像を 1 枚の用紙にプリントします。原稿の集約順（ページ並び）を指定できます。 ＜横順＞ 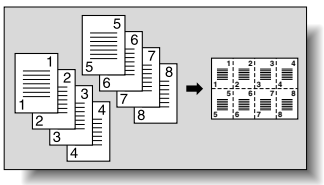 ＜縦順＞ 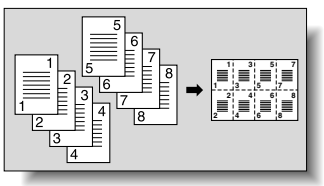

詳しく説明します

集約機能を選択すると、お勧め倍率を呼び出し、倍率を縮小してコピーします。各機能のお勧め倍率は、以下のように設定されています。

- 2 in 1 : × 0.707
- 4 in 1 : × 0.500
- 8 in 1 : × 0.353

ひとこと

- 出荷時設定では、［お勧め倍率］が設定されています。
- 設定メニューの集約 / 小冊子倍率でお勧め倍率を呼び出さないように設定できます。詳しくは、「コピー設定」（p. 12-21）をごらんください。

ここでは、集約コピーの設定のしかたについて説明します。

■ 複数枚の原稿を 1 枚の用紙に収める（集約）

1 基本設定画面の［集約 / 原稿］を押します。

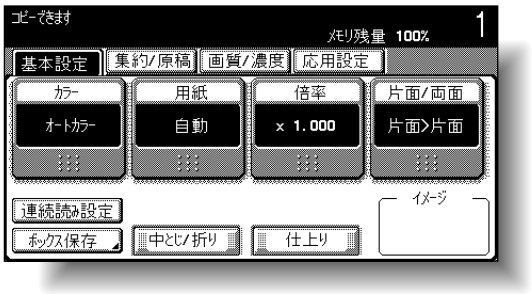

集約 / 原稿画面が表示されます。

2 目的の集約枚数を選択します。

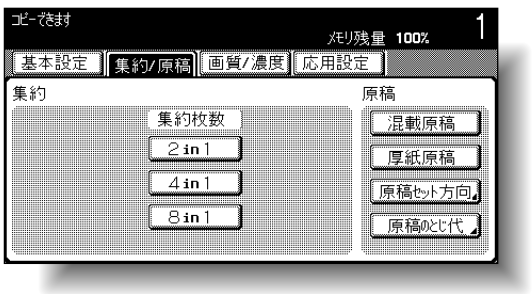

- ［4 in1］、［8 in1］を選択した場合、［縦順］または［横順］を押し、原稿の集約順を指定します。

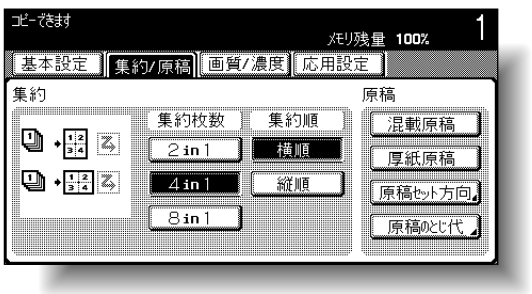

詳しく説明します

- 集約する原稿の向きおよび枚数に合わせて、機能と集約順を選択します。［4in1］、［8in1］を選択した場合、［縦順］または［横順］の集約順をサブエリアで確認できます。ただし設定メニューの［表示サブエリア切換え設定］が［設定値］の場合に限ります。
- 設定を解除するときは、再度選択したキーを押します。

3.12 仕上り機能を選ぶ

コピーを排紙トレイに排紙するときの仕分け方法や仕上りの状態を設定できます。

仕上り機能には以下の 5 つの設定があります。

項目	説明
ソート	複数枚の原稿を部数単位に分けて出力します。 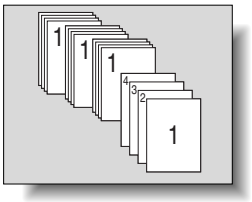
グループ	複数枚の原稿をページ単位に分けて出力します。 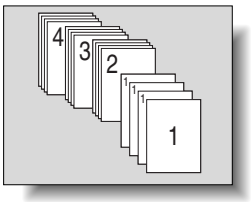
仕分け	<フィニッシャーを装着していない場合> 仕分け機能の条件を満たすと、コピーの完了した用紙を交互に仕分けして排紙します。 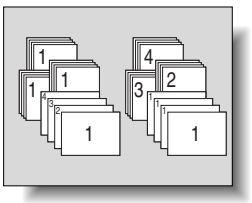
	<フィニッシャー装着時> コピーの完了した用紙をシフトして（ずらして）排紙します。 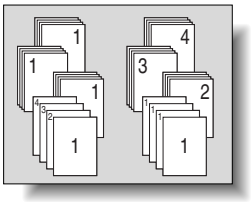

ひとこと

出荷時設定では、グループが設定されています。

詳しく説明します

仕分け機能は、フィニッシャーが装着されていない場合、以下の条件を全て満たすと、コピーの完了した用紙を交互に仕分けして排紙します。

- A4 または B5 の用紙を使用する
- サイズと種類の同じ用紙を ▭ 方向と ▯ 方向にセットする
- 用紙／サイズ機能で自動用紙を設定する
- 混載原稿選択時に自動用紙を設定しない

ひとこと

管理者設定で、フィニッシャー FS-514 装着時にコピーの完了した用紙をシフトせずに（ずらさずに）排出することもできます。出荷時設定では、シフト排出するが設定されています。

参照

フィニッシャー FS-514 装着時のシフト排出設定については、「<出力設定>」（p. 12-25）をごらんください。

項目	説明
ステープル	コピーの完了した用紙のコーナーまたは 2 点をステープル（針）でとじます。 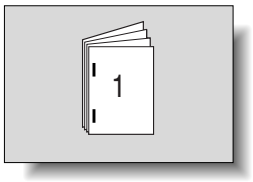
パンチ	コピーの完了した用紙にファイリング用のパンチ穴（2 穴）をあけます。 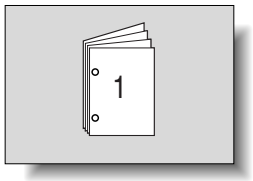

ここでは、仕上り機能の設定のしかたについて説明します。

＜ステープル機能、パンチ機能対比表＞

	フィニッシャー FS-514	フィニッシャー FS-603	フィニッシャー FS-501
ステープル機能 コーナー +2 点	○	○	–
ステープル機能 コーナー	○	○	○
パンチ機能	パンチキット PK-510 装着 ○	パンチキット PK-501 装着 ○	–

ひとこと

ステープル機能、パンチ機能は装着しているフィニッシャーによって異なります。

■ 部数ごとに分けて排紙する（ソート）

1 基本設定画面の［仕上り］を押します。

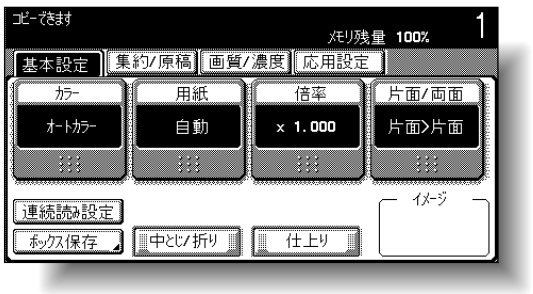

仕上り画面が表示されます。

2 ［ソート］を押します。

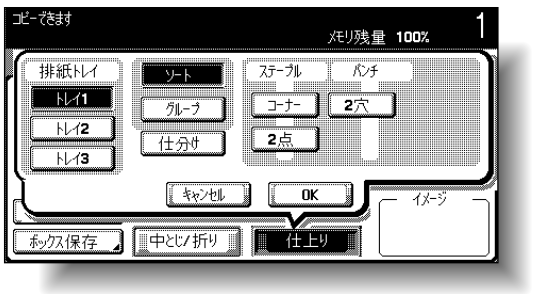

- 部数ごとに仕分けして排紙したい場合は、［仕分け］を押します。
- 排紙トレイを指定したい場合は、「排紙トレイ」の目的のキーを押します。

3 ［OK］を押します。

基本設定画面にもどります。

ひとこと

出荷時設定では、グループが設定されています。

詳しく説明します

フィニッシャーを装着していない状態で［仕分け］を選択した場合、以下の条件を全て満たすと、コピーの完了した用紙を交互に仕分けして排紙します。

- A4 または B5 の用紙を使用する
- サイズと種類の同じ用紙を ▭ 方向と ▯ 方向にセットする
- 用紙／サイズ機能で自動用紙を設定する
- 混載原稿選択時に自動用紙を設定しない

フィニッシャーを装着している状態で［仕分け］を選択した場合、コピーの完了した用紙をシフト（ずらして）して排紙します。

■ ページごとに分けて排紙する（グループ）

1 基本設定画面の［仕上り］を押します。

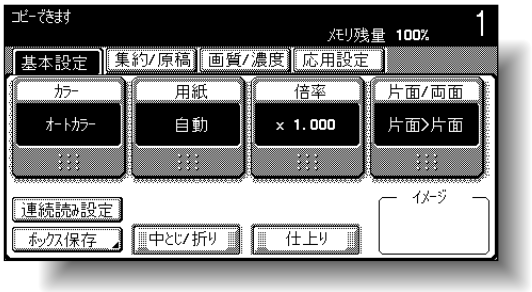

仕上り画面が表示されます。

2 ［グループ］を押します。

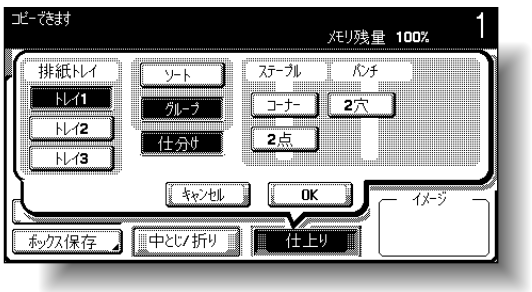

- ページごとに仕分けして排紙したい場合は、［仕分け］を押します。
- 排紙トレイを指定したい場合は、「排紙トレイ」の目的のキーを押します。

3 ［OK］を押します。

基本設定画面にもどります。

ひとこと

出荷時設定では、グループが設定されています。

詳しく説明します

フィニッシャーを装着していない状態で［仕分け］を選択した場合、以下の条件を全て満たすと、コピーの完了した用紙を交互に仕分けして排紙します。

- A4 または B5 の用紙を使用する
- サイズと種類の同じ用紙を ▭ 方向と ▯ 方向にセットする
- 用紙／サイズ機能で自動用紙を設定する
- 混載原稿選択時に自動用紙を設定しない

フィニッシャーを装着している状態で［仕分け］を選択した場合、コピーの完了した用紙をシフトして（ずらして）排紙します。

■ ステープルでとじて排紙する（ステープル）

コーナーステープルまたは 2 点ステープルでとじて出力します。

<フィニッシャー FS-514 装着時>

トレイの種類	用紙坪量	用紙サイズ	積載量
第 1 排紙トレイ	60 g/m^2 ～ 90 g/m^2	A3 ◪ ～ A5 ▯	32 mm
	91 g/m^2 ～ 120 g/m^2		
第 2 排紙トレイ	60 g/m^2 ～ 90 g/m^2	A3 ◪ ～ A5 ▯	A4 ◪ 以下：132 mm B4 ◪ 以上：64.5 mm
	91 g/m^2 ～ 120 g/m^2		
増設排紙トレイ	60 g/m^2 ～ 90 g/m^2	A3 ◪ ～ A5 ▯	24 mm
	91 g/m^2 ～ 120 g/m^2		

とじ枚数例

- 90 g/m^2 紙 50 枚
- 209 g/m^2 紙 2 枚 +90 g/m^2 紙 48 枚
- 91 g/m^2 紙～ 150 g/m^2 紙 最大 30 枚

<フィニッシャー FS-603 装着時>

用紙坪量	用紙サイズ	積載量（いずれかで検知）	
60 g/m^2 ～ 90 g/m^2	A4 ◪/▯、B5 ◪/▯	1,000 枚	150 mm
	A3 ◪、B4 ◪	500 枚	75 mm

とじ枚数		積載部数		
		奥側 1 箇所	手前側 1 箇所	2 箇所
A4 ◪ 以下	2 枚	100 部	40 部	40 部
	3 枚～ 5 枚	80 部	40 部	40 部
	6 枚～ 10 枚	60 部	40 部	40 部
	11 枚～ 20 枚	30 部	30 部	30 部
	21 枚～ 30 枚	30 部	30 部	30 部
	31 枚～ 50 枚	30 部 /1,000 枚	30 部 /1,000 枚	30 部 /1,000 枚

詳しく説明します

ステープルとじする場合、以下の条件を全て満たす必要があります。

- 用紙の幅は 182 mm 以上、297 mm 以下
- 用紙の長さはフィニッシャー FS-514 装着時 148.5 mm 以上 431.8 mm 以下、フィニッシャー FS-603 またはフィニッシャー FS-501 装着時 182 mm 以上 432 mm 以下
- 混載原稿の場合、プリントされる用紙の幅が同じ

ひとこと

ステープルとじする場合、原稿をセットする方向およびステープルする用紙の方向を設定してください。原稿セット方向およびステープルする用紙の方向が設定されていない場合、目的の位置にステープルとじされないことがあります。
原稿セット方向については、「原稿のセット方向を設定する（原稿セット方向）」（p. 3-20）をごらんください。

とじ枚数		積載部数		
		奥側 1 箇所	手前側 1 箇所	2 箇所
B4 ◪ 以上	2 枚	100 部	50 部	50 部
	3 枚～ 5 枚	80 部	40 部	40 部
	6 枚～ 10 枚	40 部	40 部	40 部
	11 枚～ 20 枚	30 部 /1,000 枚	30 部 /1,000 枚	30 部 /1,000 枚
	21 枚～ 25 枚	30 部 /1,000 枚	30 部 /1,000 枚	30 部 /1,000 枚

<フィニッシャー FS-501 装着時>

用紙坪量	用紙サイズ	積載量（いずれかで検知）	
60 g/m^2 ～ 90 g/m^2	A4 ◪/◨、B5 ◪/◨	1,000 枚	150 mm
	A3 ◪、B4 ◪	500 枚	75 mm

とじ枚数	積載部数	
2 枚	100 部	200 枚
3 枚～ 5 枚	80 部	400 枚
6 枚～ 10 枚	60 部	600 枚
11 枚～ 20 枚	40 部	800 枚
21 枚～ 30 枚	33 部	1,000 枚

1 基本設定画面の［仕上り］を押します。

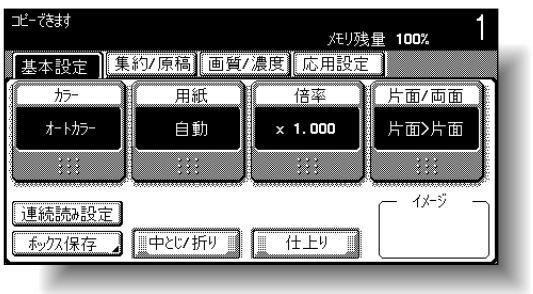

仕上り画面が表示されます。

2 ステープルの［コーナー］または［2 点］を押します。

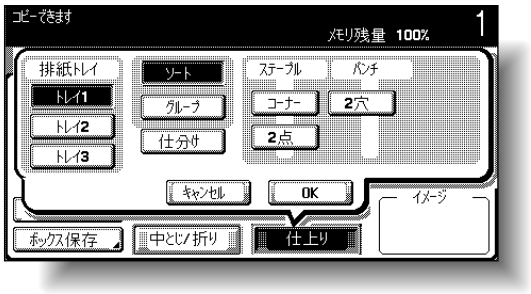

❍ 排紙トレイを指定したい場合は、「排紙トレイ」の目的のキーを押します。

3 ［位置指定］を押し、目的の位置を選択します。

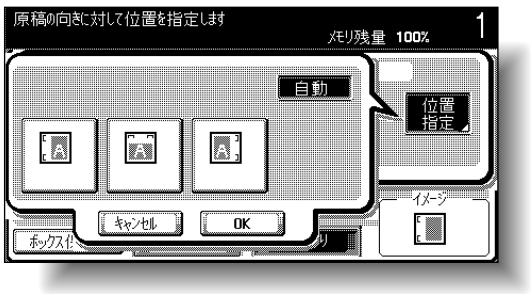

4 ［OK］を 2 回押します。

基本設定画面にもどります。

ひとこと

・「ステープル」を選択した場合、自動的に［ソート］が選択されます。
・「ステープル」と［仕分け］は組合わせて使用できません。
・ステープル機能を解除するときは、再度［コーナー］または［2 点］を押します。
［2 点］はフィニッシャー FS-514 またはフィニッシャー FS-603 装着時のみ使用できます。
・［キャンセル］を押すと設定は変更されません。

ひとこと

・［自動］を押すと、セットした原稿の方向から用紙へのステープル位置を自動的に判断し、原稿の長辺が 297 mm 以下の場合、用紙の長辺にステープル位置を設定し、原稿の長辺が 297 mm を超える場合、用紙の短辺にステープル位置を設定します。
・［自動］を設定した場合は、上側または左側のステープル位置が設定されます。
・ステープル位置を指定しない場合、［キャンセル］を押してください。

■ パンチ穴をあけて排紙する（パンチ）

用紙坪量	用紙サイズ
60 g/m^2 ～ 209 g/m^2	A3 ◪ ～ B5 ◪/◧

原則

オプションのフィニッシャー FS-514 にパンチキット PK-510 が装着されている場合、またはオプションのフィニッシャー FS-603 にパンチキット PK-501 が装着されている場合に、パンチ穴をあけて排紙できます。

1 基本設定画面の［仕上り］を押します。

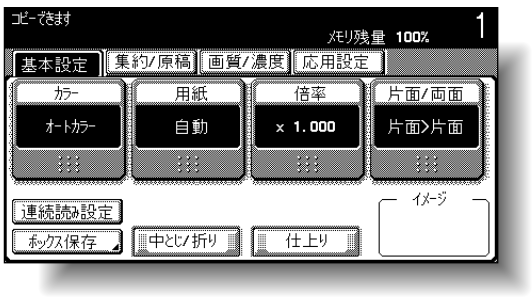

仕上り画面が表示されます。

2 ［2 穴］を押します。

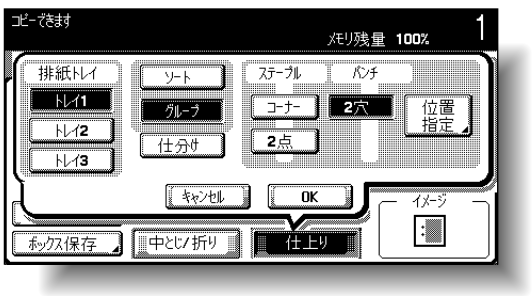

❍ 排紙トレイを指定したい場合は、「排紙トレイ」の目的のキーを押します。

詳しく説明します

パンチ穴をあける場合、以下の条件を全て満たす必要があります。
- 用紙の幅は 182 mm 以上、297 mm 以下
- 用紙の長さは 182 mm 以上、432 mm 以下
- 混載原稿の場合、プリントされる用紙の幅が同じ

ひとこと

パンチ穴をあける場合、原稿をセットする方向を設定してください。原稿セット方向が設定されていない場合、目的のとおりにパンチされないことがあります。原稿セット方向については、「原稿のセット方向を設定する（原稿セット方向）」(p. 3-20）をごらんください。

ひとこと

- パンチ機能を解除するときは、再度［2 穴］を押します。
- ［キャンセル］を押すと設定は変更されません。

3 ［位置指定］を押し、目的の位置を選択します。

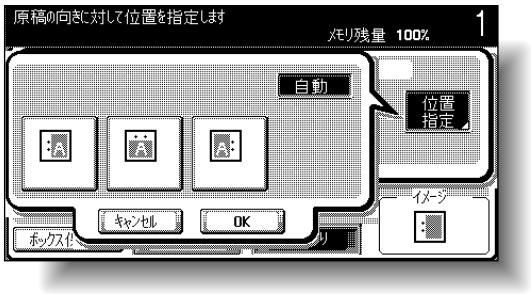

4 ［OK］を 2 回押します。

基本設定画面にもどります。

ひとこと

- ［自動］を押すと、セットした原稿の方向から用紙へのパンチ位置を自動的に判断し、原稿の長辺が 297 mm 以下の場合、用紙の長辺にパンチ位置を設定し、原稿の長辺が 297 mm を超える場合、用紙の短辺にパンチ位置を設定します。
- ［自動］を設定した場合は、上側または左側のパンチ位置が設定されます。
- パンチ穴の位置を指定しない場合、［キャンセル］を押してください。

3.13 中とじ／中折りを選ぶ

用紙に 2 つ折りの折目をつけたり、横幅の中央 2 箇所にステープルをして出力します。

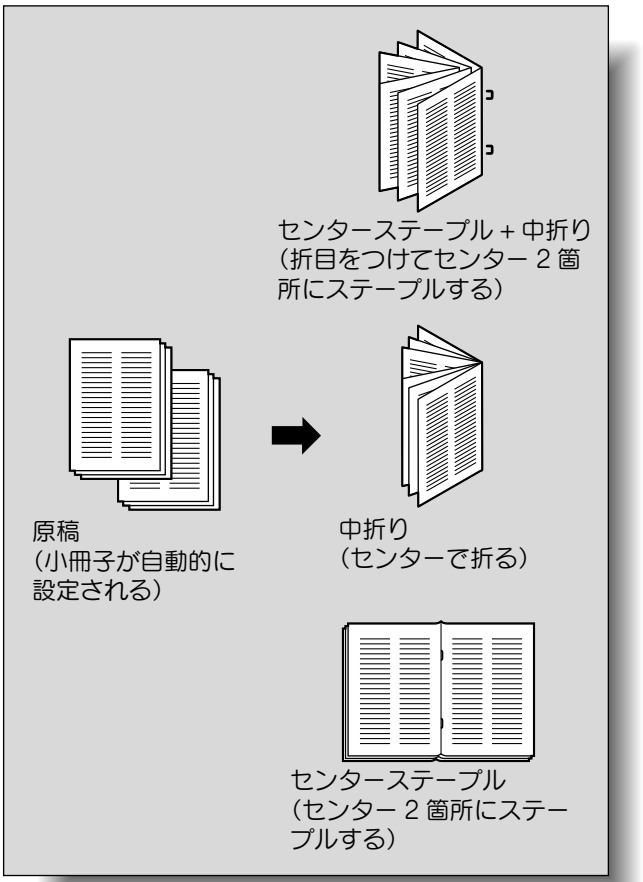

<フィニッシャー FS-514 装着時>

用紙坪量	用紙サイズ	積載量（いずれかで検知）
50 g/m^2 ～ 90 g/m^2	B5 ◪、A4 ◪、B4 ◪、A3 ◪	200 枚または 20 部
91 g/m^2 ～ 209 g/m^2		—

とじ枚数例

- 90 g/m^2 紙 2 ～ 15 枚（最大 60 ページ）
- 50 g/m^2 紙～ 209 g/m^2 紙 1 枚+50 ～ 90 g/m^2 紙 14 枚（最大 60 ページ）
- 91 g/m^2 紙～ 120 g/m^2 紙 最大 13 枚
- 121 g/m^2 紙～ 150 g/m^2 紙 最大 10 枚
- 151 g/m^2 紙～ 209 g/m^2 紙 最大 8 枚

詳しく説明します

中とじ／中折り出力をする場合、以下の条件を全て満たす必要があります。

・用紙の幅は 182 mm 以上、297 mm 以下
・用紙の長さは 257 mm 以上、431.8 mm 以下

<フィニッシャー FS-603 装着時>

用紙坪量	用紙サイズ	とじ枚数
60 g/m^2 ～ 90 g/m^2	A3◪、B4◪、A4◪	2 枚～ 15 枚 *1

とじ枚数	積載部数
2 枚～ 5 枚	20 部
6 枚～ 10 枚	10 部
11 枚～ 15 枚 *1	10 部

*1 とじ枚数は用紙種類により異なります。
64 g/m^2 紙：15 枚
80 g/m^2 紙：10 枚

原則

中とじ出力はオプションのフィニッシャー FS-514 に中綴じ機を装着した場合、またはフィニッシャー FS-603 を装着した場合に使用できる機能です。中折り出力はオプションのフィニッシャー FS-514 に中綴じ機を装着した場合に使用できる機能です。

詳しく説明します

中とじ出力をする場合、以下の条件を全て満たす必要があります。
・用紙の幅は 210 mm 以上、297 mm 以下
・用紙の長さは 279 mm 以上、432 mm 以下

■ フィニッシャー FS-514 で用紙の中央をとじて排紙する（中とじ / 中折り）

1 基本設定画面の［中とじ / 折り］を押します。

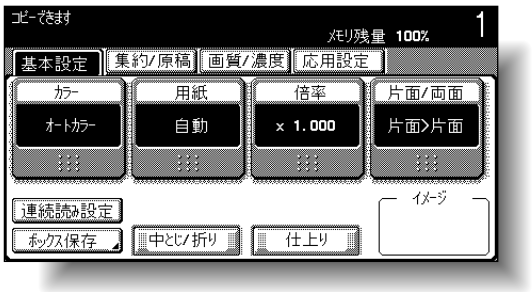

中とじ / 折り画面が表示されます。

2 中とじや中折りを設定します。

- センター 2 箇所にステープルする場合は、［センターステープル］を押します。
- センターで折る場合は、［中折り］を押します。
- 折り目をつけてセンター 2 箇所にステープルする場合は、［センターステープル］と［中折り］を押します。

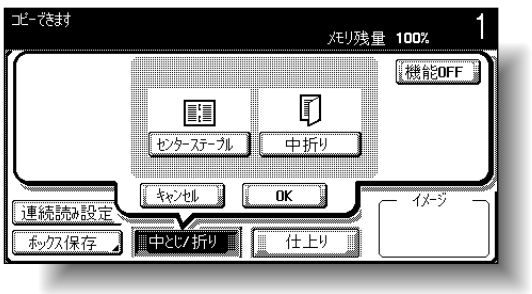

3 ［OK］を押します。

基本設定画面にもどります。

詳しく説明します

出荷時設定では、中とじを設定すると、以下の機能が自動的に設定されます。

- 片面＞両面
- ソート
- 小冊子
- 小冊子時のお勧め倍率（× 0.707）

ひとこと

- ［キャンセル］を押すと設定は変更されません。
- 中とじ / 中折り機能を解除するときは［機能 OFF］を押します。

■ フィニッシャー FS-603 で用紙の中央をとじて排紙する（中とじ）

1 基本設定画面の［中とじ］を押します。

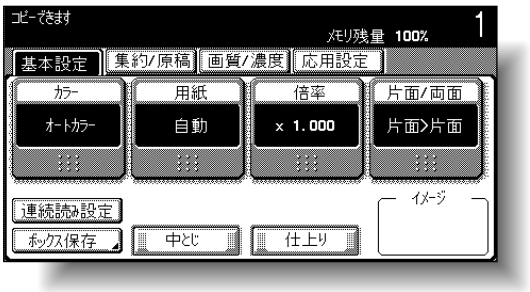

折目消し画面が表示されます。

2 折目消しを設定します。

❍ 折目を消す場合は［する］を、折目を消さない場合は［しない］を押します。

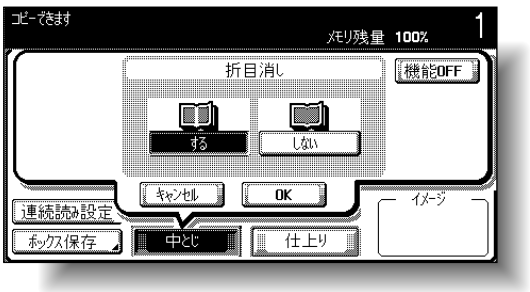

3 ［OK］を押します。

基本設定画面にもどります。

詳しく説明します

出荷時設定では、中とじを設定すると、以下の機能が自動的に設定されます。

・片面>両面
・ソート
・小冊子
・小冊子時のお勧め倍率（× 0.707）

ひとこと

・［キャンセル］を押すと設定は変更されません。
・中とじ機能を解除するときは［機能 OFF］を押します。

詳しく説明します

・折目消しを［する］に設定した場合、折目の部分 10 mm を消します。
・折目消しを［しない］に設定しているときに、紙づまりが起こりやすい場合は、［する］を設定してください。紙づまりしにくくなります。

3.14 プリント中に次のコピー原稿を読込む（コピー予約）

現在のコピージョブのプリント中に、次のコピージョブの設定や原稿読込みを行い、プリント完了後に続けて次のコピーをプリントします。

原則

コピー予約は、現コピーを含めて最大 61 件まで登録できます。

1 【スタート】を押して、読込み・プリントを開始します。

原稿読込み中の画面が表示されます。



2 「コピー予約できます」と表示されたら次のコピーのコピー条件を設定します。



3 【スタート】を押します。

4 実行中のコピージョブ終了後、次のコピーを開始します。

- 実行中のコピージョブが終了すると、自動的に次のコピーのコピー条件が表示され、コピー作業を開始します。

ひとこと

セットした原稿の読込み終了後にコピー予約できます。原稿読込み中に次のジョブを予約できません。

詳しく説明します

設定メニューのプリント中画面表示を「ON」に設定した場合、[次ジョブ予約]が表示されます。[次ジョブ予約]を押し、次のコピーのコピー条件を設定してください。
プリント中画面表示の設定については、「画面切替え設定」（p. 12-19）をごらんください。

参照

原稿セット方法については、「原稿をセットする」（p. 3-6）をごらんください。

詳しく説明します

予約したジョブを削除するときは、コピー予約の基本設定画面を表示し、[ジョブ確認]を押します。詳しくは、「ジョブを削除する」（p. 11-6）をごらんください。

3.15 読込み・プリントを中断する

原稿の読込みやプリントの動作を中断したいときは、以下の手順にしたがってください。

1 ジョブの読込み・プリント中に【ストップ】を押します。

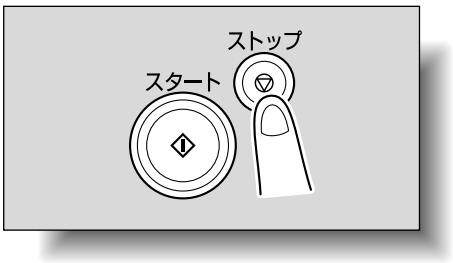

読込み・プリントが停止します。

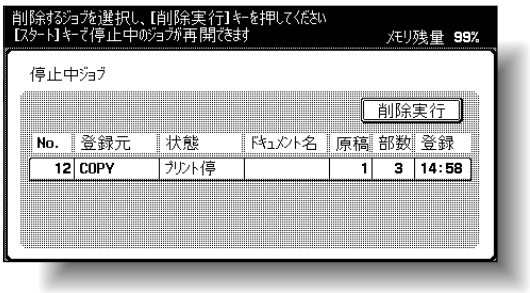

タッチパネルに停止中ジョブ画面が表示されます。

2 【スタート】を押すと、停止していた全てのジョブが再開されます。

ひとこと

読込み中ジョブがある場合は、【ストップ】を押すと、同時に停止します。

参照

中断したジョブの削除のしかたについては、「中断したジョブを削除する」（p. 3-69）をごらんください。

3.16 中断したジョブを削除する

中断したジョブを削除したいときは、以下の手順にしたがってください。

1 ジョブの読込み・プリント中に【ストップ】を押します。

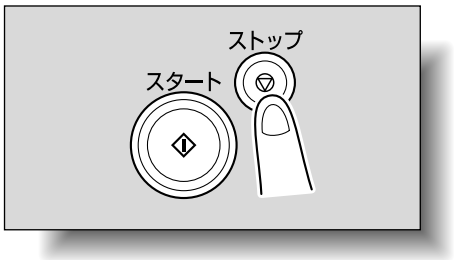

読込み・プリントが停止します。
タッチパネルに停止中ジョブ画面が表示されます。

2 削除したいジョブを選択し、［削除実行］を押します。

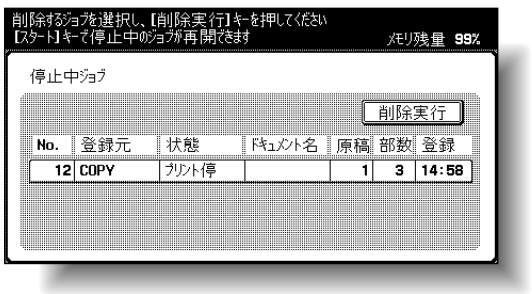

選択したジョブが削除されます。

参照

読込み・プリント中のジョブの中断のさせ方について、詳しくは、「読込み・プリントを中断する」（p. 3-68）をごらんください。

ひとこと

- 削除するジョブは 1 つずつ選択します。
- 中断したジョブを再開する場合は【スタート】を押します。

第４章
コピー補助機能

コピーするときに手助けになる機能について説明します。

4.1　コピー条件を確認する（設定内容）..... 4-2
4.2　1 部プリントしてコピーの仕上りを確認する （確認コピー）..... 4-4
4.3　割込んでコピーする（割込み）..... 4-6
4.4　コピー条件を登録する（プログラム登録）..... 4-7
4.5　登録したコピー条件でコピーする （コピープログラム呼び出し）..... 4-10
4.6　機能説明画面を表示させる（ヘルプ機能）..... 4-12
4.7　操作パネルの設定をする（ユニバーサル設定）..... 4-17

4.1　コピー条件を確認する（設定内容）

設定内容画面で、現在設定されているコピー条件の確認、変更ができます。

■ 設定の確認のしかた

1

【設定内容】を押します。

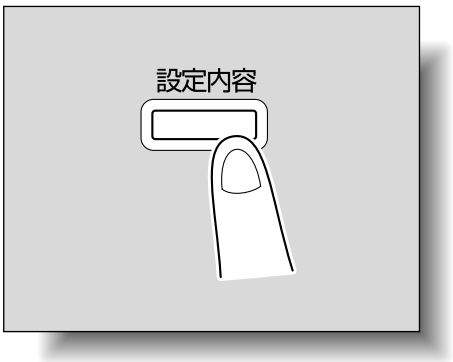

設定内容画面が表示されます。

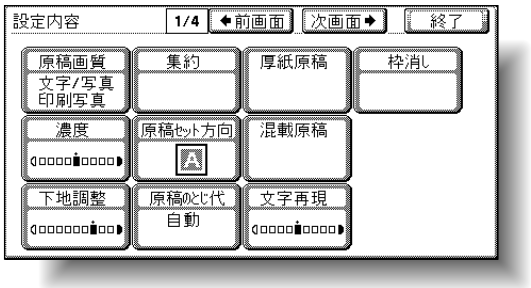

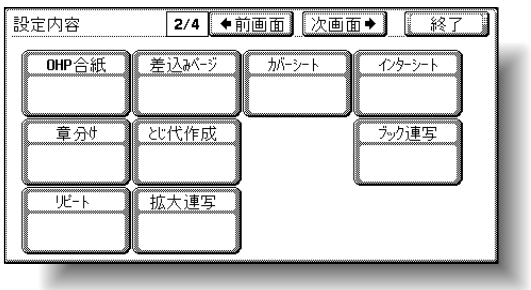

詳しく説明します

- 設定内容画面は 4 画面あります。画面タイトルの右側に現在の画面番号が表示されます。
- [←前画面] を押すと 1 つ前の画面に、[次画面→] を押すと次の画面に切換わります。
- 出荷時設定から設定を変更した機能は、反転表示されます。

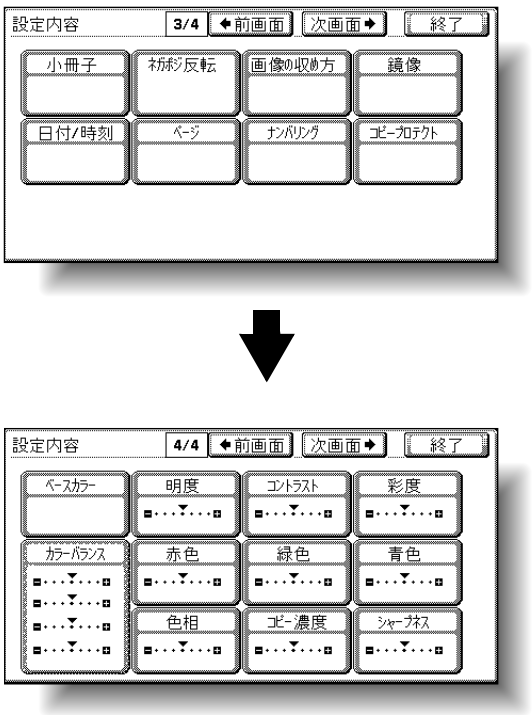

2 設定内容の確認が終了したら、［終了］または【設定内容】を押します。

基本設定画面にもどります。

■ 設定の変更のしかた

1 【設定内容】を押します。

2 ［←前画面］または［次画面→］を押して変更する機能のある画面を表示します。

3 変更する機能のキーを押します。

各機能の設定画面が表示されます。

4 各機能の設定方法にしたがい、変更を行ってください。

4.2　1 部プリントしてコピーの仕上りを確認する（確認コピー）

大量のコピーを行うとき、先に 1 部だけプリントして仕上がりを確認できます。ミスコピーの発生を未然に防ぐことができます。

1 原稿をセットします。

2 目的のコピー条件を設定します。

3 【確認コピー】を押します。



1 部プリントされます。

4 コピー結果を確認します。

- コピーを確認して問題なければ、手順 7 へ進みます。
- コピー条件の設定を変更するときは、手順 5 へ進みます。

5 確認コピー画面の［設定変更］を押します。

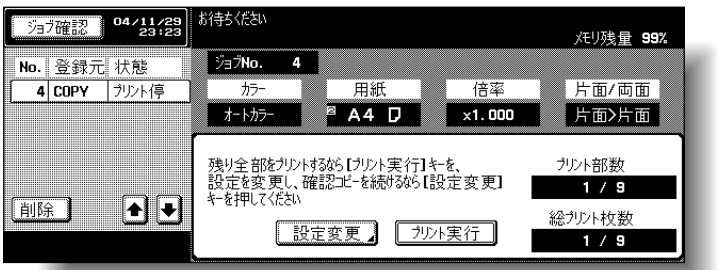

参照

原稿セット方法については、「原稿をセットする」（p. 3-6）をごらんください。

設定変更画面でコピー条件を変更して、［OK］を押します。

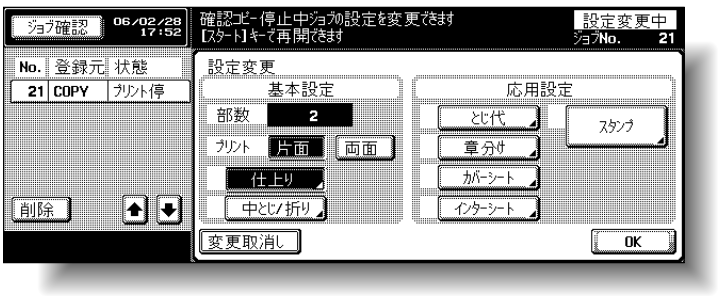

6

【確認コピー】を押して、確認コピーを繰り返します。

- 確認コピープリント後、確認コピー画面表示中にコピーを中断する場合
  【リセット】を押します。
  または、サブエリアのジョブ確認リストから中断する確認コピージョブを選んで、［削除］を押します。削除確認画面が表示されたら、［はい］を押します。



- 確認コピー中にジョブを停止している状態でオートリセットされると蓄積ジョブになります。蓄積ジョブについては、p. 11-13 をごらんください。

7

［プリント実行］を押します。

残り部数がジョブとして登録されます。

詳しく説明します

コピー条件が変更できないときは、確認コピーを中断してください。次に【リセット】を押してコピー条件を取消してから、設定をしなおしてください。

ひとこと

［変更取消し］を押すと設定は変更されません。

詳しく説明します

- 確認コピー中にシステムオートリセットがはたらくと、そのジョブは蓄積ジョブに登録されます。
- システムオートリセットを「しない」に設定している場合は、操作をしなくなってから 1 分で蓄積ジョブに登録されます。
- 設定部数が複数の場合、確認コピーは繰り返し行えます。
- 設定変更画面の「部数」は［プリント実行］を押したときにプリントされる部数です。
- 確認コピー画面の「プリント部数」は、「確認コピー済みプリント部数 / 設定総部数」を示しています。
- 確認コピー画面の「総プリント枚数」は、「確認コピー済みプリント部数 / 確認コピープリント枚数」を示しています。

参照

読込み中またはプリント中の確認コピーを中断する場合は、「読込み・プリントを中断する」（p. 3-68）をごらんください。

4.3　割込んでコピーする（割込み）

他のジョブの進行を中断し、一時的に異なるコピー条件でコピーできます。
急いでコピーをしたいときなどに便利です。

1 原稿をセットします。

2 【割込み】を押します。

❍ 現在のジョブがプリント中の場合は、「もうすぐ止まります」と表示されます。



割込みランプが緑色に点灯し、プリント中のジョブは中断されます。

3 目的のコピー条件を設定します。

4 【スタート】を押します。

割込みコピーを開始します。

5 割込みジョブのプリントが終了したら、【割込み】を押します。

割込みランプが消灯し、割込みコピー設定が解除されます。
割込みコピー前のコピー条件が復帰します。

参照

プリントが終了した時点で割込みコピーを行う場合は、「優先出力の設定をする」（p. 11-16）をごらんください。

詳しく説明します

・原稿読込み中は【割込み】を押すことができません。
・【割込み】を押すと、コピー条件が初期設定にもどります。

参照

原稿セット方法については、「ADF に原稿をセットする」（p. 3-6）をごらんください。

ひとこと

割込みコピーを解除すると、割込み前に中断したジョブのプリントが自動的に再開されます。

4.4　コピー条件を登録する（プログラム登録）

目的のコピー条件を 15 件まで登録（書込み）できます。
登録するコピープログラムは、全角で最大 8 文字まで半角で最大 16 文字までの登録名称を付けることができます。

1 タッチパネルのキーおよび操作パネルのキーを使って、プログラムに登録するコピー条件を設定します。

2 【プログラム】を押します。

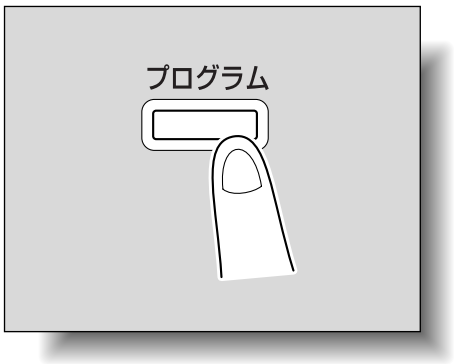

コピープログラム呼び出し画面が表示されます。

3 ［プログラム登録］を押します。



登録名称入力画面が表示されます。

ひとこと

【設定内容】を押すと、現在設定されているコピー条件を確認できます。詳しくは、「コピー条件を確認する（設定内容）」（p. 4-2）をごらんください。

詳しく説明します

以降の操作途中に登録を中断する場合は、【リセット】または【プログラム】を押します。
いずれの画面が表示されていても、登録操作は中断されます。
または、基本設定画面にもどるまで［キャンセル］を押します。

詳しく説明します

コピープログラムが 15 件登録されている場合は、不要なコピープログラムを削除してから登録してください。コピープログラムの削除については、「コピープログラムの削除のしかた」（p. 4-9）をごらんください。

4

キーボードおよびテンキーで登録名称を入力します。

- 登録名称は全角で最大 8 文字、半角で最大 16 文字で登録できます。



5

入力が完了したら、[OK] を押します。



コピープログラム呼び出し画面にもどります。登録が完了し、入力した登録名称のキーが表示されます。



6

[OK] または、[キャンセル] を押します。

- 【プログラム】を押すと基本設定画面にもどります。

参照

文字の入力のしかたは「文字を入力するには」（p. 13-2）をごらんください。

詳しく説明します

- 既存のコピープログラムキーと同じ登録名称をつけることができます。
- 登録名称の入力を中断する場合は、[キャンセル] を押します。

詳しく説明します

- 入力した登録名称を変更する場合は、変更するコピープログラムキーを押し、[名称変更] を押します。名称変更画面が表示されます。手順 4 の作業を続けます。
- コピープログラムキーを押し、[設定内容] を押すと、登録したコピープログラムを確認できます。詳しくは、「登録したコピー条件でコピーする（コピープログラム呼び出し）」（p. 4-10）をごらんください。
- コピープログラムは、変更できません。
- コピープログラムロック設定を行ったコピープログラムを選択すると、[名称変更]、[削除] は表示されません。詳しくは、「環境設定」（p. 12-25）をごらんください。

■ コピープログラムの削除のしかた

1 コピープログラム呼び出し画面で、削除したいコピープログラムキーを押します。

2 ［削除］を押します。



削除確認画面が表示されます。

3 ［はい］を押します。



プログラム呼び出し画面にもどります。キーと登録されていたコピー条件は削除されます。

4.5　登録したコピー条件でコピーする（コピープログラム呼び出し）

登録したコピー条件を呼び出しコピーします。

1 原稿をセットします。

2 【プログラム】を押します。

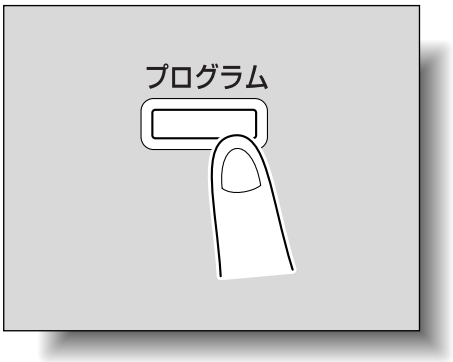

コピープログラム呼び出し画面が表示されます。

3 呼び出したいコピー条件が登録されているコピープログラムキーを押します。

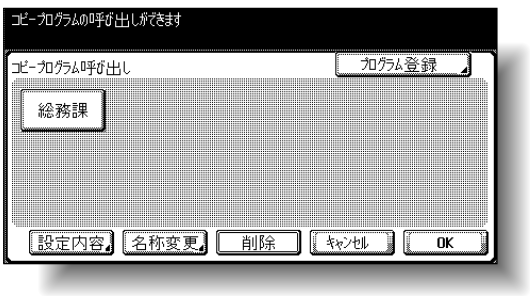

❍ 選択したコピープログラムキーに登録されているコピー条件を確認しない場合は、手順 8 へ進みます。

参照

原稿セット方法については、「原稿をセットする」（p. 3-6）をごらんください。

詳しく説明します

コピープログラムの呼び出しを中断する場合は、【リセット】、【プログラム】、［キャンセル］いずれかを押します。

4 ［設定内容］を押します。



設定内容画面が表示されます。

5 選択したコピープログラムキーに登録されているコピー条件を確認します。

6 ［終了］を押します。

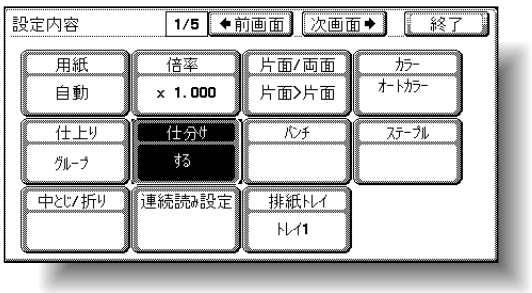

コピープログラム呼び出し画面にもどります。

7 もう 1 度呼び出したいコピー条件が登録されているコピープログラムキーを押します。

8 ［OK］を押します。

登録されていたコピー条件を呼び出して設定し、基本設定画面にもどります。

9 【スタート】を押します。

呼び出されたコピー条件でコピーを開始します。

詳しく説明します

・設定内容画面は 5 画面あります。画面タイトルの右側に現在の画面番号が表示されます。
・［←前画面］を押すと 1 つ前の画面に、［次画面→］を押すと次の画面に切換わります。
・出荷時設定から設定を変更した機能は、反転表示されます。
・設定内容画面では、設定変更できません。

詳しく説明します

コピープログラムキーを選択しないで［OK］を押すと、コピープログラムを呼び出さずに基本設定画面にもどります。

4.6　機能説明画面を表示させる（ヘルプ機能）

各機能の説明や操作方法を画面上に表示して、確認できます。
ヘルプ画面の表示方法は 2 つあります。

- ヘルプ基本画面（基本設定画面から）
- 設定手順のヘルプ画面（基本設定画面以外の画面から）

■ ヘルプ基本画面の概要

ヘルプは、以下のメニューで構成されています。

- 第 1 階層 ヘルプメインメニュー

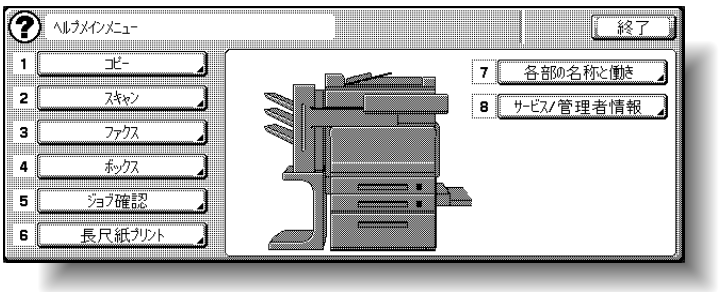

項目	説明
［コピー］、［スキャン］、［ファクス］、［ボックス］、［ジョブ確認］、［長尺紙プリント］	各機能のヘルプメニューへ進みます。
［各部の名称と働き］	各部の名称と働きのヘルプメニューへ進みます。 本体とオプションについての説明を確認できます。
［サービス / 管理者情報］	管理者名、内線番号、E-Mail アドレスを確認できます。

詳しく説明します

ヘルプ画面を表示させると、画面の左上に ? マークが表示されます。
以下の状態のときはヘルプ機能を使用できません。

・スキャン中、プリント中、確認コピー中、拡大表示時、ユニバーサル設定中

ヘルプ機能使用中は、以下の操作パネルのキーは無効となります。

・【スタート】、【ストップ】、【クリア】、【割込み】、【確認コピー】、【ID】、【プログラム】、【拡大表示】、【設定内容】

詳しく説明します

・メインメニュー画面とヘルプメニュー画面では、画面のキーを押すか、キーの番号をテンキーで押して項目を選択します。
・［ ↰ ］を押すと、1 つ上の階層が表示されます。
・［終了］を押すと、ヘルプ機能を終了し、【ヘルプ】を押す前の画面にもどります。

● 第 2 階層 ヘルプメニュー（例：コピー）

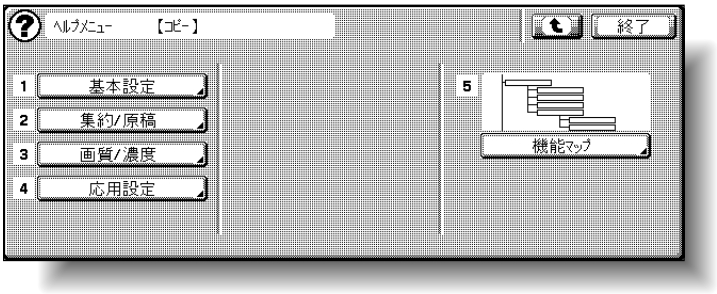

項目	説明
［基本設定］、［集約 / 原稿］、［画質 / 濃度］、［応用設定］	各キーのヘルプ画面の 1 画面目へ進みます。
［機能マップ］	機能マップ画面へ進みます。機能や設定項目が階層表示されます。

● 第 3 階層 ヘルプ画面（例：コピー、基本設定）

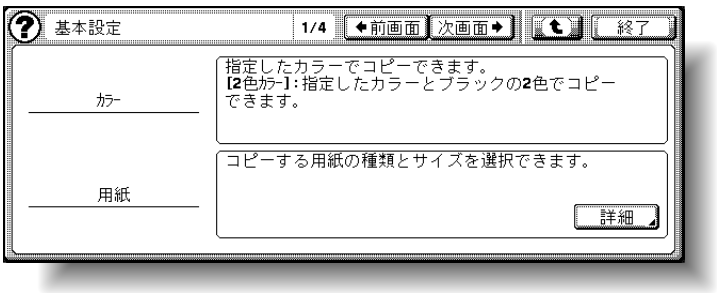

詳しく説明します

各部の名称と働きのヘルプメニューは、装着されているオプションの構成によって表示される項目が異なります。

詳しく説明します

・画面タイトルの右の数字（左の画面では「1/4」）は、現在表示している画面番号 / 表示した項目の総ヘルプ画面数を示しています。
・［←前画面］を押すと 1 つ前の画面に、［次画面→］を押すと次の画面に切換わります。
・［詳細］が表示されたら、［詳細］を押して詳細説明（第 4 階層のヘルプ画面）を確認します。

- 機能マップについて（例：コピー）

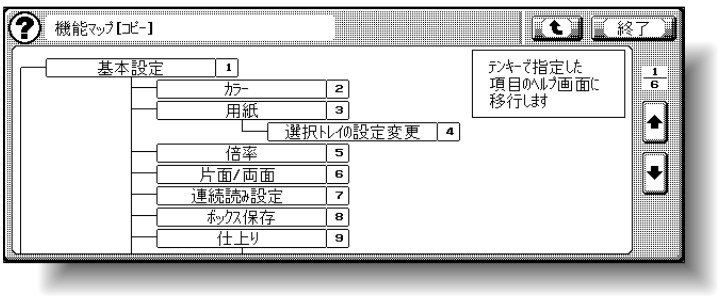

❍ 機能マップ画面では、機能や設定項目が階層表示されます。一覧から見たいヘルプ画面を選択できます。

詳しく説明します

・コピーの機能マップ画面は、全部で 6 画面あります。数字の分子が 6 画面のうちの現在表示している画面番号を示しています。
・[▲] を押すと 1 つ前の画面に、[▼] を押すと次の画面に切換わります。
・機能マップ画面では、テンキーで番号を押して選択します。
・機能マップ画面で選択して表示したヘルプ画面で、[↩] を押すとヘルプメニューが表示されます。

■ ヘルプ基本画面を表示させる

ここでは、コピーに関するヘルプ画面を例として説明します。

1 基本設定画面で、【ヘルプ】を押します。

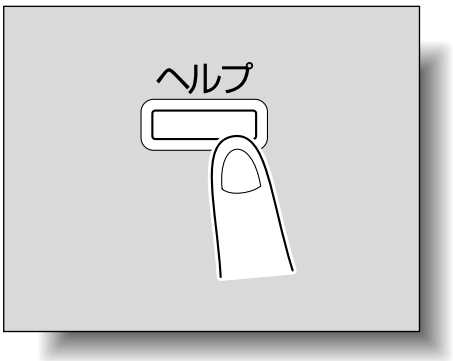

ヘルプメインメニューが表示されます。

詳しく説明します

ヘルプ機能を終了する場合は、【ヘルプ】または［終了］を押します。

2 ［コピー］またはテンキーの【1】を押します。

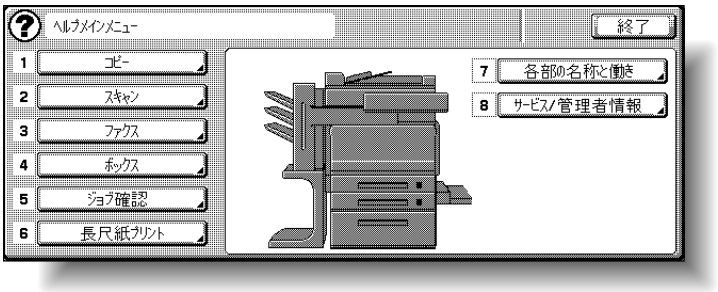

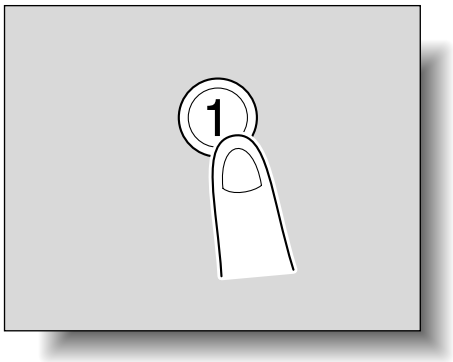

コピーに関するヘルプメニューが表示されます。

3 目的のキー、またはキーの左の番号のテンキーを押し、目的のヘルプ画面を表示させます。

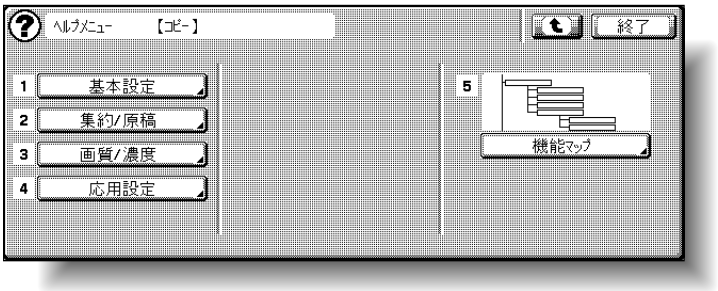

4 ヘルプ内容の確認が終了したら、［終了］または【ヘルプ】を押します。

基本設定画面にもどります。

参照

ヘルプ画面のキーについては、「ヘルプ基本画面の概要」（p. 4-12）をごらんください。

■ 機能設定中にヘルプ画面を表示させる

設定中のコピー条件のヘルプを表示できます。

1 目的のコピー条件の設定画面を表示し、【ヘルプ】を押します。

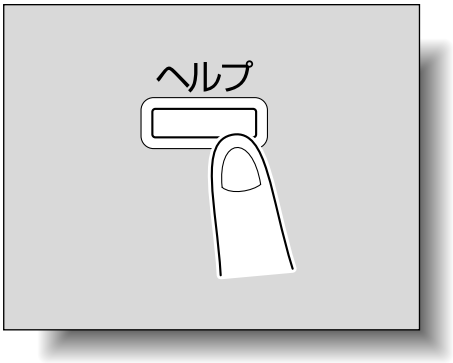

目的の機能の内容や操作方法に関するヘルプ画面が表示されます。

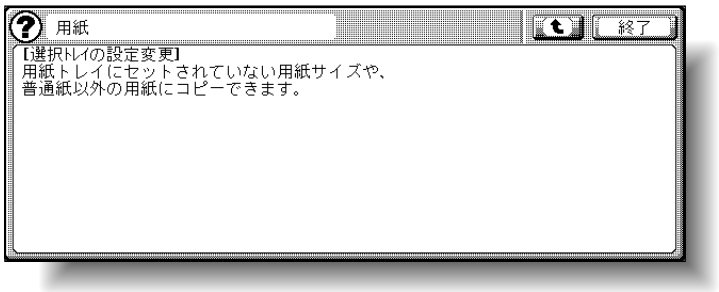

2 ヘルプ内容の確認が終了したら、［終了］または【ヘルプ】を押します。

【ヘルプ】を押す前の画面にもどります。

詳しく説明します

展開した画面によっては、その機能のヘルプがないことがあります。

参照

ヘルプ画面のキーについては、「ヘルプ基本画面の概要」（p. 4-12）をごらんください。

ひとこと

［ ］を押すと、表示されたヘルプメニューの１つ上の階層が表示されます。

4.7　操作パネルの設定をする（ユニバーサル設定）

操作パネルに関する設定を変更する方法と、タッチパネルの調整について説明します。

■ ユニバーサル設定画面を表示させる

1 【ユニバーサル】を押します。

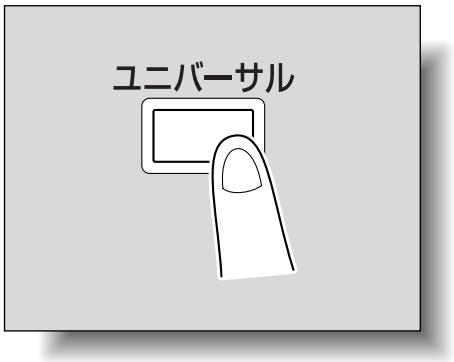

ユニバーサル設定画面が表示されます。

詳しく説明します

ユニバーサル設定画面から基本設定画面にもどりたい場合は、【ユニバーサル】または【リセット】を押します。

■ キーリピート開始 / 間隔時間の設定をする

タッチパネル内の数値設定のキーを押してから数値が変わりはじめるまでの時間と、次の数値に変わるまでの時間を設定できます。

原則

設定したキーリピート時間は拡大表示時にのみ反映されます。

1 ユニバーサル設定画面を表示させます。

2 ［キーリピート開始 / 間隔時間］またはテンキーの【1】を押します。

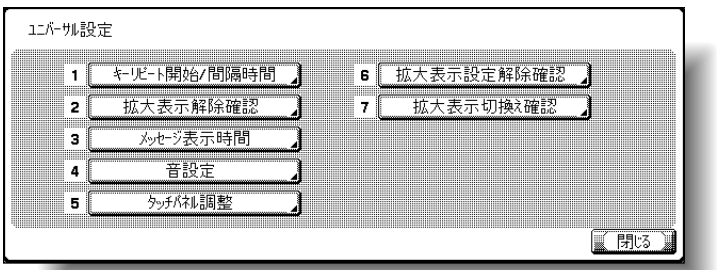

ひとこと

・拡大表示画面は、コピー、スキャナ、ファクシミリの基本的な機能に対応しています。文字やイラストが拡大サイズで表示されるため見やすくなっています。詳しくは、「ユーザーズガイド拡大表示機能編」をごらんください。
・出荷時設定では、キーリピート開始は「0.8 秒」、間隔時間は「0.3 秒」に設定されています。

参照

ユニバーサル設定画面の表示のしかたについては、「ユニバーサル設定画面を表示させる」（p. 4-17）をごらんください。

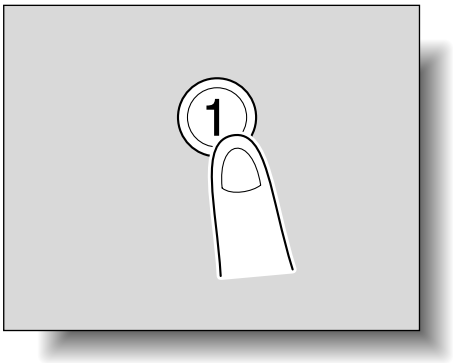

キーリピート開始 / 間隔時間設定画面が表示されます。

3

［+］、［-］を押して、キーリピート開始までの時間と間隔時間を設定します。

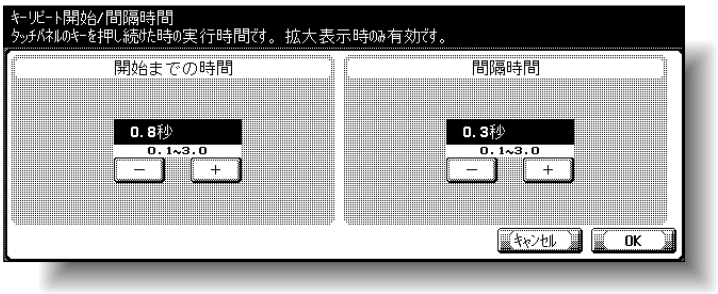

4

［OK］を押します。

ユニバーサル設定画面にもどります。

5

［閉じる］または【ユニバーサル】を押します。

基本設定画面にもどります。

詳しく説明します

- ［+］を押すごとに時間が長くなります。
- ［-］を押すごとに時間が短くなります。
- キーリピート開始、間隔時間はともに、0.1 秒～3.0 秒の範囲を 0.1 秒単位で設定できます。
- 元の設定にもどす場合は、［キャンセル］を押します。

■ 拡大表示解除確認の設定をする

システムオートリセット機能が動作するときに、拡大表示解除の確認画面を表示できます。
また、拡大表示解除確認画面の表示時間を設定できます。



1 ユニバーサル設定画面を表示させます。

2 ［拡大表示解除確認］またはテンキーの【2】を押します。

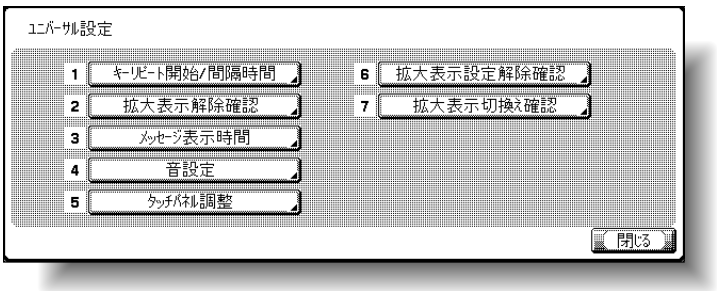

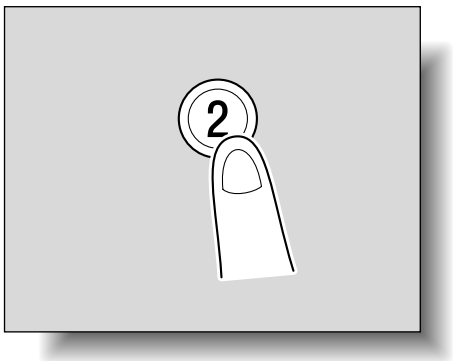

拡大表示解除確認画面が表示されます。

ひとこと

・拡大表示画面は、コピー、スキャナ、ファクシミリの基本的な機能に対応しています。文字やイラストが拡大サイズで表示されるため見やすくなっています。詳しくは、「ユーザーズガイド拡大表示機能編」をごらんください。
・出荷時設定では、「しない」に設定されています。

参照

ユニバーサル設定画面の表示のしかたについては、「ユニバーサル設定画面を表示させる」（p. 4-17）をごらんください。

3 目的の表示方法を選択します。

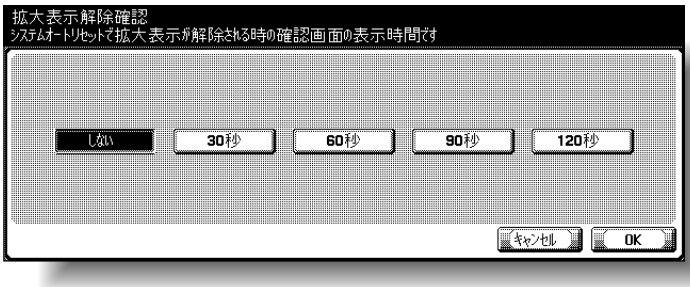

4 ［OK］を押します。
ユニバーサル設定画面にもどります。

5 ［閉じる］または【ユニバーサル】を押します。
基本設定画面にもどります。

詳しく説明します

- 拡大表示解除確認画面を表示しない場合は、［しない］を押します。
- 拡大表示解除確認画面を表示する場合は、目的の時間キーを押します。時間は、［30 秒］、［60 秒］、［90 秒］、［120 秒］から選択できます。
- 元の設定にもどす場合は、［キャンセル］を押します。

■ メッセージ表示時間の設定をする

誤った操作を行ったときなどに表示される警告メッセージの表示時間を設定できます。

1 ユニバーサル設定画面を表示させます。

2 ［メッセージ表示時間］またはテンキーの【3】を押します。

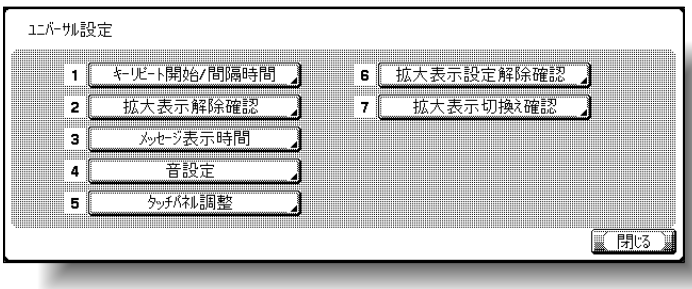

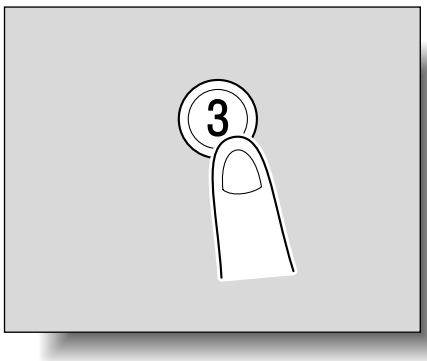

メッセージ表示時間設定画面が表示されます。

3 メッセージ表示時間を選択します。

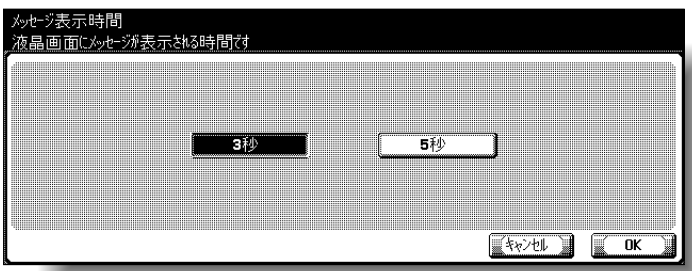

4 ［OK］を押します。

ユニバーサル設定画面にもどります。

ひとこと

出荷時設定では、「3 秒」に設定されています。

参照

ユニバーサル設定画面の表示のしかたについては、「ユニバーサル設定画面を表示させる」（p. 4-17）をごらんください。

詳しく説明します

- メッセージ表示時間は、［3 秒］、［5 秒］から選択できます。
- 元の設定にもどす場合は、［キャンセル］を押します。

5

［閉じる］または【ユニバーサル】を押します。
基本設定画面にもどります。

■ 音設定をする

キー受付音の設定をします。

操作パネルのキーやタッチパネルのキーを押したときに、音を鳴らすか鳴らさないかを設定できます。

1 ユニバーサル設定画面を表示させます。

2 ［音設定］またはテンキーの【4】を押します。

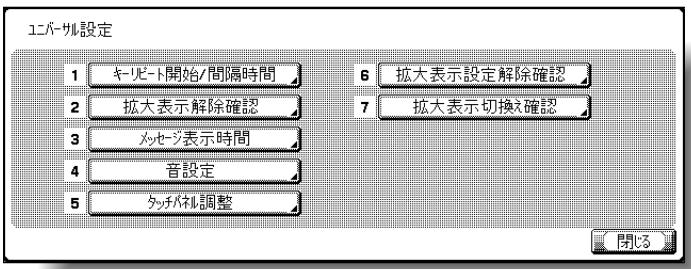

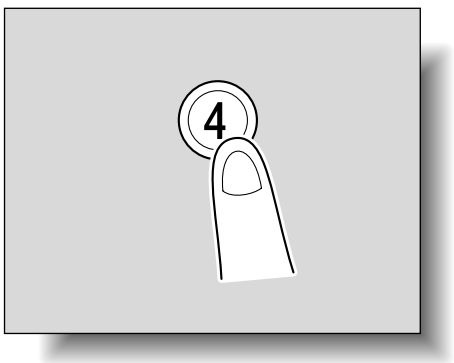

音設定画面が表示されます。

3 ［受付音］またはテンキーの【1】を押します。

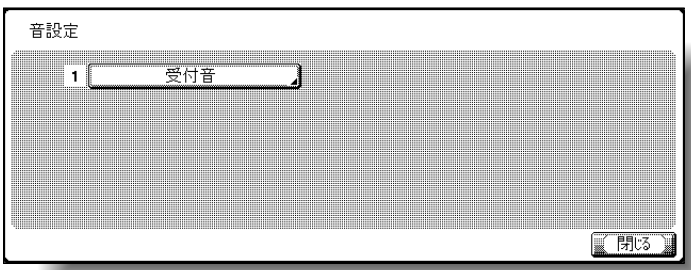

ひとこと

出荷時設定では、受付音は「ON」に設定されています。

参照

ユニバーサル設定画面の表示のしかたについては、「ユニバーサル設定画面を表示させる」（p. 4-17）をごらんください。

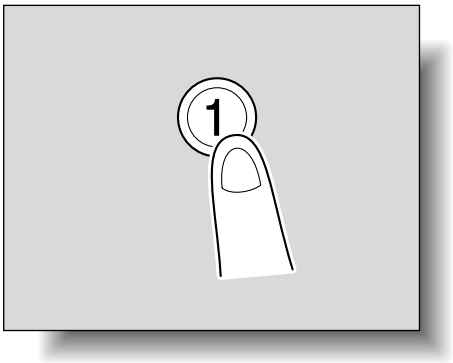

受付音設定画面が表示されます。

4

受付音を設定します。

- 鳴らす場合は［ON］を、鳴らさない場合は［OFF］を押します。

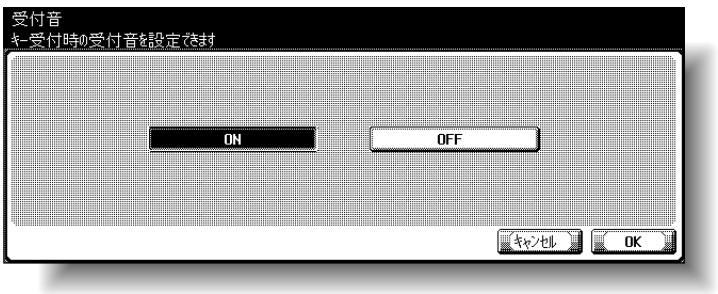

詳しく説明します

元の設定にもどす場合は、［キャンセル］を押します。

5

［OK］を押します。

音設定画面にもどります。

6

［閉じる］を押します。

ユニバーサル設定画面にもどります。

7

［閉じる］または【ユニバーサル】を押します。

基本設定画面にもどります。

■ タッチパネルの調整をする

タッチパネルのキーを押しても正常に反応しないときは、パネル内のキー表示位置と実際のタッチセンサの位置がずれている可能性があるため、タッチパネルの表示位置を調整します。

1 ユニバーサル設定画面を表示させます。

2 ［タッチパネル調整］またはテンキーの【5】を押します。

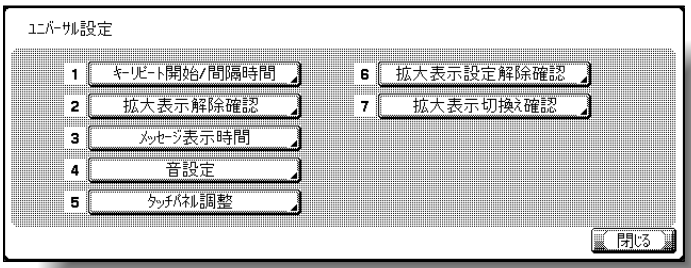

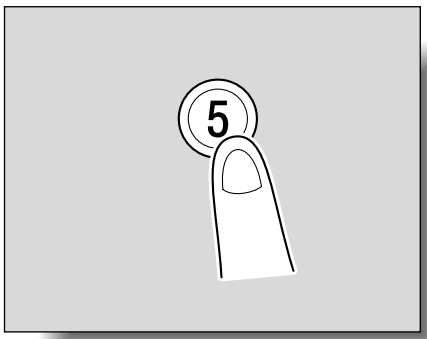

タッチパネル調整画面が表示されます。

3 4つのチェックキー［ ］を、ブザー音を確認しながら押します。

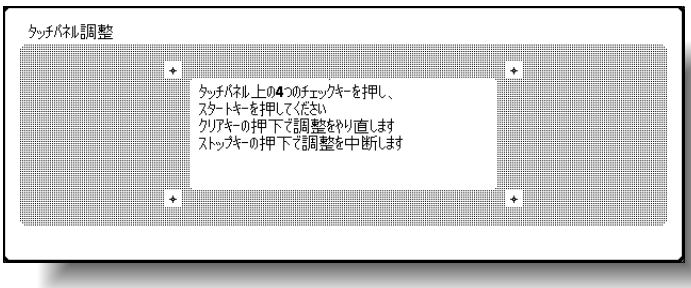

正しく押されると、【スタート】のランプが緑色に点灯します。

参照

ユニバーサル設定画面の表示のしかたについては、「ユニバーサル設定画面を表示させる」（p. 4-17）をごらんください。

ひとこと

［タッチパネル調整］を押しても反応しない場合は、タッチセンサと画面が合っていません。テンキーの【5】を押してください。

詳しく説明します

- チェックキー［ ］を押す順番は、任意でかまいません。
- 調整をやりなおすときは【クリア】を押し、4つのチェックキー［ ］を押しなおしてください。
- タッチパネルの調整を中断する場合は、【ストップ】または【リセット】を押します。

4 【スタート】を押します。

タッチパネルの調整が行われ、ユニバーサル設定画面にもどります。

5 ［閉じる］または【ユニバーサル】を押します。

基本設定画面にもどります。

ひとこと

調整できないときは、サービス実施店にご連絡ください。

■ 拡大表示機能時の設定解除確認表示の設定をする

オートリセット機能が動作するときに、拡大表示の設定解除確認画面を表示できます。

また、拡大表示の設定解除確認画面を表示する時間を設定できます。



1 ユニバーサル設定画面を表示させます。

2 ［拡大表示設定解除確認］またはテンキーの【6】を押します。

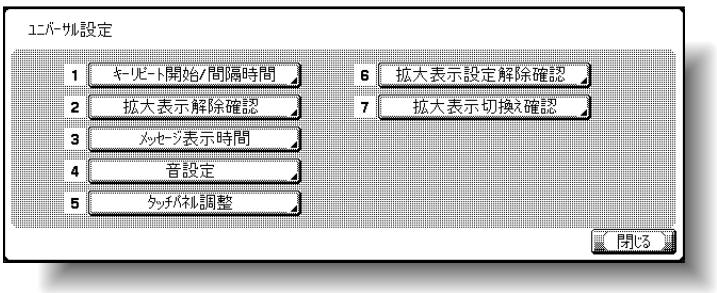

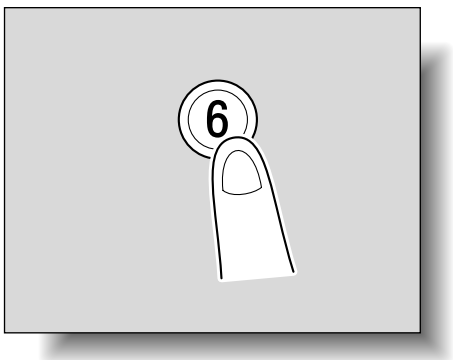

拡大表示設定解除確認画面が表示されます。

ひとこと

・拡大表示画面は、コピー、スキャナ、ファクシミリの基本的な機能に対応しています。文字やイラストが拡大サイズで表示されるため見やすくなっています。拡大表示については、別冊の「ユーザーズガイド拡大表示機能編」をごらんください。
・出荷時設定では、「しない」に設定されています。
・オートリセットの時間設定とシステムオートリセットの時間設定が同じ場合は、拡大表示解除確認画面の表示が優先され、拡大表示設定解除確認は表示されません。

参照

ユニバーサル設定画面の表示のしかたについては、「ユニバーサル設定画面を表示させる」（p. 4-17）をごらんください。

3 目的の表示方法を選択します。

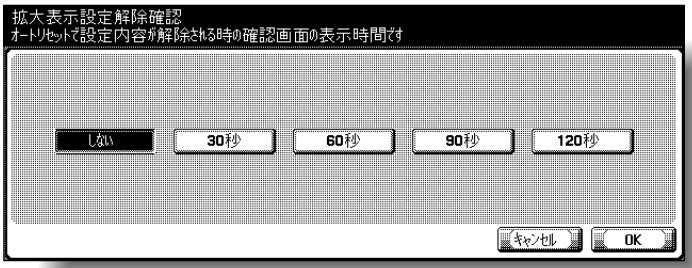

4 ［OK］を押します。
ユニバーサル設定画面にもどります。

5 ［閉じる］または【ユニバーサル】を押します。
基本設定画面にもどります。

詳しく説明します

- 拡大表示設定解除確認画面を表示しない場合は、［しない］を押します。
- 拡大表示設定解除確認画面を表示する場合は、目的の時間キーを押します。時間は、［30 秒］、［60 秒］、［90 秒］、［120 秒］から選択できます。
- 元の設定にもどす場合は、［キャンセル］を押します。

■ 拡大表示機能との切換え時に、初期設定への変更確認表示の設定をする

【拡大表示】を押して画面表示を切換えるときに、各設定が初期値にもどる確認画面を表示できます。

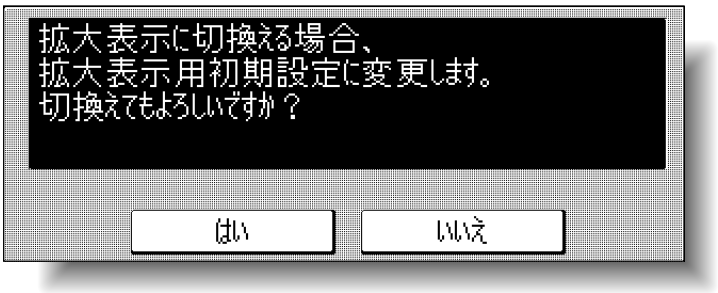

1 ユニバーサル設定画面を表示させます。

2 ［拡大表示切換え確認］またはテンキーの【7】を押します。

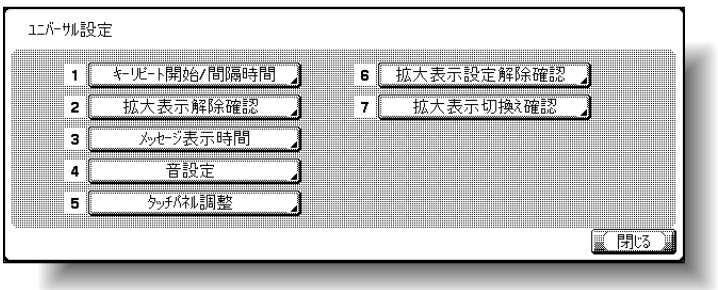

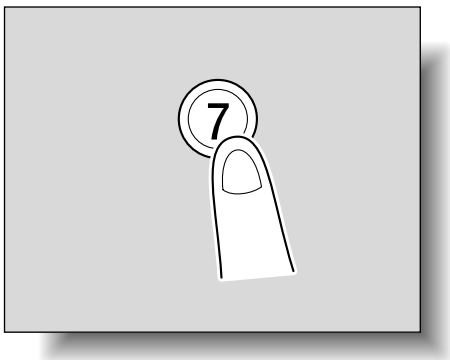

拡大表示切換え確認画面が表示されます。

ひとこと

- 拡大表示画面は、コピー、スキャナ、ファクシミリの基本的な機能に対応しています。文字やイラストが拡大サイズで表示されるため見やすくなっています。拡大表示については、別冊の「ユーザーズガイド拡大表示機能編」をごらんください。
- 出荷時設定では、「表示しない」に設定されています。
- 拡大表示切換え確認画面で［いいえ］を押すと、画面表示は切換わりません。

参照

ユニバーサル設定画面の表示のしかたについては、「ユニバーサル設定画面を表示させる」（p. 4-17）をごらんください。

3 表示方法を選択します。

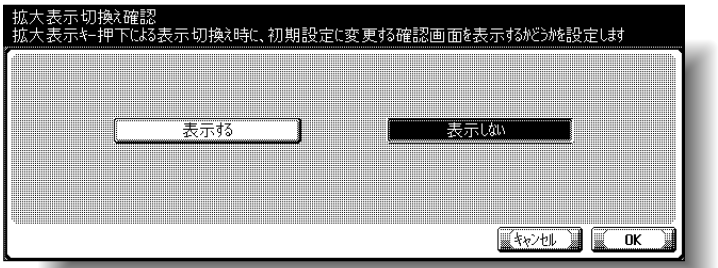

4 ［OK］を押します。
ユニバーサル設定画面にもどります。

5 ［閉じる］または【ユニバーサル】を押します。
基本設定画面にもどります。

詳しく説明します

元の設定にもどす場合は、［キャンセル］を押します。

第 5 章
トラブルの処理

5

トラブルの処理方法について説明します。

5.1　「トラブルです」と表示されたら（サービスコール） 5-2
5.2　「紙づまりです」と表示されたら 5-4
5.3　「用紙を補給してください」と表示されたら 5-43
5.4　「メモリ残量不足のため、…」と表示されたら 5-44
5.5　「以下のユニットが交換時期に達しています」と表示されたら 5-46
5.6　「交換時期です」と表示されたら 5-47
5.7　簡単なトラブルの処理 5-48
5.8　おもなメッセージと処理のしかた 5-51

5.1 「トラブルです」と表示されたら（サービスコール）

お客様では処理できないトラブルが起こったとき、「トラブルです サービスにトラブルコードを連絡してください」というメッセージが表示されます。（サービスコール画面）

サービスコール画面の中央には、通常、お客様のサービス実施店の電話番号とファクス番号が表示されます。



＜拡大表示機能時の表示＞

トラブルが発生すると下図が表示されます。



を押すと、下図のメッセージが表示されます。



1 サービスコール画面のトラブルコード（例：C-0001）を書き留めてください。

必ず守ってください

- 故障の原因になるおそれがありますので、サービスコール画面が表示されたら、速やかに左記の手順にしたがってサービス実施店にご連絡ください。
- CS Remote Care が行われている機械の場合は、「すでに自動通報によりサービスに通知しました。お急ぎの時は担当営業所へ連絡願います。」の表示後に【副電源スイッチ】、【主電源スイッチ】をOFF にして、本体の電源プラグをコンセントから抜いてください。

ひとこと

サービス実施店による CS Remote Care が行われている機械の場合は、自動でサービス実施店にトラブルコードが連絡されます。

2 【副電源スイッチ】と【主電源スイッチ】を OFF にします。

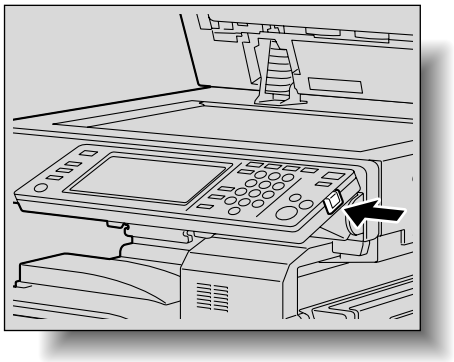

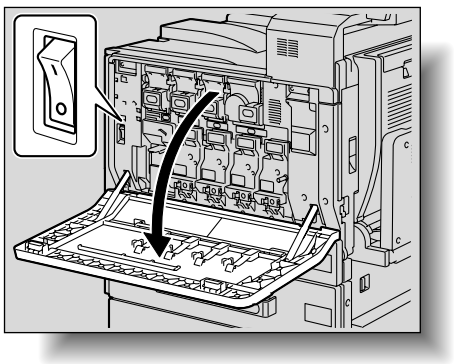

3 本体の電源プラグをコンセントから抜きます。

4 サービス実施店に連絡し、書き留めたトラブルコードをお知らせください。

5.2 「紙づまりです」と表示されたら

コピー／プリント中に紙づまりが発生すると、「紙づまりです」というメッセージと、紙づまりの箇所が画面上に表示されます。（紙づまり位置表示画面）

このとき、紙づまりが適切に処理されるまでは、コピー／プリントができなくなっています。

■ 表示と紙づまり箇所

“○”マークが点滅している箇所が紙づまり発生位置です。また、“○”マークが点灯している箇所は、紙づまりの可能性がある位置ですので確認してください。
例：給紙トレイで紙づまりが発生した場合のメッセージ

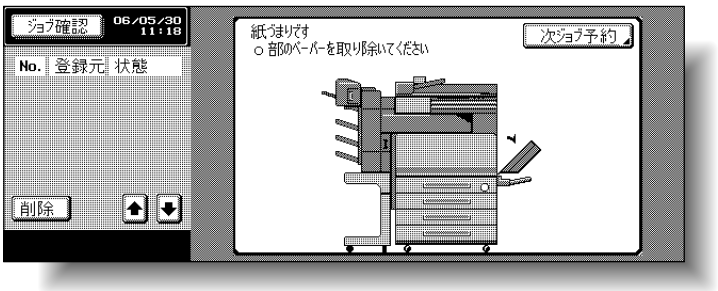

＜拡大表示機能時の表示＞
紙づまりが発生すると下図が表示されます。

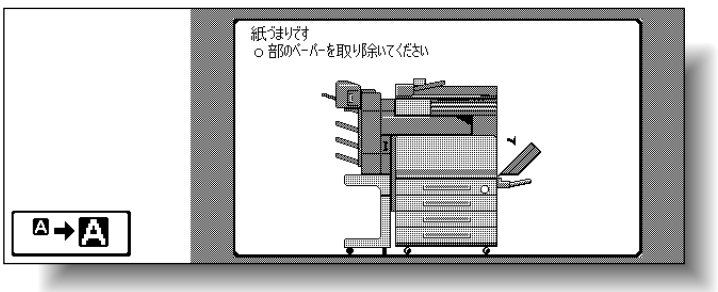

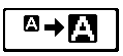
を押すと、下図のメッセージが表示されます。



ひとこと

紙づまりが発生した箇所により紙づまり処理手順が異なります。紙づまり位置表示を見て、それぞれの説明にしたがって用紙を取り除いてください。

■ 紙づまり位置表示

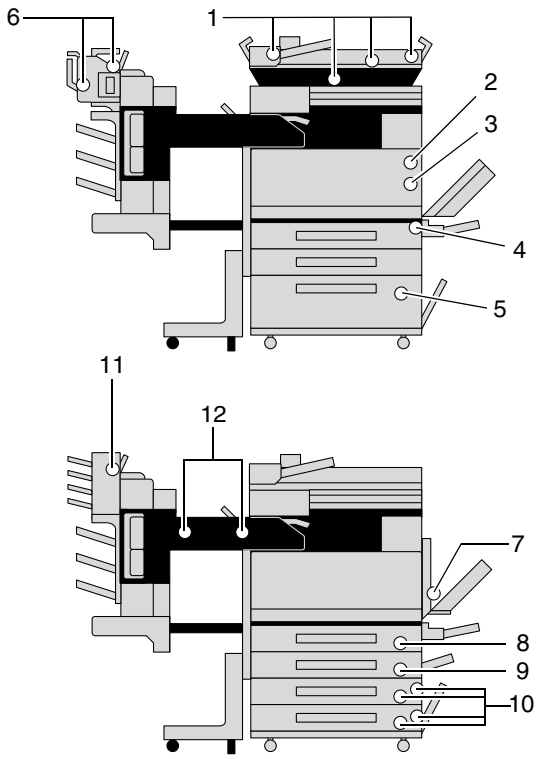

No	説明
1	ADF での紙づまり（p. 5-22）
2	定着部での紙づまり（p. 5-15）
3	本体内部での紙づまり（p. 5-13）
4	手差しトレイでの紙づまり（p. 5-7）
5	LCT での紙づまり（p. 5-12）
6	中綴じ機での紙づまり（p. 5-32）
7	両面ユニットでの紙づまり（p. 5-8）
8	第 1 給紙トレイ部での紙づまり（p. 5-9）
9	第 2 給紙トレイ部での紙づまり（p. 5-10）
10	第 3/ 第 4 給紙トレイ部での紙づまり（p. 5-11）
11	メールビンでの紙づまり（p. 5-30）
12	フィニッシャー FS-514 での紙づまり（p. 5-26）

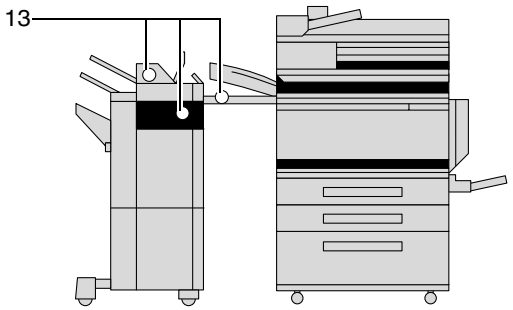

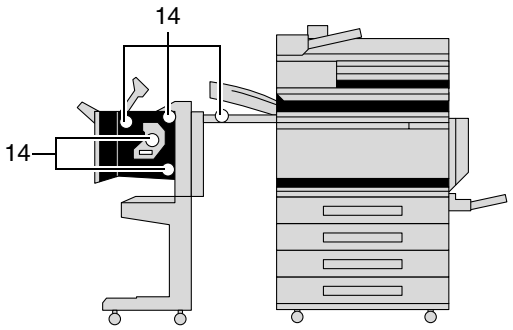

No	説明
13	フィニッシャー FS-501 ／ジョブセパレータ JS-601 での紙づまり（p. 5-34）
14	フィニッシャー FS-603 での紙づまり（p. 5-39）

■ 手差しトレイでの紙づまり処理のしかた

1 手差しトレイの用紙を取り除きます。

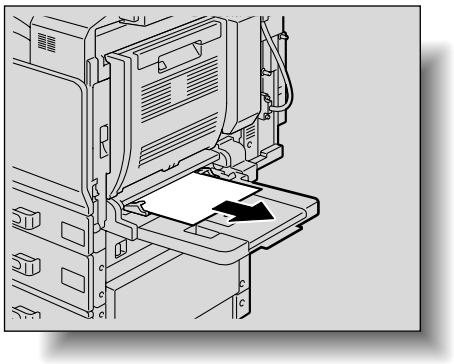

2 つまった用紙を取り除けなかったときは、右上ドアを開き、つまっている用紙をゆっくり引き抜きます。

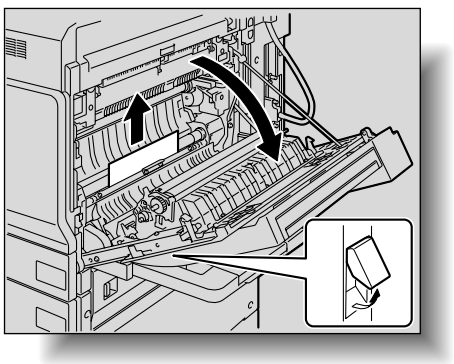

3 右上ドアを閉じます。

参照

紙づまり位置については、「紙づまり位置表示」（p. 5-5）をごらんください。

■ 両面ユニットでの紙づまり処理のしかた

1 両面ユニットドアを開きます。

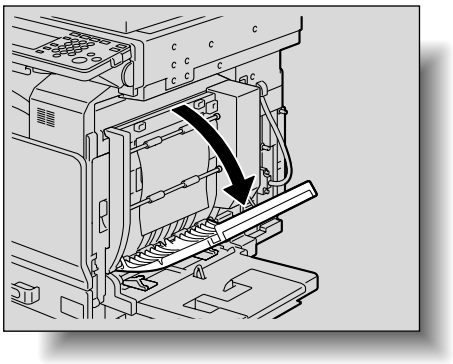

2 用紙をゆっくり引き抜きます。

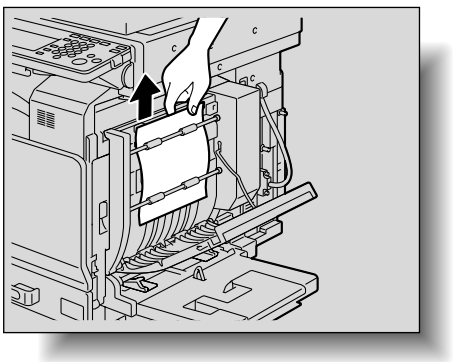

3 両面ユニットドアを閉じます。

参照

紙づまり位置については、「紙づまり位置表示」（p. 5-5）をごらんください。

■ 第 1 給紙トレイ部での紙づまり処理のしかた

1 右上ドアを開きます。

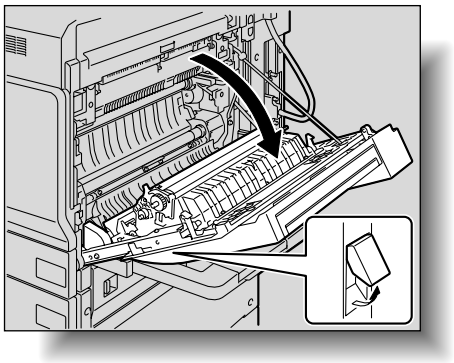

2 用紙をゆっくり引き抜きます。

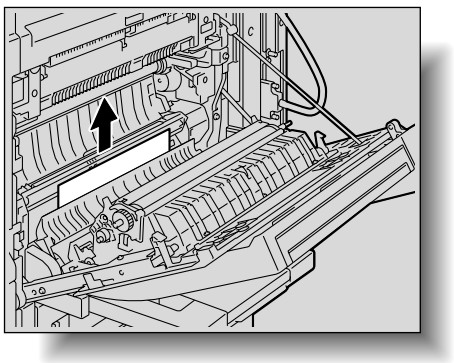

3 右上ドアを閉じます。

4 第 1 給紙トレイを引き出し、つまっている用紙を取り除きます。

5 第 1 給紙トレイを元にもどします。

参照

紙づまり位置については、「紙づまり位置表示」（p. 5-5）をごらんください。

必ず守ってください

給紙ローラの表面には手を触れないように注意してください。

■ 第 2 給紙トレイ部での紙づまり処理のしかた

1 右中ドア解除レバーを引き、右中ドアを開きます。

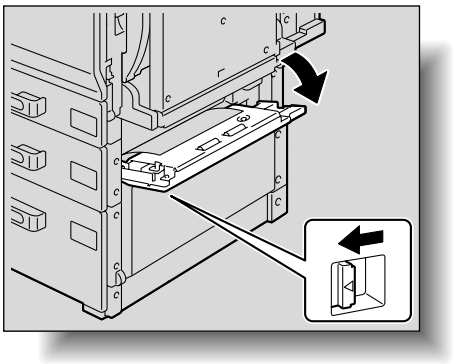

2 用紙をゆっくり引き抜きます。

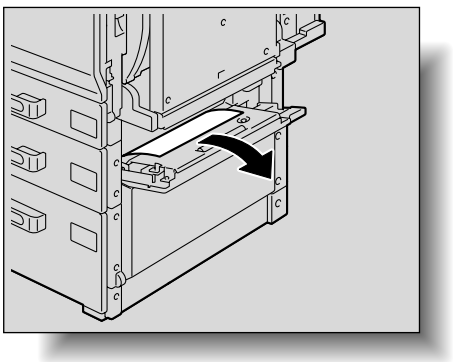

3 右中ドアを閉じます。

4 第 2 給紙トレイを引き出し、つまっている用紙を取り除きます。

5 第 2 給紙トレイを元にもどします。

参照

紙づまり位置については、「紙づまり位置表示」（p. 5-5）をごらんください。

必ず守ってください

フィルムには手を触れないように注意してください。

■ 給紙キャビネット（第 3 ／第 4 給紙トレイ）部での紙づまり処理のしかた

1 右下ドア解除レバーを引き、右下ドアを開きます。

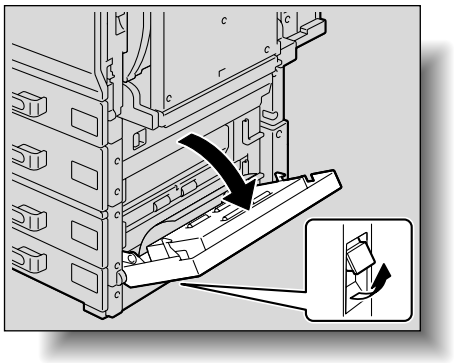

2 用紙をゆっくり引き抜きます。

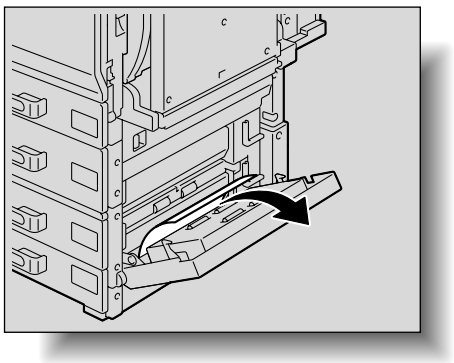

3 右下ドアを閉じます。

4 給紙トレイを引き出し、つまっている用紙を取り除きます。

5 給紙トレイを元にもどします。

参照

紙づまり位置については、「紙づまり位置表示」（p. 5-5）をごらんください。

必ず守ってください

フィルムには手を触れないように注意してください。

■ LCT での紙づまり処理のしかた

1 右下ドア解除レバーを引き、右下ドアを開きます。

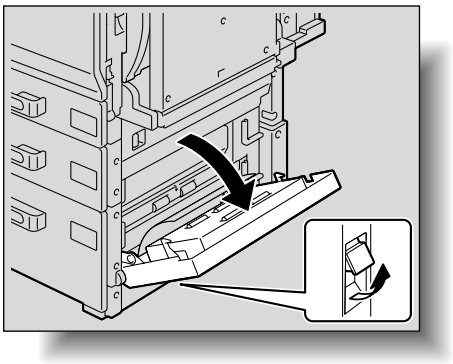

2 用紙をゆっくり引き抜きます。

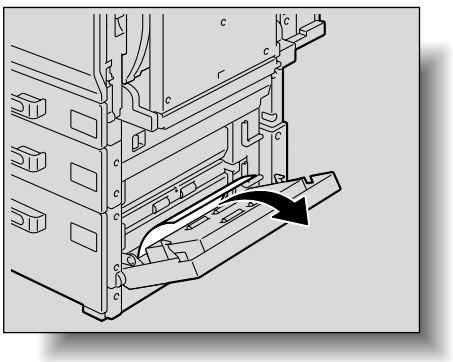

3 右下ドアを閉じます。

4 トレイ解除ボタンを押して、LCT を引き出し、つまっている用紙を取り除きます。

5 LCT を元にもどします。

参照

紙づまり位置については、「紙づまり位置表示」(p. 5-5) をごらんください。

必ず守ってください

フィルムには手を触れないように注意してください。

■ 右ドアユニット部での紙づまり処理のしかた

1 使用している給紙トレイを引き出し、トレイ内に残っている用紙を取り出します。

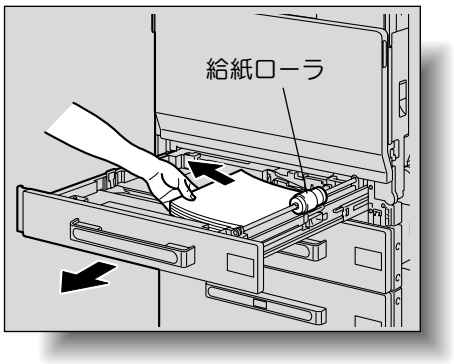

2 用紙をセットしなおし、トレイを元にもどします。

3 右上ドア解除レバーを引き、右上ドアを開きます。

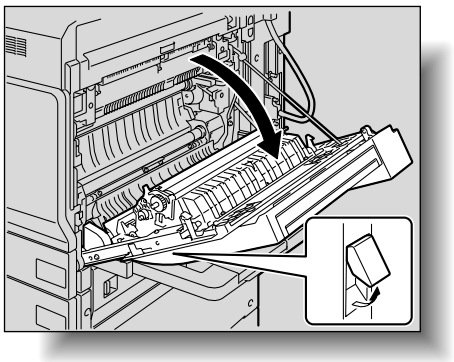

4 内部カバー【M1】を開きます。

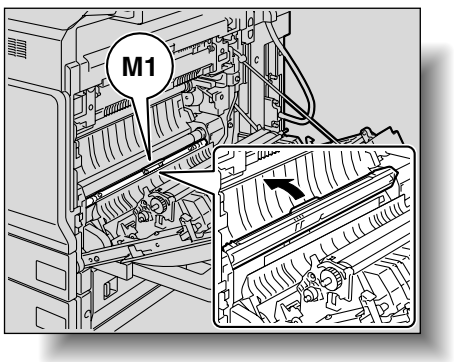

参照

紙づまり位置については、「紙づまり位置表示」(p. 5-5) をごらんください。

必ず守ってください

給紙ローラ（第 1 給紙トレイ）の表面、フィルム（第 2 ／第 3 ／第 4 給紙トレイ、LCT）には手を触れないように注意してください。

5 タイミングローラ部につまった用紙を引き抜きます。

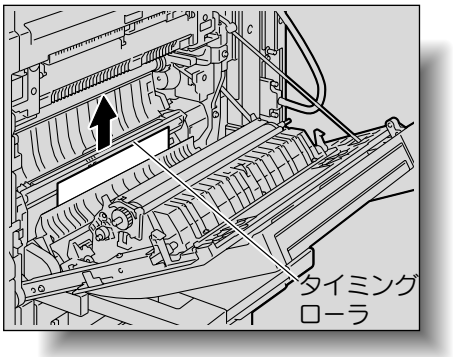

必ず守ってください

用紙が以下のような状態になっている場合は、サービス実施店までご連絡ください。

- 用紙がタイミングローラ内部に巻きついている場合
- 用紙がタイミングローラ内部に折れ曲がり、噛みこんでいる場合

⚠注意

定着部周辺は高温となっています。

やけどの原因となりますので、指定されたつまみやダイアル以外の部分には触れないように注意してください。高温部に手などが触れてしまった場合は、すぐに冷たい水で冷やし、医師にご相談ください。

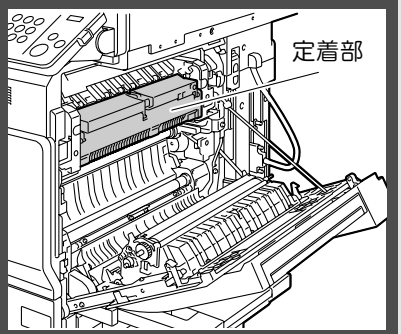

❍ 転写ベルトや転写ローラの表面に触れると、コピー画質が低下する可能性があります。転写ベルトや転写ローラの表面に触れないように注意してください。

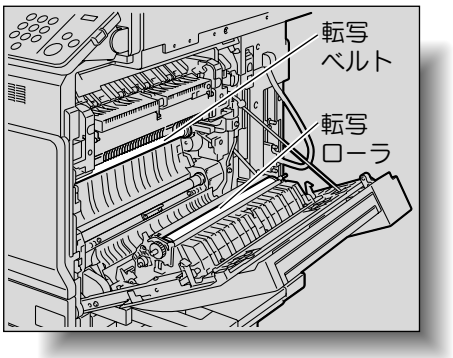

■ 定着部での紙づまり処理のしかた

1 右上ドア解除レバーを引き、右上ドアを開きます。

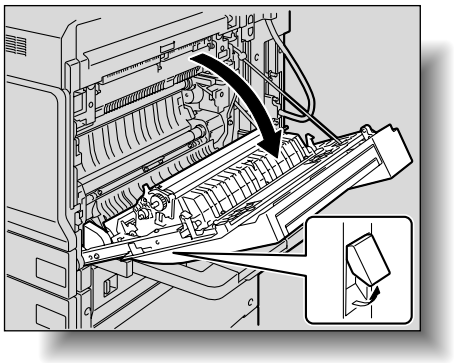

2 定着ユニットカバーを押し上げ、つまった用紙を引き抜きます。

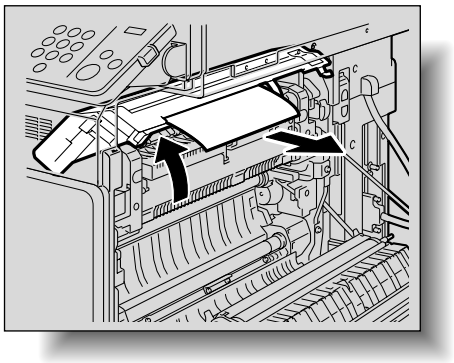

⚠注意



定着部周辺は高温となっています。

やけどの原因となりますので手順内で説明している部分以外には手を触れないでください。高温部分に手などが触れてしまった場合は、すぐに冷たい水で冷やし、医師にご相談ください。

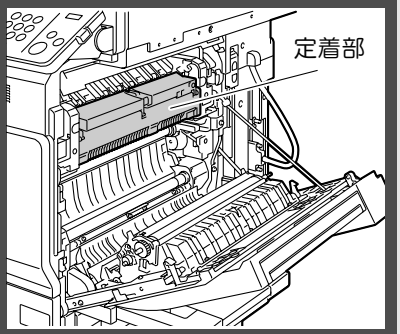

参照

紙づまり位置については、「紙づまり位置表示」(p. 5-5) をごらんください。

❍ 転写ベルトや転写ローラの表面に触れると、コピー画質が低下する可能性があります。転写ベルトや転写ローラの表面に触れないように注意してください。

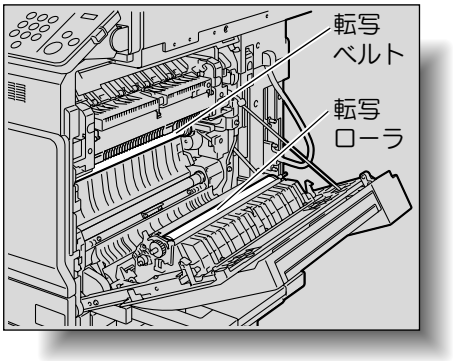

3

解除レバー【M2】を押し上げます。

❍ 解除レバーは硬くなっておりますので、片方ずつ強く押し上げてください。

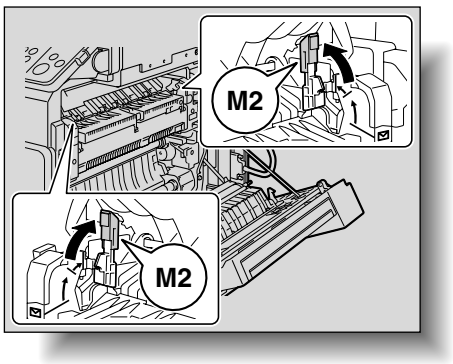

必ず守ってください

解除レバー【M2】を元の位置にもどすときは、手でもどさないでください。
定着ユニットカバーを閉めると元の位置にもどります。

4

つまっている用紙を引き抜きます。

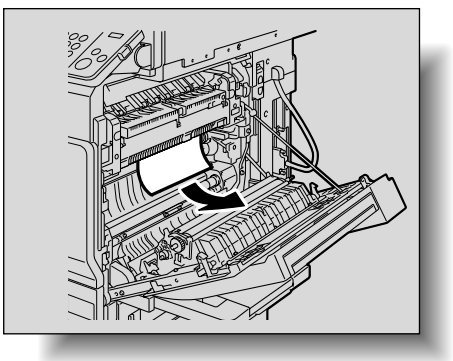

必ず守ってください

用紙が以下のような状態になっている場合は、サービス実施店までご連絡ください。

・用紙が定着ユニット内部に巻きついている場合
・用紙が定着ユニット内部のローラ部に折れ曲がり、噛みこんでいる場合
・取り除いた用紙が破れ、定着ユニット内に残ってしまった場合

5 内部カバー【M3】を持ち、手前側に開き、定着ユニット内につまっている用紙を引き抜きます。

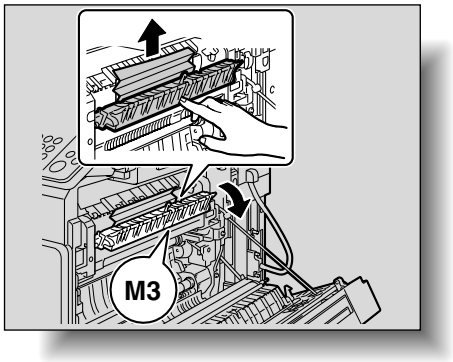

6 定着ユニットカバーを閉じます。

❍ 定着ユニットカバーを閉じると、解除レバー【M2】も同時に元の位置へもどります。

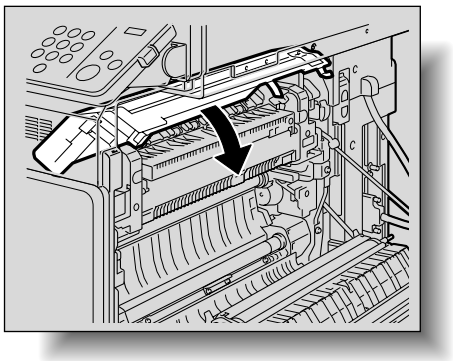

7 右上ドアを閉じます。

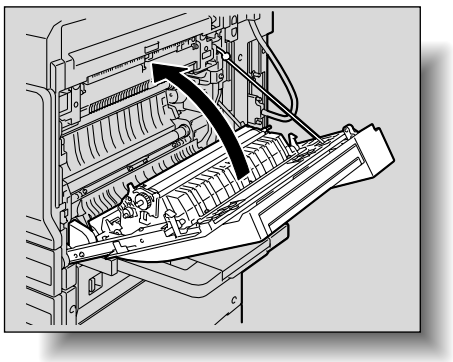

■ 長尺紙の紙づまり処理のしかた

1 右上ドア解除レバーを引き、右上ドアを開きます。

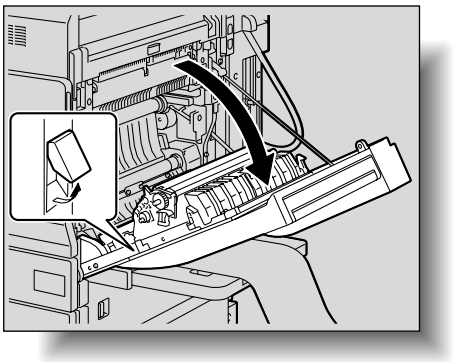

❍ 用紙の先端が見えない場合や用紙の先端がつかめない場合は、矢印の方向に用紙を引き抜きます。

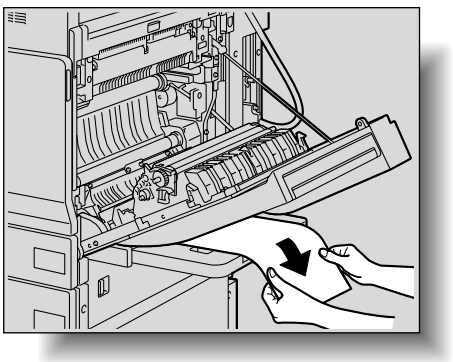

2 内部カバー【M1】を開きます。

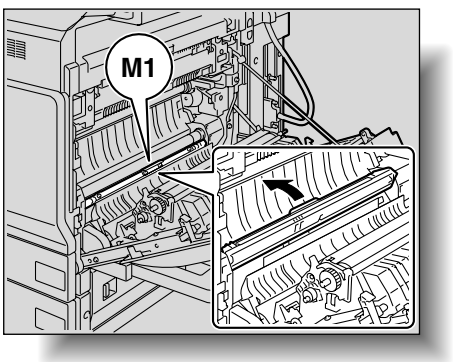

3 タイミングローラ部につまった用紙を引き抜きます。

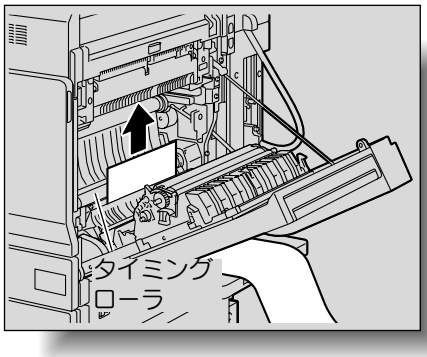

必ず守ってください

用紙が以下のような状態になっている場合は、サービス実施店までご連絡ください。

- 用紙がタイミングローラ内部に巻きついている場合
- 用紙がタイミングローラ内部に折れ曲がり、噛みこんでいる場合

⚠注意

定着部周辺は高温となっています。

やけどの原因となりますので、指定されたつまみやダイアル以外の部分には触れないように注意してください。高温部に手などが触れてしまった場合は、すぐに冷たい水で冷やし、医師にご相談ください。

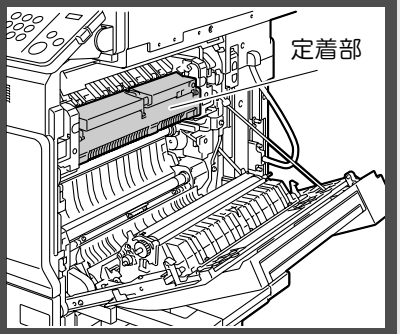

❍ 転写ベルトや転写ローラの表面に触れると、コピー画質が低下する可能性があります。転写ベルトや転写ローラの表面に触れないように注意してください。

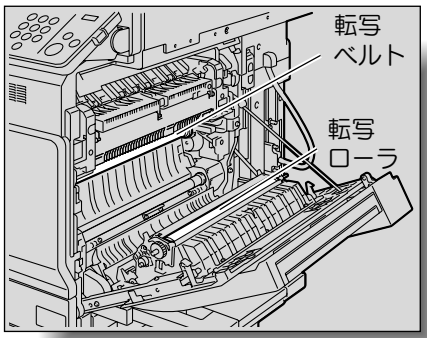

4

解除レバー【M2】を押し上げます。

❍ 解除レバーは硬くなっておりますので、片方ずつ強く押し上げてください。

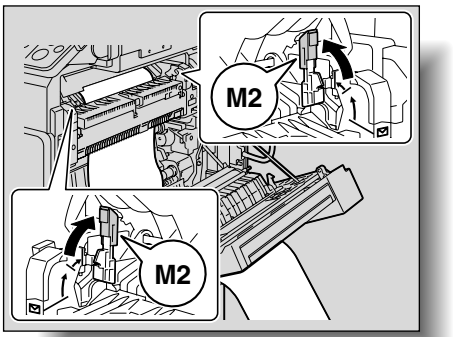

必ず守ってください

解除レバー【M2】を元の位置にもどすときは、手でもどさないでください。定着ユニットカバーを閉めると元の位置にもどります。

5

定着ユニットカバーを押し上げ、つまった用紙を引き抜きます。

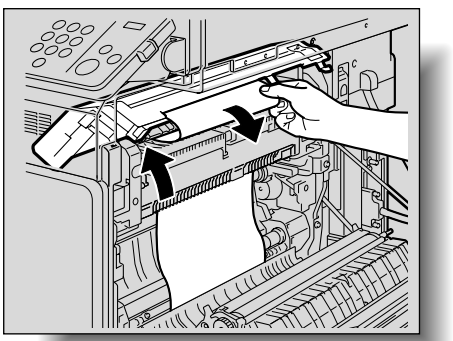

6

つまっている用紙を引き抜きます。

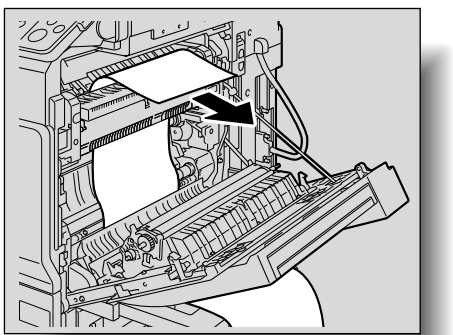

必ず守ってください

用紙が以下のような状態になっている場合は、サービス実施店までご連絡ください。

・用紙が定着ユニット内部に巻きついている場合
・用紙が定着ユニット内部のローラ部に折れ曲がり、噛みこんでいる場合
・取り除いた用紙が破れ、定着ユニット内に残ってしまった場合

7 内部カバー【M3】を持ち、手前側に開き、定着ユニット内につまっている用紙を引き抜きます。

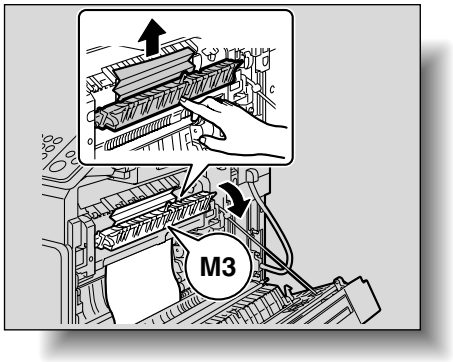

8 定着ユニットカバーを閉じます。

❍ 定着ユニットカバーを閉じると、解除レバー【M2】も同時に元の位置へもどります。

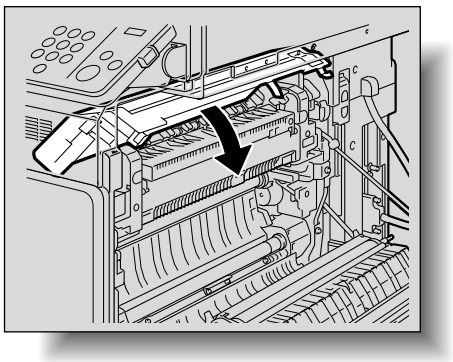

9 右上ドアを閉じます。

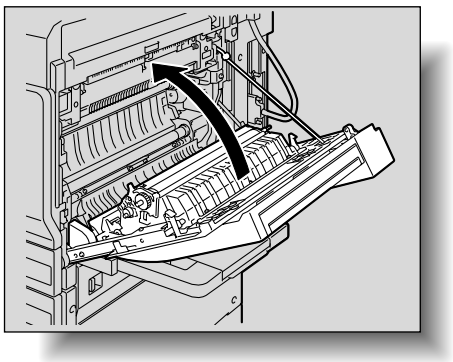

■ ADF での紙づまり処理のしかた

1

ADF 左側の紙づまり処理ガイドを開き、原稿給紙トレイの原稿をゆっくり引き抜きます。

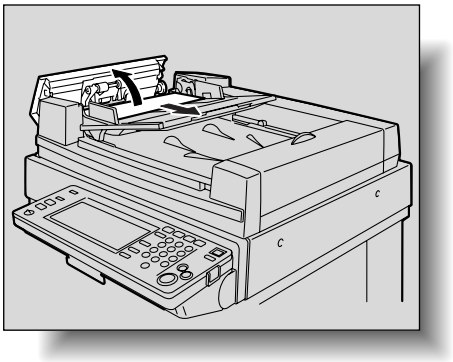

2

ADF 右側の紙づまり処理ガイドを開きます。
次に、ダイアルを反時計方向に回して、原稿を送り出し、ゆっくり引き抜きます。

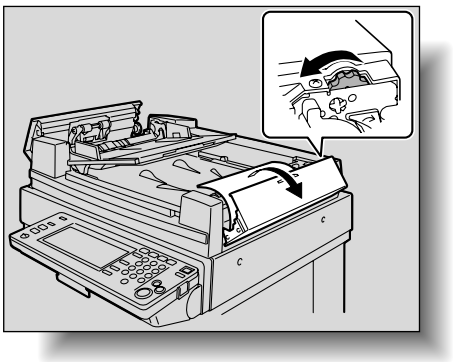

3

ガイドを開きます。
次に、ダイアルを回して、原稿を送り出し、ゆっくり引き抜きます。

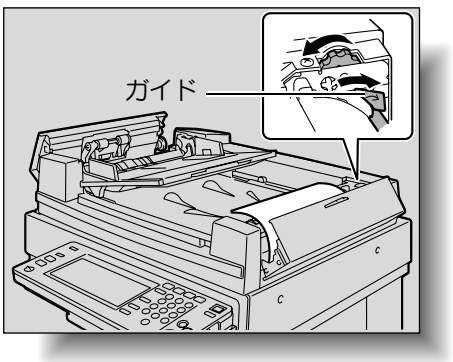

参照

紙づまり位置については、「紙づまり位置表示」（p. 5-5）をごらんください。

4 原稿排出トレイを止まる位置までゆっくり開きます。

❍ 原稿給紙トレイ補助レバー、原稿排出トレイ補助レバーが固定されることを確認してください。

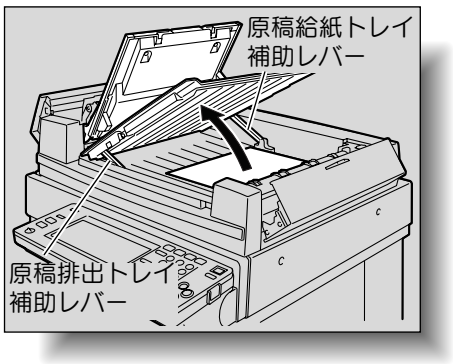

5 ダイアルを回して、原稿を送り出し、ゆっくり引き抜きます。

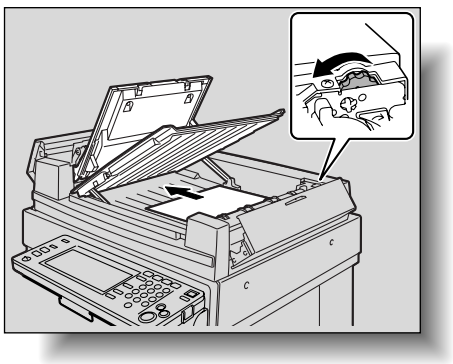

6 原稿排出トレイ、原稿給紙トレイを閉じます。

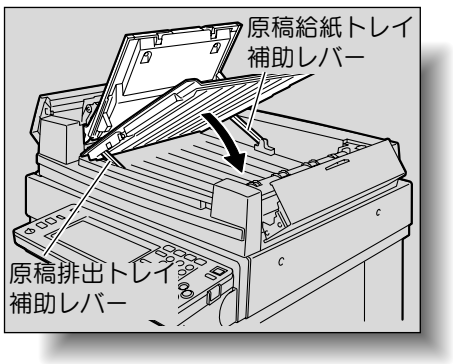

⚠注意

原稿排紙／給紙トレイを閉じるときは、原稿排紙トレイ補助レバー、原稿給紙トレイ補助レバーを押さないでください。トレイに手をはさむ恐れがあります。

7 ADF を開き、原稿をゆっくり引き抜きます。

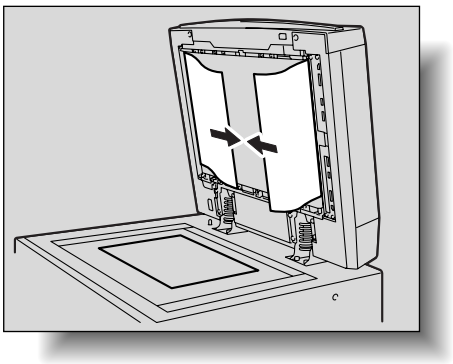

8 原稿ガラス上の原稿を取り除き、ADF を閉じます。

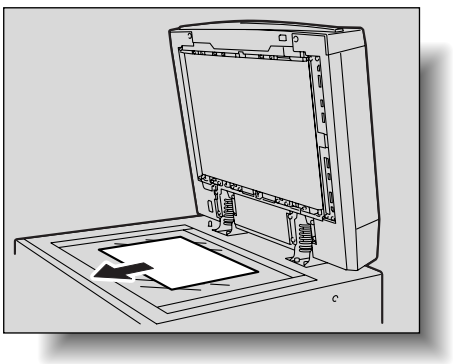

9 左右の紙づまり処理ガイドを閉じます。

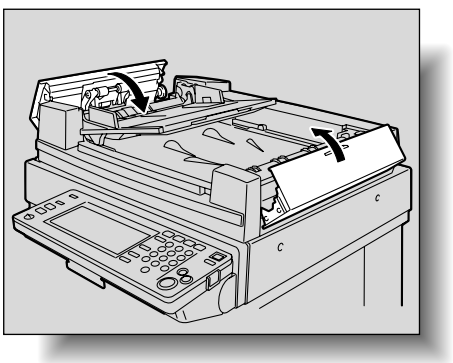

⑩ タッチパネルのメッセージにしたがって、原稿をセットしなおします。

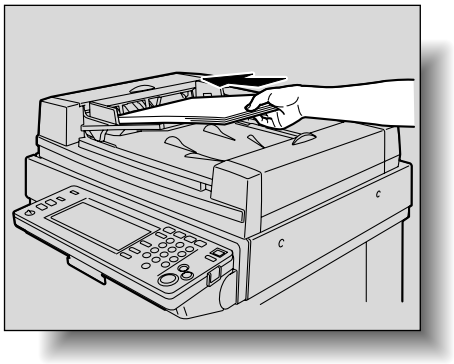

■ フィニッシャー FS-514 での紙づまり処理のしかた

1 フィニッシャー解除レバー【1】を引いて、ロックを解除します。

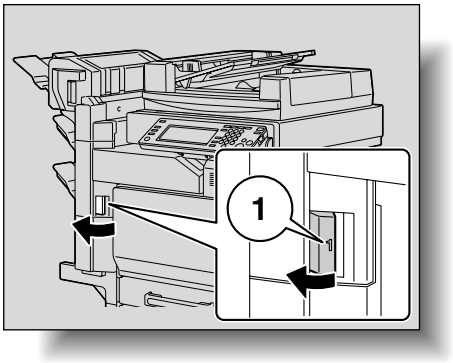

2 フィニッシャーの【2】を持って本体から引き離します。

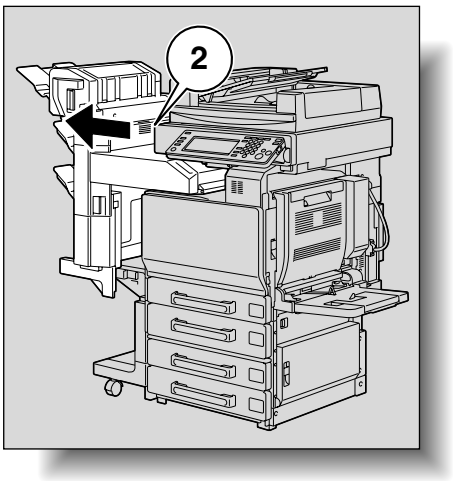

参照

紙づまり位置については、「紙づまり位置表示」(p. 5-5) をごらんください。

必ず守ってください

フィニッシャーを本体から離すときは、必ず【2】を持って移動してください。メールビン、中綴じ機などを持っての移動は破損の原因となります。

3 前カバーを開きます。

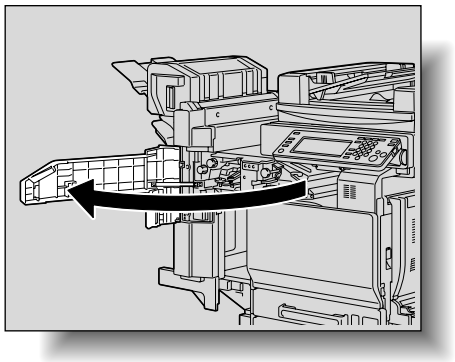

4 レバー【FN1】を上げ、ダイアル【FN2】を回して用紙を取り除きます。

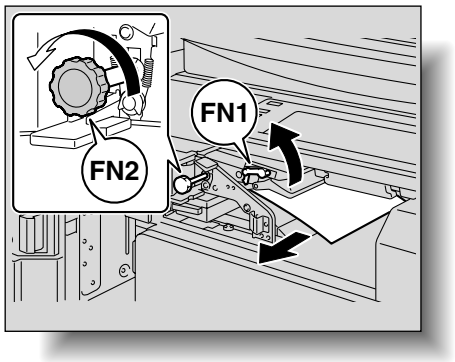

5 ガイド【FN3】を下げ、用紙を取り除きます。

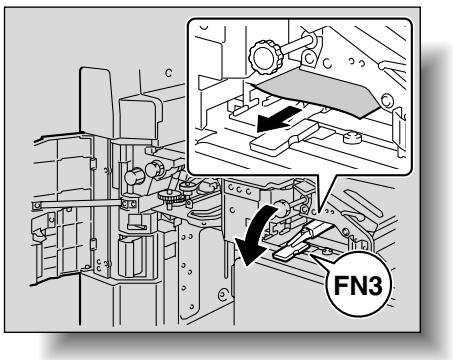

❍ パンチキット装着時は、パンチボックス【FN3.1】を引き出してから行います。

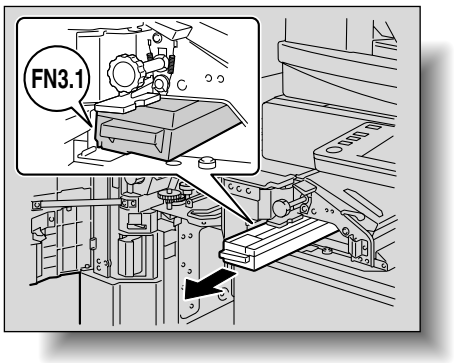

6

ガイド【FN3】を元にもどします。

❍ パンチキット装着時は、パンチボックス【FN3.1】を元にもどします。

7

ダイアル【FN4】を回して用紙を送り、搬送力バーを開いて用紙を取り除きます。

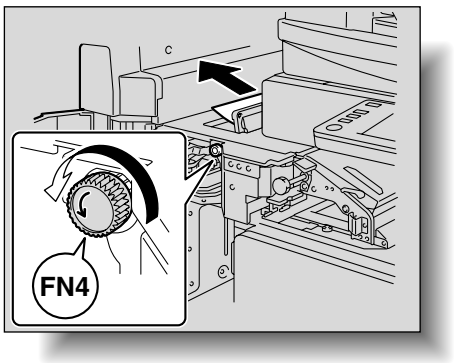

8

ダイアル【FN5】または【FN6】を回して用紙を取り除きます。

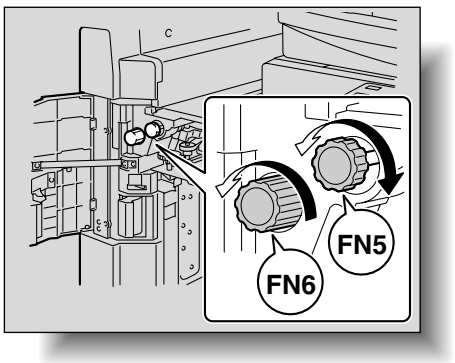

9 フィニッシャーを元の位置にもどします。

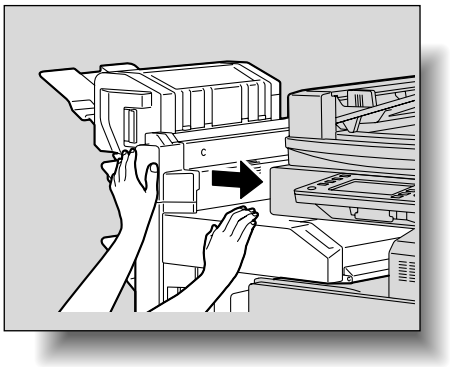

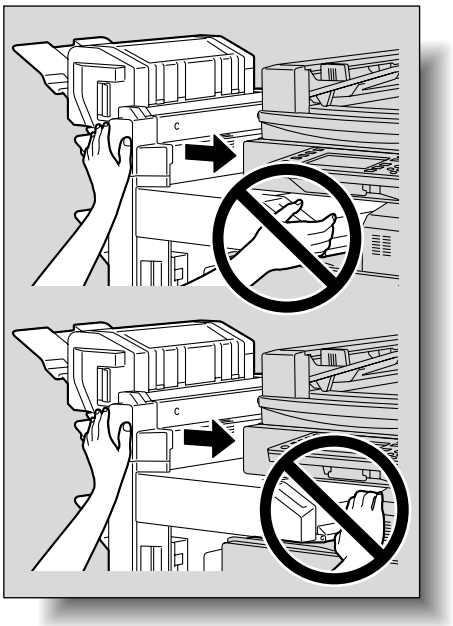

必ず守ってください

フィニッシャーを元にもどすときは、前カバー取手部、操作パネル、メールビン、中綴じ機など持っての移動はしないでください。

■ メールビンでの紙づまり処理のしかた

参照
紙づまり位置については、「紙づまり位置表示」（p. 5-5）をごらんください。

1 前カバーを開きます。

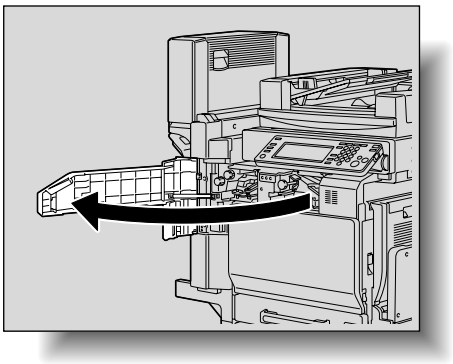

2 ダイアル【FN5】または【FN6】を回して用紙を送り出します。

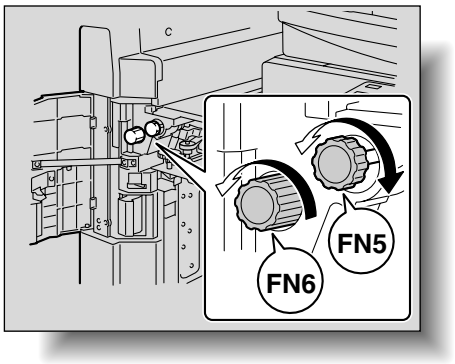

3 レバー【FN7】を押し下げながら用紙を取り除きます。

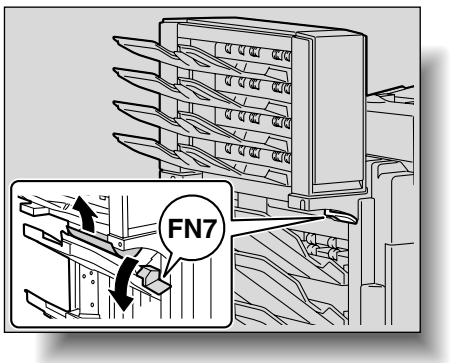

4 取手【FN8】を引き、ジャム処理ドアを開きます。

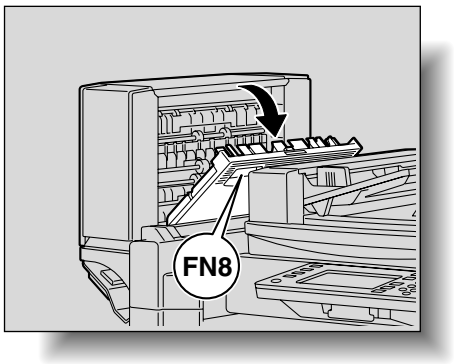

5 メールビン内の用紙を取り除きます。

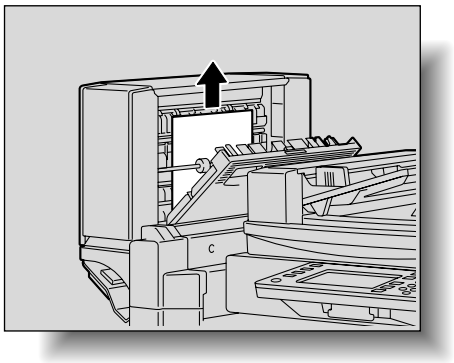

6 ジャム処理ドアを閉じます。

7 前ドアを閉じます。

■ 中綴じ機での紙づまり処理のしかた

1 前カバーを開きます。

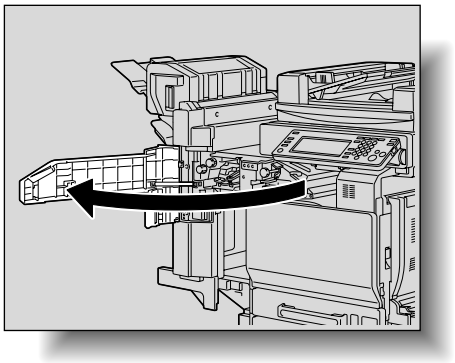

2 ダイアル【FN5】または【FN6】を回して用紙を送り出します。

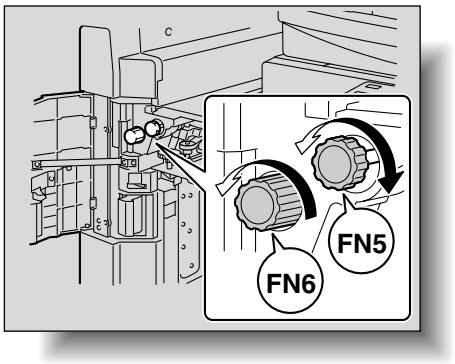

3 排紙トレイの用紙を引き抜きます。

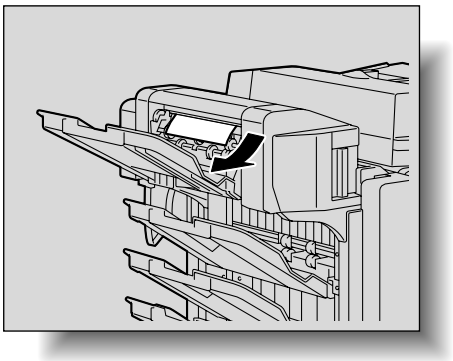

参照

紙づまり位置については、「紙づまり位置表示」(p. 5-5) をごらんください。

4 ジャム処理ドアを開き、用紙を取り除きます。

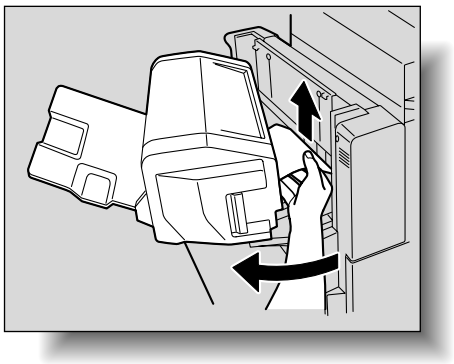

5 ジャム処理ドアを閉じます。

6 前ドアを閉じます。

■ フィニッシャー FS-501 での紙づまり処理のしかた

参照
紙づまり位置については、「紙づまり位置表示」（p. 5-5）をごらんください。

1 フィニッシャーを本体から引き離します。

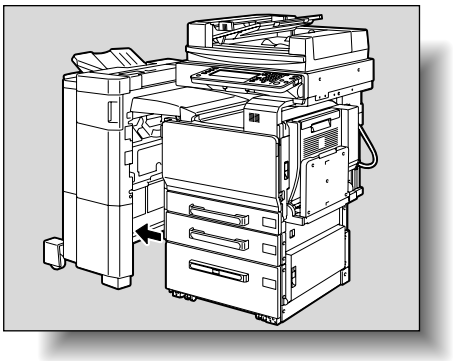

2 水平搬送ユニットカバーを開き、用紙を取り除きます。

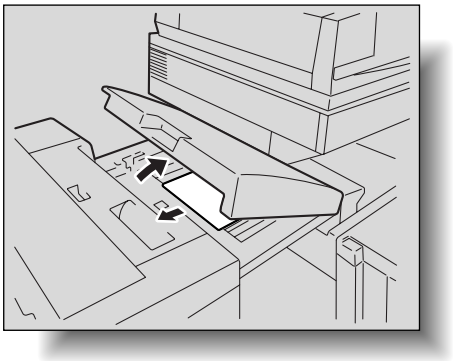

3 水平搬送ユニットカバーを閉じます。

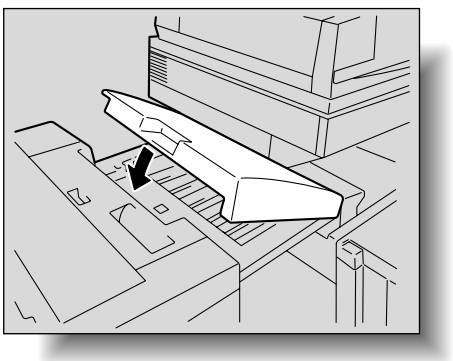

4 前ドア【FN4】を開きます。

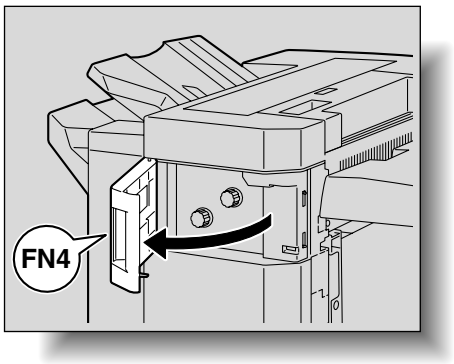

5 紙づまり処理ダイアル【FN5】を同時に時計方向に回します。

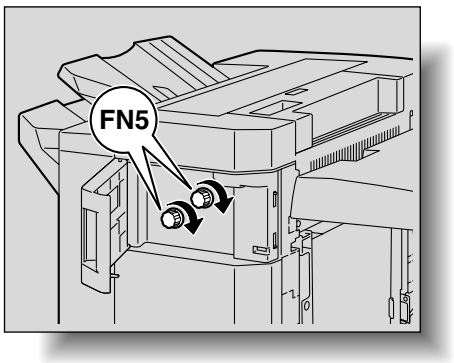

6 前ドア【FN4】を閉じます。

7 紙づまり処理レバー【FN7】を開きながら用紙を引き抜きます。

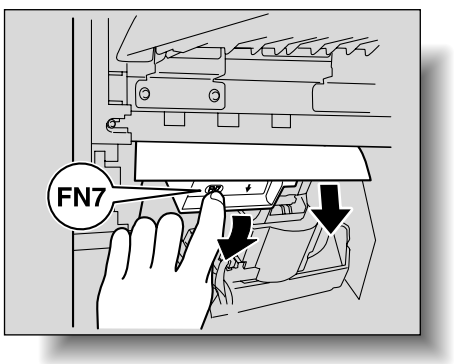

ひとこと

排紙トレイ側に用紙が見えている場合は、紙づまり処理ダイアル【FN5】を同時に反時計方向に回し、用紙を送り出してください。

8 上カバー【FN1】を開きます。

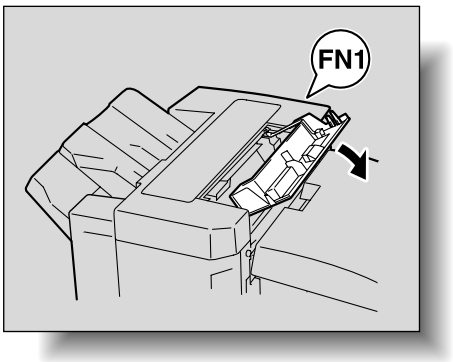

⚠注意

上カバー内金属部は高温となっています。
やけどの原因となりますので用紙以外には手を触れないでください。

9 紙づまり処理レバー【FN2】を開いて用紙を引き抜きます。

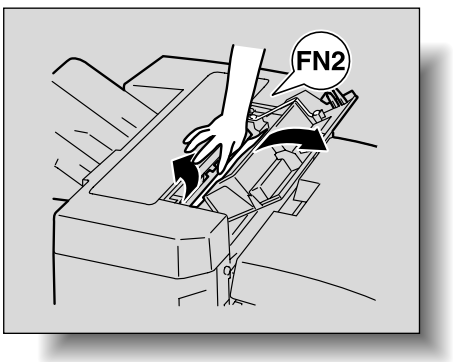

10 紙づまり処理レバー【FN3】を開きながら用紙を引き抜きます。

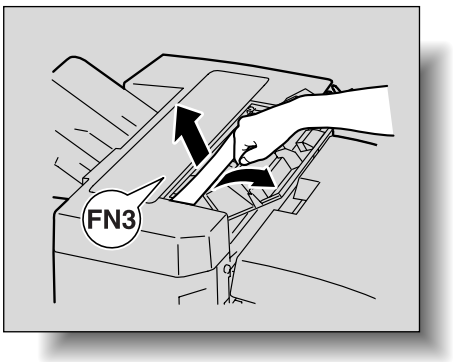

11 上カバー【FN1】を閉じます。

12 <ジョブセパレータ JS-601 装着時>
ジョブセパレータカバーを開きます。

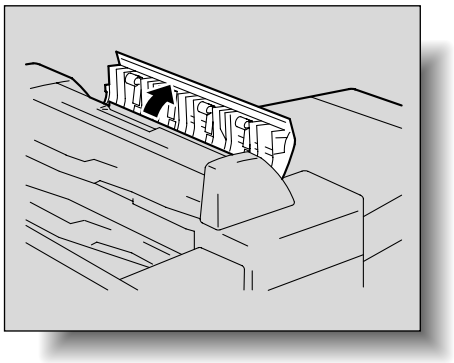

13 つまっている用紙を取り除きます。

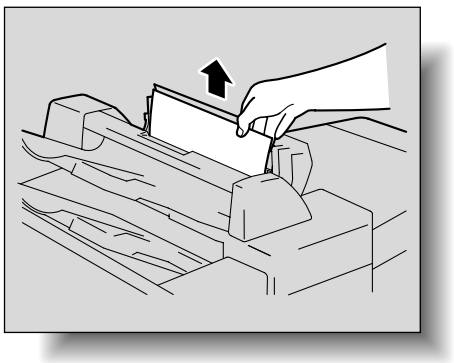

14 ジョブセパレータカバーを閉じます。

15 紙づまり処理レバー【FN6】を開きながら用紙を引き抜きます。

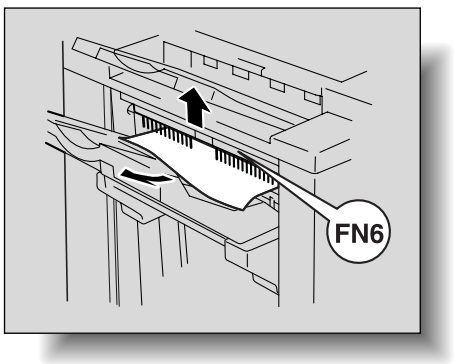

ひとこと

ジョブセパレータ JS-601 を装着していない場合は、手順 15 に進んでください。

16 フィニッシャーを元にもどします。

■ フィニッシャー FS-603 での紙づまり処理のしかた

参照

紙づまり位置については、「紙づまり位置表示」(p. 5-5) をごらんください。

1 フィニッシャーを本体から引き離します。

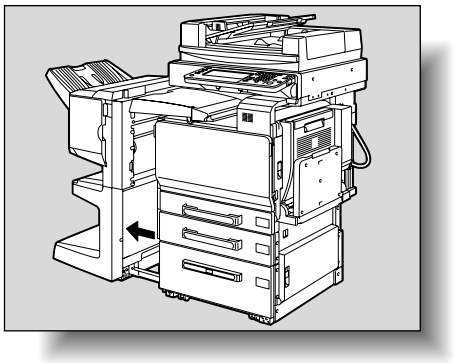

2 水平搬送ユニットカバーを開き、用紙を取り除きます。

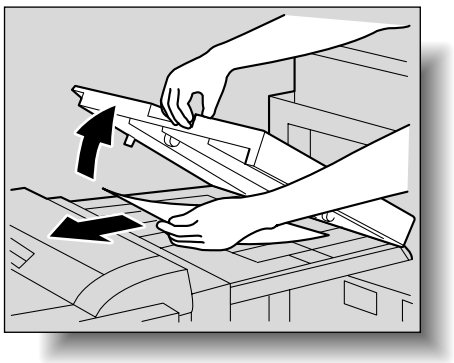

3 水平搬送ユニットカバーを閉じます。

4 フィニッシャーの前ドアを開きます。

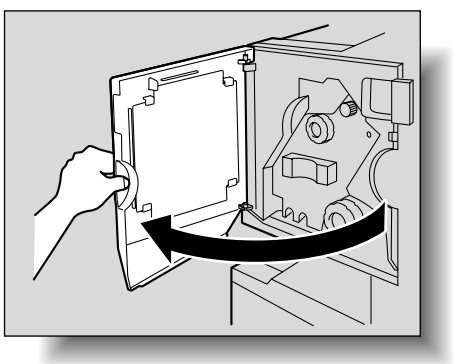

5 ユニット取り出し表示が全面青色になるように、紙づまり処理ダイアル 1 を時計方向に回します。

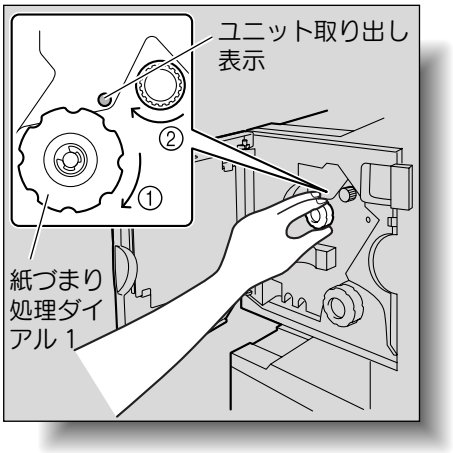

6 フィニッシャーの上ドアを開き、排紙部に残った用紙を引き抜きます。

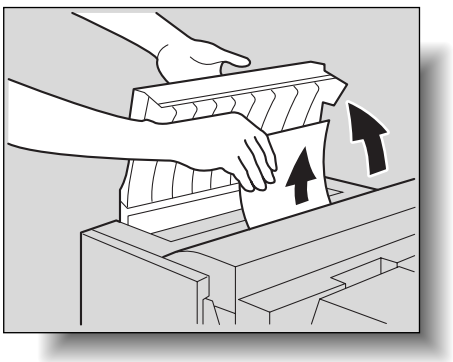

7 上ドアを閉じます。

8 第 1 排紙トレイに排紙された用紙を引き抜きます。

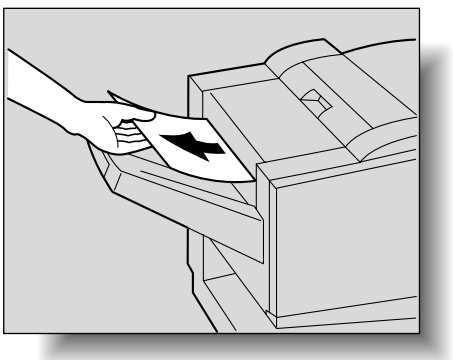

必ず守ってください

「紙づまりです」を表示した場合は必ずこの処理を行ってください。この処理を行わず、無理に用紙を引き抜くとフィニッシャーの破損の原因となります。

ひとこと

紙づまり処理ダイアル 1 を回しすぎた場合は、反時計方向に回して、微調整します。

9 フィニッシャーの紙づまり処理ガイドを開き、用紙を取り除きます。

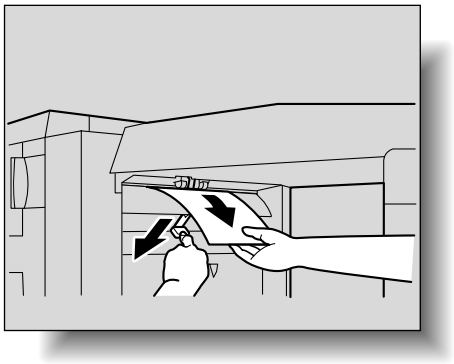

10 右ドアを開き、搬送部に残った用紙を引き抜きます。

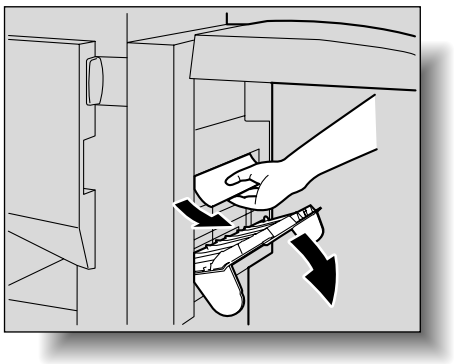

必ず守ってください

無理に用紙を引き抜かないでください。
無理に用紙を引き抜くと、折りユニットの破損の原因となります。

11 手順 10 で用紙が取り除けない場合は、折り部紙づまり処理ダイアルを時計方向に回します。
用紙を第 2 排紙トレイに送り出し引き抜きます。

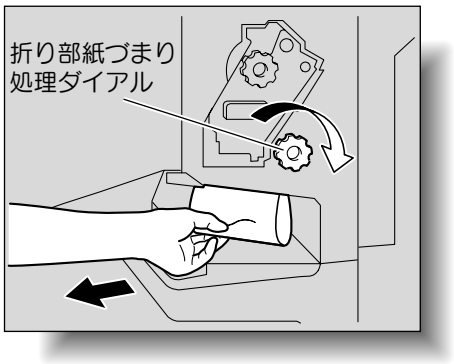

12 フィニッシャーの前ドアを閉じます。

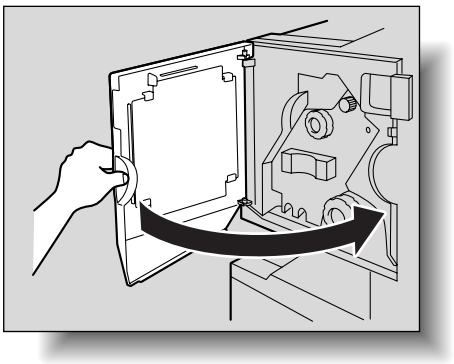

必ずお守りください

前ドアを元にもどすときには、指などを挟まないように注意してください。

13 フィニッシャーを元にもどします。

5.3 「用紙を補給してください」と表示されたら

コピー中またはプリント終了後に用紙がなくなったときは、「用紙を補給してください」と表示されます。

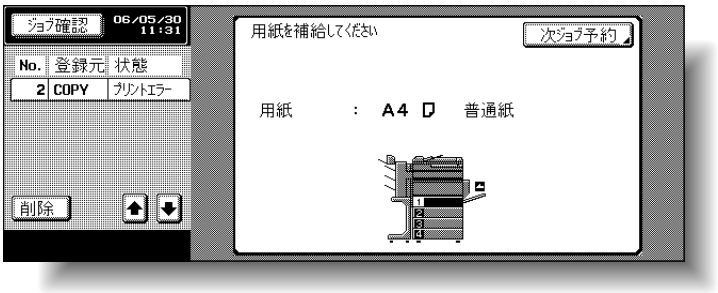

1 反転表示されているトレイを確認して、用紙を補給します。

参照

用紙の補給について詳しくは、「第 1 給紙トレイへ用紙をセットする」(p. 2-42)、「第 2 ／第 3 ／第 4 給紙トレイへ用紙をセットする」(p. 2-46)、「LCT へ用紙をセットする」(p. 2-47)、「手差しトレイへ用紙をセットする」(p. 2-49) をごらんください。

5.4 「メモリ残量不足のため、…」と表示されたら

本機はメモリを使用してコピーを行っています。

コピー操作中にメモリ残量不足を起こした場合、「メモリ残量不足のため、読込みの継続ができません」「メモリ残量不足のため、読込み中ジョブを削除しました」のメッセージが表示されます。

それぞれの方法にしたがって、作業を続けてください。

■ 読込み中のメモリ不足

コピー機能中の読込みで、メモリが足りず、読込みが停止したときに表示されます。

- 読込んだページまでをプリントするときは、［プリント］を押します。
- 読込んだページのジョブを破棄するときは、［削除］を押します。

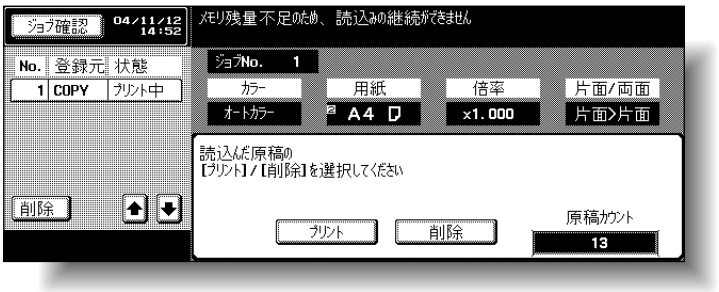

＜拡大表示機能時の表示＞

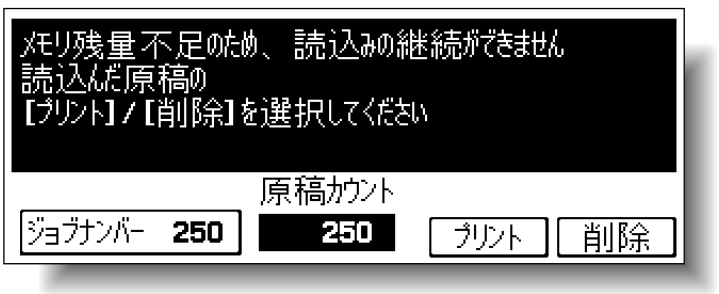

■ 予約ジョブ中のメモリ不足

予約ジョブの原稿の読込み中に、メモリが足りなくなり、読込んだジョブを破棄したときに表示されます。

原稿カウントの枚数を確認して、予約ジョブ枚数を調整してください。

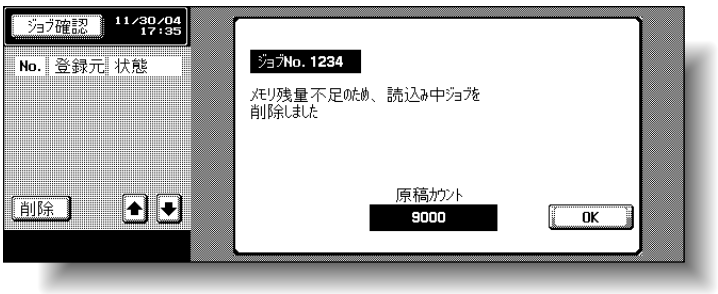

＜拡大表示機能時の表示＞

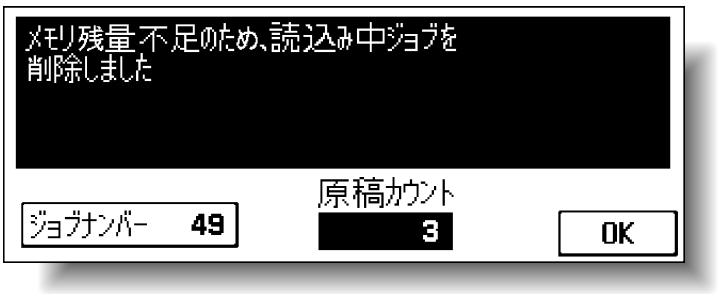

5.5 「以下のユニットが交換時期に達しています」と表示されたら

本機内の各消耗品および交換部品が交換時期に近づくと、タッチパネルに下図のようなメッセージが表示され、交換時期をお知らせします。

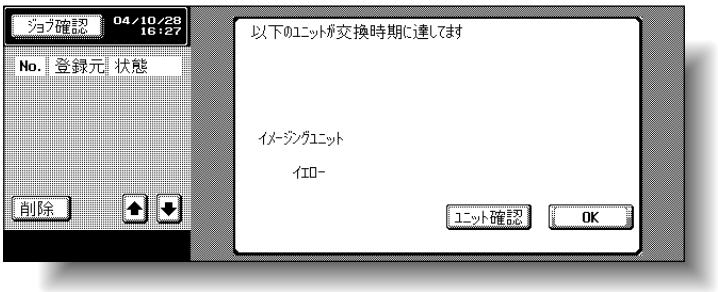

＜拡大表示機能時の表示＞



ひとこと

メッセージが表示されたら、保守契約にしたがって各消耗品および交換部品の交換の準備を行ってください。

詳しく説明します

「以下のユニットが交換時期に達しています」の点灯後に、「交換時期です」が点灯し、本機は停止します。
「以下のユニットが交換時期に達しています」が点灯してから、「交換時期です」が点灯するまでのプリント枚数は、プリント条件および各消耗品／交換部品によって異なります。

5.6 「交換時期です」と表示されたら

本機内の各消耗品および交換部品が交換時期になると、タッチパネルに下図のようなメッセージが表示され、本機は停止します。

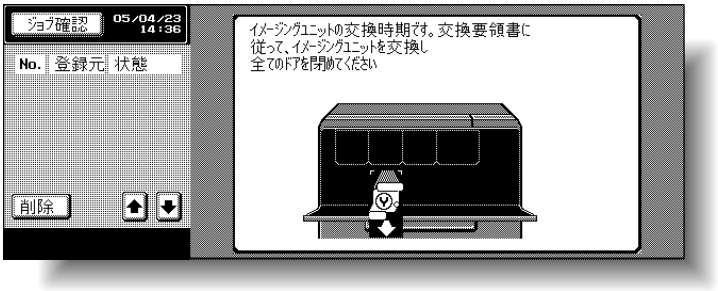

＜拡大表示機能時の表示＞

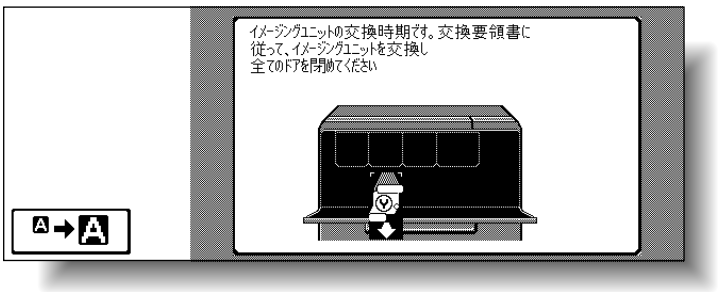

[A→A] キーを押すと、下図のメッセージが表示されます。

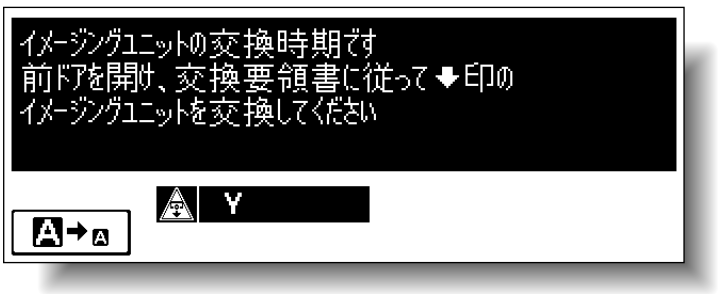

ひとこと

メッセージが表示されたら、保守契約にしたがって各消耗品および交換部品の交換処理を行ってください。

詳しく説明します

使用済みの消耗品および交換部品はサービス実施店が回収しますので、捨てずに個装箱に入れて保管しておいてください。

5.7　簡単なトラブルの処理

	トラブルの内容	チェックポイント	処理のしかた
本体	【主電源スイッチ】を入れても機械が始動しない	コンセントへの接続は確実ですか？	電源プラグを正しくコンセントに接続してください。
		【副電源スイッチ】は ON になっていますか？	【副電源スイッチ】を ON にしてください。
	コピーがスタートしない	本体右ドアを確実に閉じていますか？	本体右ドアを確実に閉じてください。
		原稿に見合った適正な用紙が入っていますか？	適正なサイズの用紙を給紙トレイにセットしてください。
	画像がうすい／色がうすい	濃度の設定が、［うすく］になっていませんか？	濃度画面で［こく］を押して、お好みのコピー濃度でコピーしてください。(p. 3-49)
		用紙が湿気をおびていませんか？	用紙を新しいものに交換してください。(p. 2-42)、(p. 2-46)、(p. 2-47)、(p. 2-49)
	画像がこい／色がこい	濃度の設定が、［こく］になっていませんか？	濃度画面で［うすく］を押して、お好みのコピー濃度でコピーしてください。(p. 3-49)
		原稿が原稿ガラス上から浮き上がっていませんか？	原稿が原稿ガラス上に密着するようにセットしてください。(p. 3-8)
	画像がにじむまたはボケる	用紙が湿気をおびていませんか？	用紙を新しいものに交換してください。(p. 2-42)、(p. 2-46)、(p. 2-47)、(p. 2-49)
		原稿が原稿ガラス上から浮き上がっていませんか？	原稿が原稿ガラス上に密着するようにセットしてください。(p. 3-8)
	プリントの全体が汚れる プリントにスジが表れる	原稿ガラスが汚れていませんか？	原稿ガラスを柔らかな布で乾拭きしてください。(p. 10-2)
		原稿送りベルトが汚れていませんか？	柔らかな布に中性洗剤をつけ、原稿送りベルトを清掃してください。(p. 10-3)
		第 2 原図、OHP フィルムなどの透明度の高い原稿を使っていませんか？	原稿の上に白紙をのせてコピーしてください。(p. 3-8)
		両面原稿を使っていませんか？	うすい紙の両面原稿の場合、裏面の原稿内容が透けて、おもて面の原稿に写ってしまうことがあります。下地調整画面で下地レベルをうすくしてください。(p. 3-50)
		帯電チャージャーワイヤーが汚れていませんか？	チャージャー清掃具で帯電チャージャーワイヤーの汚れを取り除いてください。(p. 10-5)

	トラブルの内容	チェックポイント	処理のしかた
	プリントの画像が傾いている	原稿が正しくセットされていますか？	原稿を原稿スケールに、正しくセットしてください。(p. 3-8) 原稿を ADF にセットし、ガイド板を原稿サイズに正しく合わせてください。(p. 3-6)
		ADF に適した原稿がセットされていますか？	ADF に適していない原稿の場合は、原稿ガラスを使用してコピーしてください。(p. 3-8)
		原稿ガラスに異物が付着していませんか？（ADF 使用時）	原稿ガラスを柔らかな布で乾拭きしてください。(p. 10-2)
		給紙トレイのガイド板がきちんと用紙に合わせてありますか？	用紙端面にきちんとガイド板を合わせてください。
		カールの大きい用紙が給紙トレイにセットされていませんか？	用紙のカールを手でなおして給紙トレイにセットしなおしてください。
	プリントされた用紙が反っている	お使いになる用紙（再生紙など）によっては反りが発生する場合があります。	給紙トレイにセットされている用紙を裏返してセットしなおしてください。
			吸湿していない、新しい用紙に交換してください。
	画像の周りが汚れる	原稿送りベルトが汚れていませんか？	柔らかな布に中性洗剤をつけ、原稿送りベルトを清掃してください。(p. 10-3)
		原稿サイズより大きな用紙を選択していませんか？ （等倍 × 1.000 コピー時）	原稿と同じサイズの用紙を選択してください。 または、自動倍率を選択し、用紙に合わせた倍率で、拡大コピーをしてください。(p. 3-31)
		原稿サイズと用紙の向きが違っていませんか？ （等倍 × 1.000 コピー時）	原稿と同じサイズの用紙を選択してください。または、原稿と同じ向きに用紙をセットしなおしてください。
		用紙サイズに合った縮小コピー倍率が選択されていますか？ （縮小コピー倍率手動入力時）	用紙サイズにあった倍率を選択してください。(p. 3-31) または、自動倍率を選択し、用紙に合わせた倍率で、縮小コピーをしてください。(p. 3-31)
	紙づまり処理してもコピーできない	他にも紙づまりはありませんか？	紙づまり位置表示などを見て、他の場所につまっている用紙を取り除いてください。(p. 5-5)
	両面＞片面、両面＞両面機能にならない	組合わせできない設定を選んでいませんか？	選んでいる設定の組合わせをご確認ください。
	部門管理設定をしている機械でパスワードを入力してもコピーできない	「部門別カウンタが上限値です」が表示されていませんか？	管理責任者にご確認ください。

	トラブルの内容	チェックポイント	処理のしかた
ADF	原稿が送られない	ADF が浮いていませんか？	ADF を確実に閉じてください。
		仕様以外の原稿を使用していませんか？	原稿ガラス上に原稿をセットしなおしてください。
		正しく原稿をセットしてありますか？	原稿を正しくセットしてください。(p. 3-6)
フィニッシャー	フィニッシャーが作動しない	コネクタへの接続は確実ですか？	コードをコネクタへ確実に接続してください。
	ステープルができない	ステープル針がなくなっていませんか？	ステープル針を補給してください。(p. 9-7)
	ステープルの位置が90°ずれる	ステープルの位置指定は合っていますか？	ステープルの位置を目的の位置に指定してください。(p. 3-58)
	排紙される用紙が均一に積載されず、パンチ穴やステープルの位置がずれる	用紙が大きくカールしていませんか？	給紙トレイ内にセットされている用紙を、裏表逆にセットしてください。
		用紙をセットしている給紙トレイのガイド板と用紙の間に隙間がありませんか？	給紙トレイのガイド板を用紙に突き当て、隙間ができないようにしてください。
	パンチを設定してもパンチされない（パンチキットが装着されたフィニッシャー）	「パンチくずがいっぱいです」が表示されていませんか？	パンチ廃棄ボックスからパンチくずをすててください。

上記以外のメッセージが表示された場合は、メッセージにしたがい処理を行ってください。
上記処置を行ってもトラブルがなおらない場合は、サービス実施店にご連絡ください。

5.8　おもなメッセージと処理のしかた

メッセージ	原因	処理のしかた
原稿ガラス上に原稿が残っています	原稿ガラス上に原稿を置き忘れています。	原稿ガラス上の原稿を取り除いてください。
最適用紙がありません 用紙を選択してください	適合するサイズの用紙が給紙トレイにセットされていません。	他のサイズの用紙を選択するか、適合するサイズの用紙をセットしてください。
手差しに用紙をセットしてください。	適合するサイズの用紙が手差しトレイにセットされていません。	適合するサイズの用紙を手差しトレイにセットしてください。
原稿サイズが検出できません 用紙を選択してください	① 原稿が正しくセットされていない。 ② 不定形サイズまたは、検出できない小サイズの原稿を使用している。	① 原稿を正しくセットしてください。 ② 用紙を選択して、コピーしてください。
用紙に画像が収まりません 原稿の方向を変えてセットしなおしてください	画像が用紙に収まらない場合に表示されます。	原稿を 90˚回転させ、セットしなおしてください。
○○○ とは同時設定できません	同時に設定できない機能を選択しています。	どちらか一方の機能でコピーしてください。
トレイの容量オーバーです →のトレイの用紙を取り除いてください	表示されているフィニッシャートレイの容量が最大積載量に達したため、コピーができません。	表示されているトレイ上の用紙を全て取り除いてください。
ログインするユーザ名とパスワードを入力し ID キーを押してください	ユーザ認証されています。ユーザ名と正しいパスワードを入力しない限りコピーはできません。	ユーザ名と正しいパスワードを入力してください。「ユーザごとに本機の使用者を制限する（ユーザ認証）」（p. 2-36）をごらんください。
ログインする部門名とパスワードを入力し ID キーを押してください	部門管理されています。部門名と正しいパスワードを入力しない限りコピーはできません。	部門名と正しいパスワードを入力してください。「部門ごとに本機の使用者を制限する（部門認証）」（p. 2-39）をごらんください。
部門別カウンタが上限値です	プリントできる枚数が制限されており、その上限に達しました。	本機の管理者に連絡してください。
→部が開いています 確実に閉めてください	本体のドアやカバーが開いているかオプションが確実にセットされていないため、コピーができません。	本体のドアやカバー、オプションを確実にセットしてください。
定着ユニットをセットして全てのドアを閉めてください	定着ユニットが正しくセットされていません。	各消耗品および交換部品をセットしなおしてください。またはサービス実施店に連絡してください。
トナーカートリッジを装着して全てのドアを閉めてください	表示されているトナーカートリッジが正しくセットされていません。	
廃棄トナーボックスをセットして全てのドアを閉めてください	廃棄トナーボックスが正しくセットされていません。	
転写ベルトユニットをセットして全てのドアを閉めてください	転写ベルトユニットが正しくセットされていません。	

メッセージ	原因	処理のしかた
用紙を補給してください	表示されているトレイに用紙がありません。	用紙を補給してください。「第 1 給紙トレイへ用紙をセットする」(p. 2-42)、「第 2 ／第 3 ／第 4 給紙トレイへ用紙をセットする」(p. 2-46)、「LCT へ用紙をセットする」(p. 2-47)、「手差しトレイへ用紙をセットする」(p. 2-49) をごらんください。
まもなくトナーカートリッジ (X) の交換時期です	表示されているトナーが残り少なくなったときに表示されます。	保守契約にしたがってトナーカートリッジ交換の準備をしてください。
トナーがなくなりました	表示されている色のトナーがなくなったため、コピーできません。	保守契約にしたがってトナーカートリッジを交換してください。
ステープル針がありません。ステープルカートリッジ 1 を交換するか、ステープルを解除してください	ステープル針がなくなりました。	ステープルカートリッジを交換してください。 「ステープル針を交換する」(p. 9-7) をごらんください。
紙づまりです	紙づまりが発生し、コピーができません。	つまっている用紙を取り除いてください。「「紙づまりです」と表示されたら」(p. 5-4) をごらんください。
以下の原稿を戻してください 〇〇	紙づまり処理が終わったあと、ADF から排紙された原稿をもどす必要があるときに表示します。	表示枚数の原稿を ADF にセットしなおしてください。
トラブルです サービスにトラブルコードを連絡してください	本機に何らかのトラブルが発生し、コピーできません。	画面に表示されているトラブルコードをサービス実施店に連絡してください。
Now Downloading Program Data from Firmware server.	①サービス実施店による CS Remote Care が行われています。 ② Internet ISW のダウンロード実行中です。	メッセージが表示されている間は、副電源スイッチを OFF しないでください。 副電源スイッチを OFF にした場合は、主電源スイッチを OFF にし、サービス実施店に連絡してください。
不正アクセスのため、入力した認証情報は無効です 管理者に連絡してください	認証に指定回数連続失敗したため、認証情報が無効となっています。	本機の管理者に連絡してください。
不正アクセスのため、現在管理者パスワードは無効となっています	認証に指定回数連続失敗したため、管理者パスワードが無効となっています。	本機の電源を OFF/ON します。 主電源を OFF にして、10 秒以上経過してから ON にしてください。

上記以外のメッセージが表示された場合は、メッセージにしたがい処理を行ってください。

第 6 章
仕様・保守サービス

本体およびオプションの仕様・保守サービスについて説明します。

6.1　仕様 6-2
6.2　保守サービス 6-12

6.1　仕様

■ 本体仕様

仕様	
形式	スキャナ・プリンタ 一体卓上型／自立型
原稿台方式	原稿台固定方式（ミラースキャン）
感光体	OPC
光源	白色希ガス蛍光灯
複写方式	乾式電子写真方式
現像方式	HMT 現像方式（HMT-OR）
定着方式	ローラ定着方式
解像度	読取り：600 dpi 出力：600 dpi × 600 dpi
複写原稿	種類：シート、ブック（見開き）、立体物 サイズ：最大 A3（11 × 17） 重量：2 kg（立体物）
複写紙種類	普通紙（60 g/m^2 ～ 90 g/m^2）、 厚紙 1（91 g/m^2 ～ 150 g/m^2）*、 厚紙 2（151 g/m^2 ～ 209 g/m^2）*、 厚紙 3（210 g/m^2 ～ 256 g/m^2）*、OHP フィルム *、 官製はがき *、レターヘッド紙、色紙、封筒 *、 ラベル用紙 *、長尺紙（127 g/m^2 ～ 160 g/m^2）** * は第 1 給紙トレイ、手差しトレイのみ使用可 ** は手差しトレイのみ使用可
複写紙サイズ	< 第 1 給紙トレイ > A3 ◪ ～ B6 ◪、A6 ◪、A3 ワイド（12-1/4 × 18 ◪）、 官製はがき、11 × 17 ◪ ～ 5-1/2 × 8-1/2 ◪/▯、8 × 13 ◪[*1] 幅：90 mm ～ 311.1 mm、長さ：139.7 mm ～ 457.2 mm < 第 2 給紙トレイ > A3 ◪ ～ B5 ◪、11 × 17 ◪ ～ 8-1/2 × 11 ◪/▯ < 手差しトレイ > A3 ◪ ～ B6 ◪、A6 ◪、A3 ワイド（12-1/4 × 18 ◪）、 官製はがき、長尺紙、11 × 17 ◪ ～ 5-1/2 × 8-1/2 ◪/▯、 8 × 13 ◪[*1] 幅：90 mm ～ 311.1 mm、長さ：139.7 mm ～ 1200 mm
用紙収容枚数	< 第 1 給紙トレイ > 普通紙：250 枚、厚紙 1/2/3、OHP フィルム、官製はがき、 ラベル用紙、封筒：20 枚以下 < 第 2 給紙トレイ > 普通紙：500 枚 < 手差しトレイ > 普通紙：100 枚、厚紙 1/2/3、OHP フィルム、官製はがき、ラベル用紙：20 枚以下、封筒：10 枚以下、長尺紙：1 枚
排紙トレイ積載枚数	普通紙：350 枚、厚紙：20 枚、OHP フィルム：1 枚
ウォームアップタイム	110 秒以内（室温 23°C）
画像欠け幅	先端：4.2 mm、後端：4.2 mm[*3]、奥側：3 mm[*4]、 手前側：3 mm[*4]

仕様	
ファーストコピータイム	フルカラー：11.7 秒以下 ブラック：8.4 秒以下
連続複写速度	フルカラー／ブラック：13 枚 / 分（A3 ◪）、14 枚 / 分（B4 ◪）、 25 枚 / 分（A4 ▯）、16 枚 / 分（A4 ◪）、 25 枚 / 分（B5 ▯）、14 枚 / 分（B5 ◪）、 25 枚 / 分（A5 ▯）、19 枚 / 分（A5 ◪） （第 1 給紙トレイ使用時）
複写倍率	等倍：× 1.000 ± 1.0 % 以下 拡大：× 1.154、× 1.224、× 1.414、× 2.000 縮小：× 0.866、× 0.816、× 0.707、× 0.500、 小さめ（× 0.930）* ズーム：× 0.250 ～ × 4.000（0.001 ステップ） 倍率登録 3 * 小さめ倍率（× 0.900 ～ × 0.999）
連続複写枚数	1 枚～ 999 枚
濃度調整	コピー濃度：マニュアル濃度調整（9 段階） 下地濃度：マニュアル濃度調整およびオート濃度調整（9 段階）
電源	AC100 V、15 A、50/60 Hz
最大消費電力	1,500 W 以下
大きさ	幅 650 mm × 奥行 755 mm × 高さ 771 mm
機械占有寸法 *2	幅 1743 mm × 奥行 1149 mm
メモリ容量（ハードディスク容量）	512 MB（40 GB）
質量	約 95 kg

*1 Foolscap には、220 × 330 mm、8-1/2 × 13 ◪、8-1/4 × 13 ◪、8-1/8 × 13-1/4 ◪、8 × 13 ◪ の 5 種類があります。いずれか 1 種類が選択可能です。詳しくはサービス技術者におたずねください。

*2 機械占有寸法は、フィニッシャーを引き離し、右上ドア、前ドアを開き、給紙トレイを引き出した状態の寸法です。

*3 ファクス受信時のみ 3 mm になります。

*4 プリント時のみ 4.2 mm になります。

この製品仕様は、改良のため予告なく変更することがあります。

■ 自動両面ユニット AD-503

仕様	
用紙種類	普通紙（64 g/m^2 ～ 90 g/m^2）、 厚紙 1（91 g/m^2 ～ 150 g/m^2）、 厚紙 2（151 g/m^2 ～ 209 g/m^2）、 厚紙 3（210 g/m^2 ～ 256 g/m^2）
用紙サイズ	A3 ◪ ～ A5 ◪/◨、A3 ワイド（12 × 18 ◪）、 11 × 17 ◪ ～ 5-1/2 × 8-1/2 ◪、8 ×13 ◪*、8K、16K ◪/◨ 幅：139.7 mm ～ 311.1 mm、長さ：148 mm ～ 457.2 mm
電源	本体から供給
最大消費電力	17 W 以下
大きさ	幅 110 mm × 奥行 440 mm × 高さ 345 mm
質量	約 3 kg

* Foolscap には、220 × 330 mm◪、8-1/2 × 13 ◪、8-1/4 × 13 ◪、8-1/8 × 13-1/4 ◪、8 × 13 ◪ の 5 種類があります。いずれか 1 種類が選択可能です。詳しくはサービス技術者におたずねください。

■ 自動原稿送り装置 DF-601

仕様	
原稿通紙機能	標準機能：片面原稿、両面原稿 厚紙機能：片面原稿（普通紙 129 g/m^2 ～ 210 g/m^2） 混載原稿機能：片面原稿、両面原稿混載
原稿種類	片面：普通紙（35 g/m^2 ～ 210 g/m^2） 両面・混載：普通紙（50 g/m^2 ～ 110 g/m^2）
原稿サイズ	片面原稿／両面原稿：A3 ◪ ～ B6 ◪、 11 × 17 ◪ ～ 5-1/2 × 8-1/2 ◪/◨ 混載原稿：表 1 を参照
原稿積載量	片面原稿／両面原稿：最大 100 枚以下（80 g/m^2） 厚紙原稿：最大 38 枚以下（210 g/m^2） 混載原稿：最大 100 枚以下（80 g/m^2）
電源	本体から供給
最大消費電力	60 W 以下
大きさ	幅 586 mm × 奥行 519 mm × 高さ 135 mm
質量	約 14 kg

表 1（混載原稿時の組み合わせ表）

最大原稿幅→ ↓原稿サイズ	A3 ◪	A4 ▯	B4 ◪	B5 ▯	A4 ◪	A5 ▯	B5 ◪	A5 ◪	B6 ◪
A3 ◪	○	○	—	—	—	—	—	—	—
A4 ▯	○	○	—	—	—	—	—	—	—
B4 ◪	○	○	○	○	—	—	—	—	—
B5 ▯	○	○	○	○	—	—	—	—	—
A4 ◪	○	○	○	○	○	○	—	—	—
A5 ▯	—	—	○	○	○	○	—	—	—
B5 ◪	—	—	○	○	○	○	○	—	—
A5 ◪	—	—	—	—	—	—	○	○	—
B6 ◪	—	—	—	—	—	—	—	○	○

○：可

—：不可

■ 給紙キャビネット PC-103

仕様	
用紙種類	普通紙（60 g/m^2 ～ 90 g/m^2）
用紙サイズ	A3 ◪ ～ A5 ◪、11 × 17 ◪ ～ 8-1/2 × 11 ◪/▯
収容枚数	トレイ 3：500 枚（80 g/m^2）
電源	本体から供給
最大消費電力	15 W 以下
大きさ	幅 570 mm × 奥行 548 mm × 高さ 263 mm
質量	約 24 kg
ユニット構成	給紙トレイ 1 段

■ 給紙キャビネット PC-203

仕様	
用紙種類	普通紙（60 g/m^2 ～ 90 g/m^2）
用紙サイズ	A3 ◪ ～ A5 ◪、11 × 17 ◪ ～ 8-1/2 × 11 ◪/▯
収容枚数	上段（トレイ 3）：500 枚（80 g/m^2） 下段（トレイ 4）：500 枚（80 g/m^2）
電源	本体から供給
最大消費電力	15 W 以下
大きさ	幅 570 mm × 奥行 548 mm × 高さ 263 mm
質量	約 28 kg
ユニット構成	給紙トレイ 2 段

■ 給紙キャビネット PC-403

仕様	
用紙種類	普通紙（60 g/m^2 ～ 90 g/m^2）
用紙サイズ	A4 ▯
収容枚数	2,500 枚（80 g/m^2）
電源	本体から供給
最大消費電力	45 W 以下
大きさ	幅 570 mm × 奥行 548 mm × 高さ 263 mm
質量	約 28 kg

■ フィニッシャー FS-514

仕様	
排紙トレイ	第 1 排紙トレイ、第 2 排紙トレイ
通紙機能	ソート、グループ、ソート 仕分け、グループ 仕分け、 ソートステープル
用紙種類	＜第 1 排紙トレイ、第 2 排紙トレイ＞ 普通紙（50 g/m^2 ～ 90 g/m^2） 厚紙（91 g/m^2 ～ 256 g/m^2）、OHP フィルム、はがき、封筒、 ラベル紙、レターヘッド パンチ：普通紙（50 g/m^2 ～ 209 g/m^2） ステープル：普通紙（50 g/m^2 ～ 90 g/m^2）、 厚紙（91 g/m^2 ～ 120 g/m^2）* * 表紙モードの場合は、厚紙（91 g/m^2 ～ 209 g/m^2）
用紙サイズ	＜第 1 排紙トレイ、第 2 排紙トレイ＞ A3 ◪ ～ B6 ◪、A6 ◪、A3 ワイド（12-1/4 × 18 ◪）、 はがき（100 mm × 148 mm）

仕様	
用紙積載量	<第 1 排紙トレイ> 普通紙（50 g/m^2 ～ 90 g/m^2）：200 枚 厚紙（91 g/m^2 ～ 256 g/m^2）、OHP フィルム、はがき、封筒、ラベル紙、レターヘッド：20 枚 <第 2 排紙トレイ> 普通紙（50 g/m^2 ～ 90 g/m^2）：A4 ⬓ 以下 1000 枚、B4 ⬓ 以上 500 枚 厚紙（91 g/m^2 ～ 256 g/m^2）、OHP フィルム、はがき、封筒、ラベル紙、レターヘッド：20 枚
シフト量	30 mm
ステープル機能	用紙サイズ（とじ枚数）：A3 ⬓ ～ A5 ⬒（2 ～ 50 枚）
パンチ機能	用紙サイズ：A3 ⬓ ～ B5 ⬓/⬒ パンチ穴数：2
電源	本体から供給
最大消費電力	66 W 以下
大きさ	幅 352（471）mm × 奥行 558 mm × 高さ 573 mm（ ）はトレイ引出し時
質量	約 33.2 kg
消耗品	ステープル針 SK-602（5,000 針入り）× 1 個

■ パンチキット PK-510

仕様	
パンチ穴数	2 穴
用紙種類	普通紙（50 g/m^2 ～ 209 g/m^2）
用紙サイズ	A3 ⬓ ～ B5 ⬓/⬒
電源	フィニッシャーより供給
大きさ	幅 114 mm × 奥行 461 mm × 高さ 106 mm
質量	約 1.9 kg

■ 中綴じ機 SD-503

仕様	
ビン数	1 ビン
用紙種類	普通紙（50 g/m^2 ～ 90 g/m^2）、厚紙（91 g/m^2 ～ 209 g/m^2）
用紙サイズ	A3 ◪、B4 ◪、A4◪、B5 ◪
用紙積載量	普通紙（50 g/m^2 ～ 90 g/m^2）：最大 200 枚または 20 部
ステープル機能	とじ枚数：2 ～ 15 枚
大きさ	幅 445（576）mm × 奥行 203（281）mm × 高さ 478 mm （ ）内の数値はトレイ引出し時
質量	7.4 kg
消耗品	MS-2C 1 カートリッジ（2000 本用）
電源	フィニッシャーより供給

■ 排紙トレイ OT-601

仕様	
ビン数	1 ビン
用紙積載量	普通紙（50 g/m^2 ～ 90 g/m^2）：最大 200 枚 厚紙（91 g/m^2 ～ 256 g/m^2）、はがき、封筒、OHP フィルム、ラベル紙、レターヘッド：最大 20 枚
大きさ	幅 282 mm × 奥行 368 mm × 高さ 57 mm
質量	0.7 kg

■ メールビンキット MT-501

仕様	
ビン数	4 ビン
用紙種類	普通紙（50 g/m^2 ～ 90 g/m^2）
用紙サイズ	A4 ◨、B5 ◨、A5 ◪
用紙積載量	各ビン 125 枚まで
大きさ	幅 340 mm × 奥行 509 mm × 高さ 387 mm
質量	約 8 kg（製品質量）
電源	フィニッシャーより供給

■ フィニッシャー FS-603

仕様	
排紙トレイ	第 1 排紙トレイ、第 2 排紙トレイ
通紙機能	ノーマル機能：グループ、ソート、仕分けグループ、仕分けソート、ステープル、サドルステープル
用紙種類	<第 1 排紙トレイ> グループ／ソート：普通紙（60 g/m^2 ～ 90 g/m^2） 厚紙 1（91 g/m^2 ～ 150 g/m^2）、厚紙 2（151 g/m^2 ～ 209 g/m^2）、厚紙 3（210 g/m^2 ～ 256 g/m^2）、OHP フィルム、官製はがき、封筒、 ラベル用紙 仕分けソート／仕分けグループ：普通紙（60 g/m^2 ～ 90 g/m^2） ステープル：普通紙（60 g/m^2 ～ 90 g/m^2） <第 2 排紙トレイ> 普通紙（60 g/m^2 ～ 90 g/m^2）
用紙サイズ	<第 1 排紙トレイ> グループ：A3 ◪ ～ A5 ◪/▯、A6 ◪、 A3 ワイド（12-1/4 × 18 ◪）、 官製はがき ソート：A3 ◪ ～ A5 ▯ ステープル：A3 ◪ ～ B5 ◪/▯ <第 2 排紙トレイ> A3 ◪、B4 ◪、A4 ◪
用紙積載量	<第 1 排紙トレイ> 普通紙（60 g/m^2 ～ 90 g/m^2）：A4 ◪ 以下 1,000 枚、 B4 ◪ 以上 500 枚 厚紙 1（91 g/m^2 ～ 150 g/m^2）、厚紙 2（151 g/m^2 ～ 209 g/m^2）、厚紙 3（210 g/m^2 ～ 256 g/m^2）、OHP フィルム、官製はがき、封筒、 ラベル用紙：20 枚 <第 2 排紙トレイ> 10 部（とじ枚数 6 枚～ 15 枚）*1 20 部（とじ枚数 2 枚～ 5 枚）
シフト量	20 mm
ステープル機能	<第 1 排紙トレイ> 用紙サイズ（とじ枚数）：A4 ◪/▯、B5 ◪/▯（2 枚～ 50 枚） A3 ◪、B4 ◪（2 枚～ 25 枚） <第 2 排紙トレイ> 用紙サイズ（とじ枚数）：A3 ◪ ～ A4 ◪（2 枚～ 15 枚）
電源	本体より供給
最大消費電力	65 W 以下
大きさ	幅 601 mm × 奥行 603 mm × 高さ 933 mm
質量	約 42 kg（水平搬送部を含む）
消耗品	ステープル MS-5D（50 枚とじ用 5,000 針入り）× 1

*1 とじ枚数は用紙種類により異なります。64 g/m^2 紙使用時 6 枚～ 15 枚、80 g/m^2 紙使用時 6 枚～ 10 枚までとなります。

■ パンチキット PK-501

仕様	
パンチ穴数	2 穴
用紙種類	普通紙（60 g/m^2 ～ 90 g/m^2）、厚紙 1（91 g/m^2 ～ 150 g/m^2）、厚紙 2（151 g/m^2 ～ 209 g/m^2）
用紙サイズ	A3 ◪ ～ B5 ◪/◨
電源	フィニッシャーより供給
大きさ	幅 90 mm × 奥行 560 mm × 高さ 170 mm
質量	約 3 kg

■ フィニッシャー FS-501

仕様	
排出トレイ	第 1 排紙トレイ、第 2 排紙トレイ
通紙モード	ソート、グループ、仕分けソート、仕分けグループ、ステープル
用紙種類	＜第 1 排紙トレイ＞ グループ：普通紙（60 g/m^2 ～ 90 g/m^2） 厚紙 1（91 g/m^2 ～ 150 g/m^2）、厚紙 2（151 g/m^2 ～ 209 g/m^2）、厚紙 3（210 g/m^2 ～ 256 g/m^2）、OHP フィルム、官製はがき、封筒、ラベル用紙 ＜第 2 排紙トレイ＞ ソート／グループ／仕分けソート／仕分けグループ： 普通紙（60 g/m^2 ～ 90 g/m^2）、厚紙 1（91 g/m^2 ～ 150 g/m^2）、厚紙 2（151 g/m^2 ～ 209 g/m^2） ステープル：普通紙（60 g/m^2 ～ 90 g/m^2）
用紙サイズ	＜第 1 排紙トレイ＞ A3 ワイド～ A6 ◪ ＜第 2 排紙トレイ＞ A3 ワイド～ B5 ◪/◨
用紙積載量	＜第 1 排紙トレイ＞ 普通紙（60 g/m^2 ～ 90 g/m^2）：250 枚 厚紙 1/2/3（91 g/m^2 ～ 256 g/m^2）、OHP フィルム、封筒、ラベル用紙、官製はがき：20 枚 ＜第 2 排紙トレイ＞ 普通紙（80 g/m^2）：A4 ◪ 以下 1,000 枚、B4 ◪ 以上 500 枚
シフト量	30 mm
ステープル機能	用紙サイズ（とじ枚数）：A3 ◪ ～ B5 ◪/◨（2 枚～ 30 枚）
電源	本体より供給
最大消費電力	63 W 以下
大きさ	幅 538 mm × 奥行 637 mm × 高さ 978 mm
質量	約 38 kg（水平搬送部を含む）
消耗品	ステープル MS-3C（30 枚とじ用 3,000 針入り）× 1

■ ジョブセパレータ JS-601

仕様	
排紙トレイ	第 3 排紙トレイ
用紙種類	普通紙：(60 g/m^2 ～ 90 g/m^2)
用紙サイズ	A3 ◪ ～ A5 ◪
用紙積載量	100 枚
大きさ	幅 341 mm × 奥行 527 mm × 高さ 149 mm
質量	約 2 kg

6.2　保守サービス

本機には以下の保守サービスシステムがあります。

- コピーチャージシステム

機械を安定した状態でお使いいただくための保守サービスをご提供し、イメージングユニットをお貸しいたします。専門のサービス技術者を派遣し、点検、整備及び部品交換を行います。

その対価としてコピーチャージ料金を申し受けるシステムです。

- スポットシステム

機械の保守サービスと、イメージングユニット、トナー、部品その他関連商品の供給をお客様のご要請の都度、有料でお引き受けするシステムです。

尚、保守サービスの為に必要な補修用性能部品（機械の性能を維持するために必要な部品）の最低保有期間は複写機の製造中止後 7 年間です。

第 7 章
用紙・原稿について

本機で使用する用紙と原稿の条件について説明します。

7.1　用紙について 7-2
7.2　用紙設定 7-9
7.3　原稿について 7-25

7.1　用紙について

以下の条件を満たす用紙をご使用ください。

■ 使用できる用紙サイズ

不定形紙：

給紙口・その他	用紙幅	用紙長
手差しトレイ *1	90.0 mm ～ 311.1 mm	139.7 mm ～ 1200 mm
第 1 給紙トレイ	90.0 mm ～ 311.1 mm	139.7 mm ～ 457.2 mm
第 2 給紙トレイ	—	—
1 段／ 2 段給紙キャビネット		
LCT		
両面プリント	139.7 mm ～ 311.1 mm	148 mm ～ 457.2 mm

*1　長尺紙
用紙幅：210 mm ～ 297 mm
用紙長：457.3 mm ～ 1200 mm

定形紙：

給紙口・その他	用紙サイズ
手差しトレイ	A3 ◪ ～ B6 ◪、A6 ◪、A3 ワイド（12-1/4 × 18 ◪）、11 × 17 ◪ ～ 5-1/2 × 8-1/2 ◪/▯、8 × 13 ◪ *1
第 1 給紙トレイ	A3 ◪ ～ B6 ◪、A6 ◪、A3 ワイド（12-1/4 × 18 ◪）、11 × 17 ◪ ～ 5-1/2 × 8-1/2 ◪/▯、8 × 13 ◪ *1
第 2 給紙トレイ	A3 ◪ ～ B5 ◪、11 × 17 ◪ ～ 8-1/2 × 11 ◪/▯
1 段／ 2 段給紙キャビネット	A3 ◪ ～ A5 ◪、11 × 17 ◪ ～ 8-1/2 × 11 ◪/▯
LCT	A4 ▯
両面プリント	A3 ◪ ～ A5 ◪、A3 ワイド（12-1/4 × 18 ◪）、11 × 17 ◪ ～ 5-1/2 × 8-1/2 ◪

積載する装置	積載可能サイズ
フィニッシャー FS-514 排紙トレイ OT-601	<第 1 排紙トレイ、第 2 排紙トレイ、増設排紙トレイ> A3 ◪ ～ B6 ◪、A6 ◪、A3 ワイド（12-1/4 ×18 ◪）、 はがき（100 mm × 148 mm） グループ／ソート：A3 ◪ ～ A5 ▯ ステープル：A3 ◪ ～ A5 ▯ パンチ機能：A3 ◪ ～ B5 ◪/▯*2
中綴じ機 SD-503	中とじ / 中折り：A3 ◪、B4 ◪、A4 ◪、B5 ◪
メールビンキット MT-501	A4 ▯、B5 ▯、A5 ◪
フィニッシャー FS-603	<第 1 排紙トレイ> グループ：A3 ◪ ～ A5 ◪/▯、A6 ◪、 A3 ワイド（12-1/4 × 18 ◪） ソート：A3 ◪ ～ A5 ▯ ステープル：A3 ◪ ～ B5 ◪/▯ パンチ機能：A3 ◪ ～ B5 ◪/▯*2 <第 2 排紙トレイ> A3 ◪ ～ A4 ◪
フィニッシャー FS-501	<第 1 排紙トレイ> グループ／ソート：A3 ◪ ～ A5 ◪/▯、A6 ◪、 A3 ワイド（12-1/4 × 18 ◪） <第 2 排紙トレイ> 仕分けグループ／ソート：A3 ◪ ～ B5 ◪/▯、 A3 ワイド（12-1/4 × 18 ◪） 仕分けソートステープル：A3 ◪ ～ B5 ◪/▯
ジョブセパレータ JS-601	A3 ◪ ～ A5 ◪
排紙トレイ（標準）	A3 ◪ ～ B6 ◪、A6 ◪、11 × 17 ◪ ～ 5-1/2 × 8-1/2 ◪/▯、 A3 ワイド（12-1/4 × 18 ◪）

*1 Foolscap には、220 × 330 mm、8-1/2 × 13 ◪、8-1/4 × 13 ◪、8-1/8 × 13-1/4 ◪、8 × 13 ◪ の 5 種類があります。いずれか 1 種類が選択可能です。詳しくはサービス技術者におたずねください。

*2 フィニッシャーにオプションのパンチキットを装着した場合に使用できます。

■ 用紙種類および用紙容量

用紙種類 坪量（g/m²） 給紙口・その他	普通紙 60 g/m² ～ 90 g/m²	厚紙 1 91 g/m² ～ 150 g/m²	厚紙 2 151 g/m² ～ 209 g/m²	厚紙 3 210 g/m² ～ 256 g/m²
手差しトレイ	100 枚	20 枚以下	20 枚以下	20 枚以下
第 1 給紙トレイ	250 枚	20 枚以下	20 枚以下	20 枚以下
第 2 給紙トレイ	500 枚	—	—	—
1 段／ 2 段給紙キャビネット	500 枚／ 1,000 枚	—	—	—
LCT	2,500 枚	—	—	—
両面プリント	○	○	○	○

用紙種類 給紙口・その他	OHP フィルム	官製はがき	封筒	ラベル用紙	長尺紙 127 g/m² ～ 160 g/m²
手差しトレイ	20 枚以下（A4 ▯ のみ）	20 枚以下	10 枚以下	20 枚以下	1 枚
第 1 給紙トレイ	20 枚以下（A4 ▯ のみ）	20 枚以下	20 枚以下	20 枚以下	—
第 2 給紙トレイ	—	—	—	—	—
1 段／ 2 段給紙キャビネット	—	—	—	—	—
LCT	—	—	—	—	—
両面プリント	—	—	—	—	—

■ 専用紙について

OHP フィルムや色紙など、普通紙以外の用紙を専用紙と呼びます。OHP フィルムや色紙などをセットした給紙トレイは、必ず専用紙として設定してください。誤使用を防止できます。

用紙種類		アイコン	説明
普通紙	両面不可紙		坪量 60 g/m^2 ～ 90 g/m^2 の普通紙で、両面にプリントしたくない用紙（すでに 1 面目にプリントがされている用紙など）をセットする場合に選択します。 自動用紙設定時、優先して用紙を選択します。 両面プリント時、用紙を自動選択しません。
	特殊紙		坪量 60 g/m^2 ～ 90 g/m^2 の普通紙で、上質紙などの特別な用紙をセットする場合に選択します。 自動用紙設定時および ATS（自動トレイ切換え機能）時、用紙を自動選択しません。
	レターヘッド紙		坪量 60 g/m^2 ～ 90 g/m^2 の普通紙で、あらかじめ社名や定型文などがプリントされた用紙をセットする場合に選択します。 自動用紙設定時および ATS（自動トレイ切換え機能）時、用紙を自動選択しません。
	色紙		坪量 60 g/m^2 ～ 90 g/m^2 の普通紙で、カラーペーパーをセットする場合に選択します。 自動用紙設定時および ATS（自動トレイ切換え機能）時、用紙を自動選択しません。
OHP フィルム			OHP フィルムをセットする場合に選択します。 自動用紙設定時および ATS（自動トレイ切換え機能）時、用紙を自動選択しません。
厚紙 1			坪量 91 g/m^2 ～ 150 g/m^2 の厚手の用紙をセットする場合に選択します。 自動用紙設定時および ATS（自動トレイ切換え機能）時、用紙を自動選択しません。
厚紙 2			坪量 151 g/m^2 ～ 209 g/m^2 の厚手の用紙をセットする場合に選択します。 自動用紙設定時および ATS（自動トレイ切換え機能）時、用紙を自動選択しません。
厚紙 3			坪量 210 g/m^2 ～ 256 g/m^2 の厚手の用紙をセットする場合に選択します。 自動用紙設定時および ATS（自動トレイ切換え機能）時、用紙を自動選択しません。
封筒			封筒をセットする場合に選択します。 自動用紙設定時および ATS（自動トレイ切換え機能）時、用紙を自動選択しません。

用紙種類		アイコン	説明
両面 2 面目	普通紙		片面にプリントされた用紙をセットする場合に選択します。 両面 2 面目は、第 1 給紙トレイまたは手差しトレイで普通紙、厚紙 1、厚紙 2、厚紙 3 の時にのみ設定できます。
	厚紙 1		
	厚紙 2		
	厚紙 3		

■ 用紙使用上の注意

以下の用紙は使用しないでください。
プリント品質の低下や、紙づまり、故障の原因になります。

- 一度通紙した OHP フィルム（白紙状態で排紙された OHP フィルムでも再使用できません。）
- 熱転写プリンタやインクジェットプリンタでプリントされた用紙
- 厚すぎる用紙や薄すぎる用紙
- 折目、反り、しわ、破れのある用紙
- 開封後長期間経過した用紙
- 吸湿した用紙、バインダー用の穴が開いている用紙、ミシン目のある用紙
- 表面が滑らかすぎる用紙、表面が粗すぎる用紙、表面が一様でない用紙
- カーボン紙、感熱紙、感圧紙のような表面が加工された用紙
- 箔押し、エンボスなどの加工が施されている用紙
- 形が不規則な用紙（長方形でない用紙）
- のり、ステープル、クリップなどでとじられている用紙
- ラベルが貼られている用紙
- リボンやフック、ボタンなどの付いている用紙

■ 用紙の保管

- 用紙は、湿気の少ない冷暗所に保存してください。
- 用紙が湿気をおびると、紙づまりの原因になります。
  トレイにセットしきれなかった用紙は、包装紙に包み、または包装紙から取出した用紙はポリ袋に入れ、湿気の少ない冷暗所に保管してください。
- 用紙は、立てて置かずに水平に保管してください。用紙にカールがついて、紙づまりの原因になります。
- 幼児や子供の手の届くところには置かないようにしてください。

■ ATS 機能（自動トレイ切換え機能）

連続プリント中、選択した給紙トレイの用紙が無くなった場合、以下の動作条件を満たした他の給紙トレイがあれば、自動的に給紙トレイを切換えてプリントを続けます。オプションの LCT を装着した場合、最大 3,400 枚（A4▯ の場合）の連続プリントが可能となります。（設定メニュー機能の ATS 許可で「許可する」が設定されている場合だけ可能となります。）

＜動作条件＞

- 同じサイズの用紙
- 同じ向きの用紙
- 同じ種類の用紙
- 自動選択トレイで選択されている給紙トレイ

参照

自動選択トレイで選択される給紙トレイの設定については、「環境設定」（p. 12-17）をごらんください。

■ 給紙トレイ切換え順位

出荷時設定では ATS 機能（自動トレイ切換え機能）がはたらいた場合、以下の優先順位で給紙トレイが選択されます。

第 2 給紙トレイ→第 3 給紙トレイ→第 4 給紙トレイ→第 1 給紙トレイ

参照

給紙トレイの優先順位を変更したい場合は、「環境設定」（p. 12-17）をごらんください。

7.2　用紙設定

ここでは、各給紙トレイにセットされた用紙サイズおよび用紙種類の設定方法について説明します。

■ 用紙サイズを自動で検出させる（自動検出）

第 1 給紙トレイと手差しトレイの用紙サイズを自動的に検出します。

ここでは第 1 給紙トレイでの自動検出の設定方法を説明します。

1

基本設定画面の［用紙］を押します。

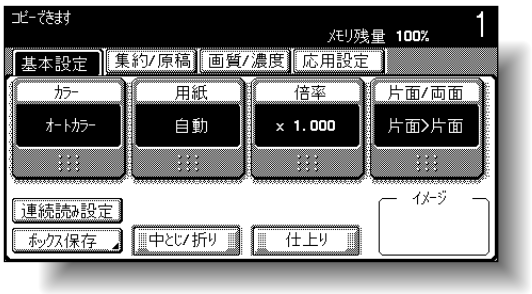

用紙画面が表示されます。

2

第 1 給紙トレイのキーを押します。

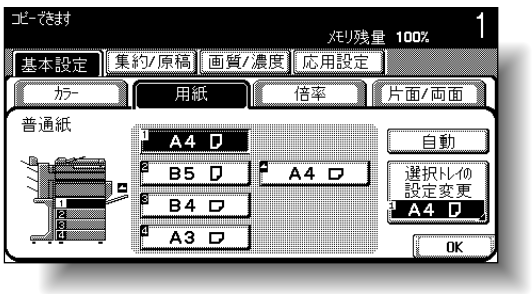

3

［選択トレイの設定変更］を押します。

参照

・第 1 給紙トレイの用紙のセットについては、「第 1 給紙トレイへ用紙をセットする」（p. 2-42）をごらんください。

詳しく説明します

手差しトレイで自動検出の設定をする場合は、手差しトレイのキーを押します。

4

［自動検出］を押します。

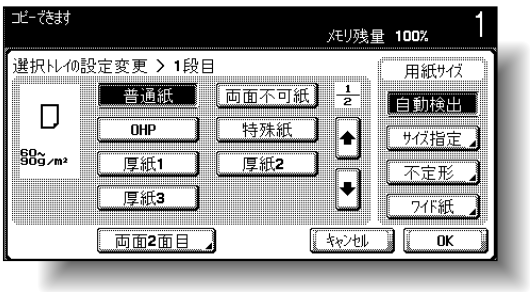

出荷時設定では［自動検出］が選択されています。

5

［OK］を 2 回押します。
基本設定画面にもどります。

■ 用紙サイズを指定する（サイズ指定）

第 1 給紙トレイと手差しトレイの用紙サイズを指定し、指定した用紙サイズ専用のトレイとして使用できます。

例えば、官製はがきやインチサイズの用紙など、自動的にサイズが検出されない用紙を設定しておくと便利です。

ここでは第 1 給紙トレイでの官製はがきの設定方法を説明します。

1 基本設定画面の［用紙］を押します。

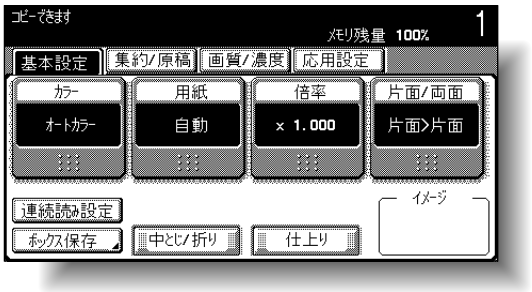

用紙画面が表示されます。

2 第 1 給紙トレイのキーを押します。

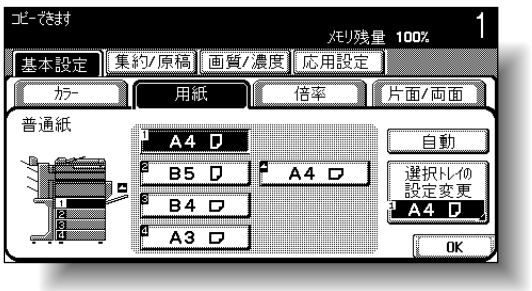

3 ［選択トレイの設定変更］を押します。

必ず守ってください

サイズ指定された用紙サイズ以外の用紙をセットした場合、用紙サイズを自動検出しないため、紙づまりの原因となります。

参照

- 第 1 給紙トレイの用紙のセットについては、「第 1 給紙トレイへ用紙をセットする」（p. 2-42）をごらんください。
- 手差しトレイの用紙のセットについては、「手差しトレイへ用紙をセットする」（p. 2-49）をごらんください。

詳しく説明します

手差しトレイの用紙サイズを指定する場合は、手差しトレイのキーを押します。

4 ［サイズ指定］を押します。

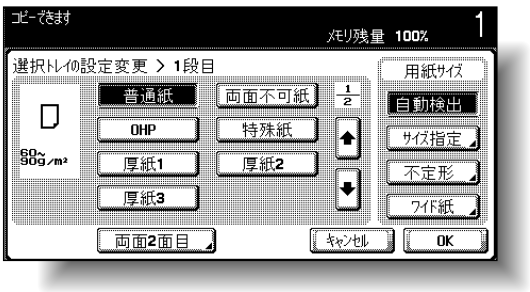

サイズ指定画面が表示されます。

5 [⬇] を 2 回押し、［はがき ◪］を押します。

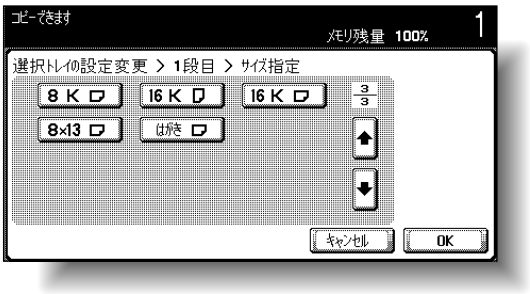

6 ［OK］を 3 回押します。

基本設定画面にもどります。
第 1 給紙トレイの用紙サイズが設定されます。

詳しく説明します

- [⬆] または [⬇] を押して、目的の用紙サイズのキーを押します。
- ［はがき ◪］を選択すると［厚紙 2］が自動的に設定されます。官製はがき以外をセットした場合は、用紙種類の変更を行ってください。用紙種類の設定については、「専用紙として設定する」（p. 7-21）をごらんください。

■ 不定形紙をセットする（不定形）

不定形紙は、第 1 給紙トレイと手差しトレイにセットできます。
不定形紙を使用する場合は、用紙サイズを入力する必要があります。
ここでは第 1 給紙トレイの不定形紙の設定方法を説明します。

1 基本設定画面の［用紙］を押します。

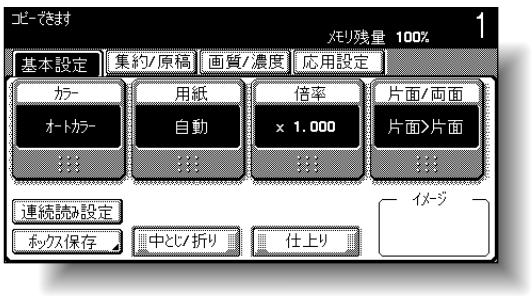

用紙画面が表示されます。

2 第 1 給紙トレイのキーを押します。

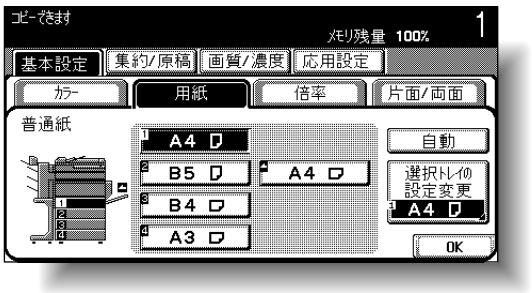

3 ［選択トレイの設定変更］を押します。

参照

- 第 1 給紙トレイの用紙のセットについては、「第 1 給紙トレイへ用紙をセットする」（p. 2-42）をごらんください。
- 手差しトレイの用紙のセットについては、「手差しトレイへ用紙をセットする」（p. 2-49）をごらんください。

詳しく説明します

手差しトレイの用紙サイズを指定する場合は、手差しトレイのキーを押します。

4 ［不定形］を押します。

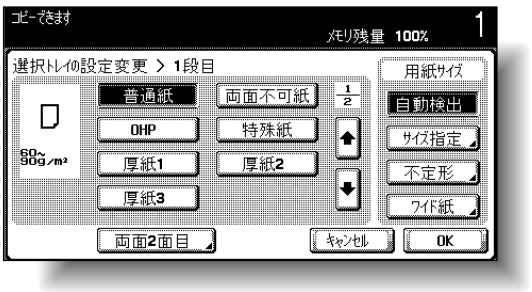

不定形サイズ画面が表示されます。

5 用紙の長さ［X］／幅［Y］を入力します。

- ［X］が反転していることを確認し、テンキーでＸ辺の長さを設定します。（139.7 mm ～ 457.2 mm）
- ［Y］を押して反転させ、テンキーでＹ辺の長さを設定します。（90.0 mm ～ 311.1 mm）

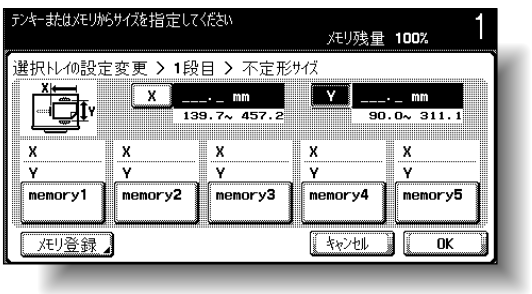

6 ［OK］を 3 回押します。

基本設定画面にもどります。

参照

- 5 つの用紙サイズを登録できます。
- 登録した用紙サイズは、メモリキーを押して呼び出します。
- 「memory1」～「memory5」の名称は変更できます。変更のしかたについては、「目的の用紙サイズを登録する（不定形）」（p. 7-15）の手順 5 をごらんください。
- 用紙サイズの登録については、「目的の用紙サイズを登録する（不定形）」（p. 7-15）をごらんください。

詳しく説明します

- 設定可能範囲を超える数値を入力した場合、「入力エラー」となります。設定可能範囲の数値を入力しなおしてください。
- 入力を間違えたときは、【クリア】を押し、正しい数値を入力します。

■ 目的の用紙サイズを登録する（不定形）

5 つの不定形紙を登録できます。

よく使用する用紙サイズを登録しておけば、次回使用するときに用紙サイズを入力する必要がなくなります。

ここでは第 1 給紙トレイで不定形紙を登録する方法を説明します。

1 基本設定画面の［用紙］を押します。

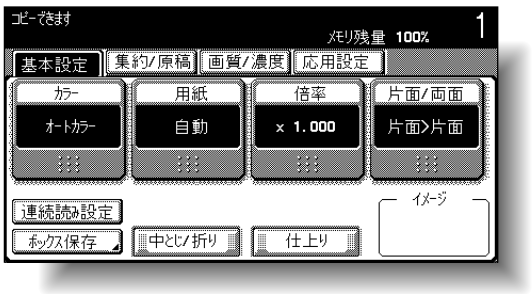

用紙画面が表示されます。

2 第 1 給紙トレイのキーを押します。

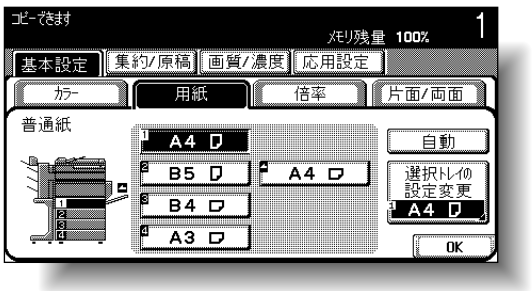

3 ［選択トレイの設定変更］を押します。

参照

・第 1 給紙トレイの用紙のセットについては、「第 1 給紙トレイへ用紙をセットする」（p. 2-42）をごらんください。
・手差しトレイの用紙のセットについては、「手差しトレイへ用紙をセットする」（p. 2-49）をごらんください。

詳しく説明します

手差しトレイの用紙サイズを指定する場合は、手差しトレイのキーを押します。

4 ［不定形］を押します。

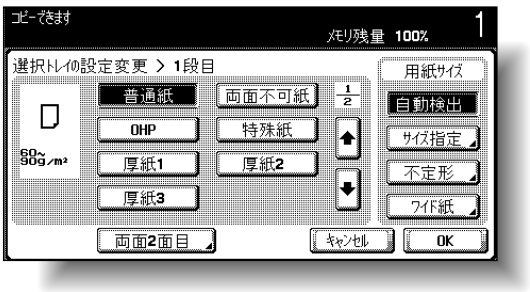

5 X 辺サイズ／Y 辺サイズを設定し、［メモリ登録］を押します。

- ［X］が反転していることを確認し、テンキーで、X 辺の長さを設定します。（139.7 mm ～ 457.2 mm）
- ［Y］を押して反転させ、テンキーで、Y 辺の長さを設定します。（90.0 mm ～ 311.1 mm）

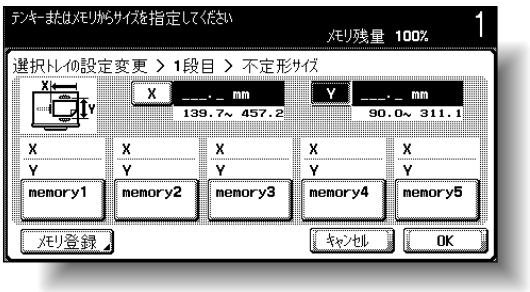

6 登録するメモリキーを押します。

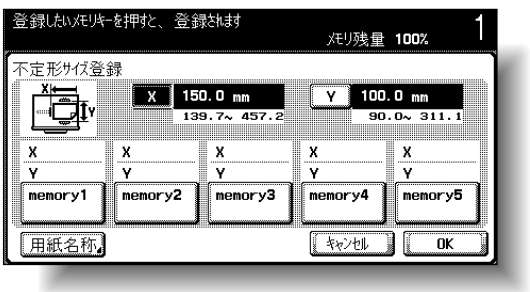

詳しく説明します

- X 辺、Y 辺は、画面のイラストで確認してください。
- 設定可能範囲を超える数値を入力した場合、「入力エラー」となります。設定可能範囲の数値を入力しなおしてください。
- 入力を間違えたときは、【クリア】を押し、正しい数値を入力します。

❍ メモリキーの名称を変更する場合は、[用紙名称] を押し、変更するキーを押します。

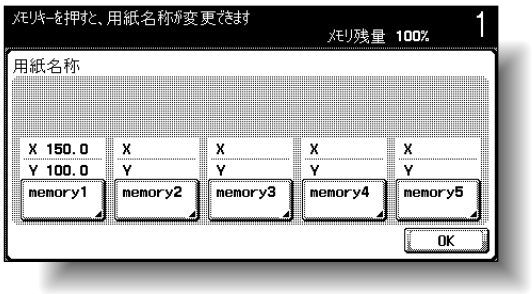

表示されるキーボードで登録名称を入力し、[OK] を 2 回押します。



7 [OK] を 4 回押します。

基本設定画面にもどります。

参照

文字の入力のしかたは、「文字を入力するには」（p. 13-2）をごらんください。

■ ワイド紙の設定をする

ワイド紙は、第 1 給紙トレイと手差しトレイにセットできます。

ワイド紙は定形サイズの一回り大きいサイズの紙で、定形サイズの原稿紙端を欠損しないでコピーできます。例えば、A3 ワイド紙を使用すると、311.1 mm × 457.2 mm までプリントでき、A3 全面プリントが可能になります。

ワイド紙を使用する場合は、用紙サイズを入力する必要があります。

ここでは第 1 給紙トレイでのワイド紙の設定方法を説明します。

1 基本設定画面の［用紙］を押します。

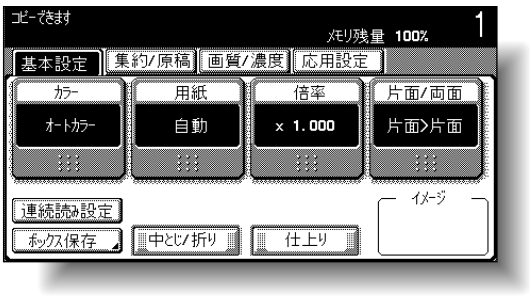

用紙画面が表示されます。

2 第 1 給紙トレイのキーを押します。

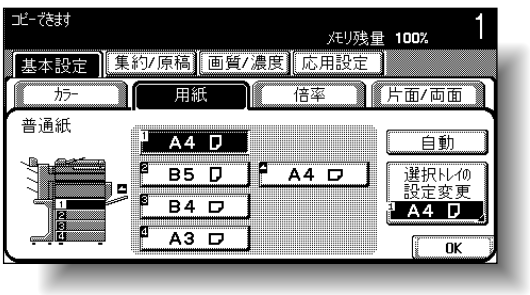

3 ［選択トレイの設定変更］を押します。

参照

・第 1 給紙トレイの用紙のセットについては、「第 1 給紙トレイへ用紙をセットする」（p. 2-42）をごらんください。
・手差しトレイの用紙のセットについては、「手差しトレイへ用紙をセットする」（p. 2-49）をごらんください。

詳しく説明します

手差しトレイの用紙サイズを指定する場合は、手差しトレイのキーを押します。

4 ［ワイド紙］を押します。

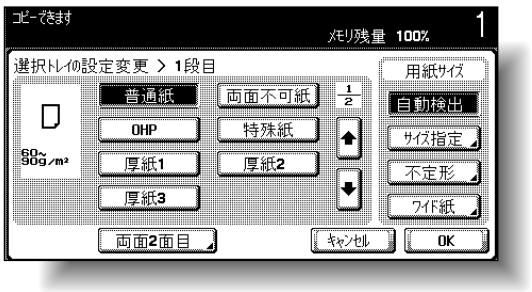

ワイド紙画面が表示されます。

5 セットする用紙のサイズを選択します。

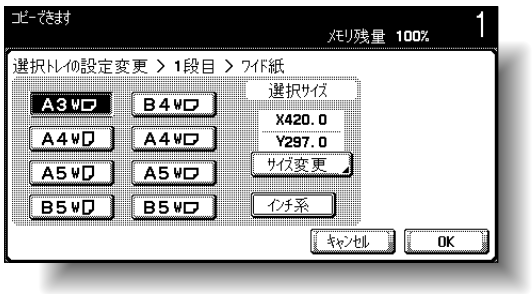

6 サイズの変更をしたい場合は、［サイズ変更］を押します。

ワイド紙のサイズ変更画面が表示されます。

詳しく説明します

インチサイズの用紙を選択したい場合は［インチ系］を押します。インチ系用紙の一覧が表示されます。

7

X 辺サイズと Y 辺サイズを設定し、［OK］を押します。

［X］または［Y］を押し、【クリア】を押し数値を取消してから、テンキーで入力します。

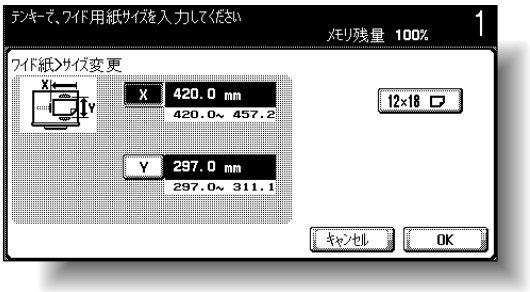

8

［OK］を 3 回押します。

基本設定画面にもどります。

詳しく説明します

- 12 × 18 ◪ サイズの用紙を登録したい場合は、［12x18 ◪］を押します。
- 入力したサイズは、サイズキーに登録されます。次回からは、サイズの入力は不要です。また、サイズを変更することもできます。
- 設定可能範囲を超える数値を入力した場合、「入力エラー」となります。設定可能範囲の数値を入力しなおしてください。設定可能範囲は、用紙のサイズによって異なります。
- 入力を間違えたときは、【クリア】を押し、正しい数値を入力します。

■ 専用紙として設定する

OHP フィルムや特殊紙などを専用紙として設定しておくことで、自動用紙機能時や自動トレイ切換え機能がはたらいたとき、専用紙として設定された給紙トレイは自動選択されなくなります。ただし、両面不可紙は自動用紙機能時、優先して選択されます。

ここでは第 1 給紙トレイでの専用紙の設定方法を説明します。

1 基本設定画面の［用紙］を押します。

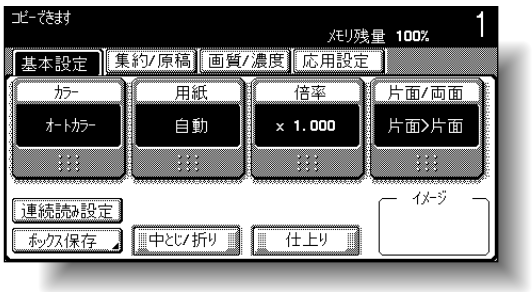

用紙画面が表示されます。

2 第 1 給紙トレイのキーを押します。

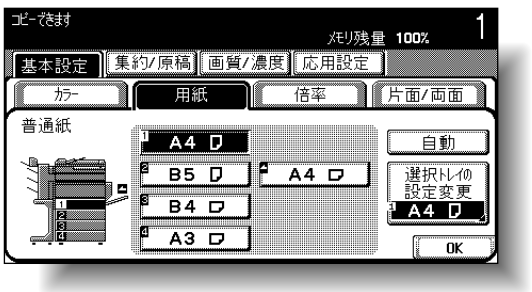

3 ［選択トレイの設定変更］を押します。

必ず守ってください

給紙トレイに OHP フィルムや厚紙をセットした場合、必ず該当する用紙種類に設定してください。誤った設定を行うと紙づまりの原因となります。

参照

- 第 1 給紙トレイの用紙のセットについては、「第 1 給紙トレイへ用紙をセットする」（p. 2-42）をごらんください。
- 手差しトレイの用紙のセットについては、「手差しトレイへ用紙をセットする」（p. 2-49）をごらんください。

詳しく説明します

手差しトレイに専用紙を設定する場合は、手差しトレイのキーを押します。

4

専用紙の種類を設定します。

目的の用紙種類のキーを押します。



5

［OK］を 2 回押します。

基本設定画面にもどります。

詳しく説明します

給紙トレイによりセットできる専用紙に制限があります。セット可能な用紙種類については、「仕様」(p. 6-2)、「給紙キャビネット PC-103」(p. 6-5) をごらんください。

必ず守ってください

官製はがきをセットしたときは、［厚紙 2］を設定してください。

■ 手動で両面プリントをする

オプションの両面ユニットを装着していない場合や、両面ユニットに通紙できない用紙へ両面プリントしたい場合は、［両面 2 面目］を使用してプリントします。

ここでは片面プリント済みの用紙を第 1 給紙トレイにセットした場合の設定方法を説明します。

1 基本設定画面の［用紙］を押します。

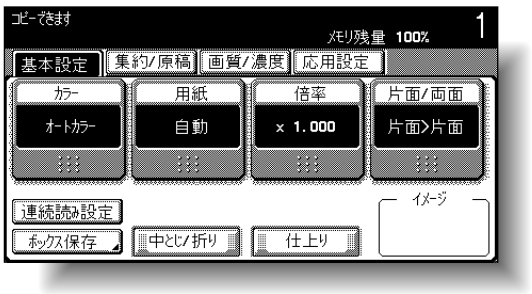

用紙画面が表示されます。

2 第 1 給紙トレイのキーを押します。

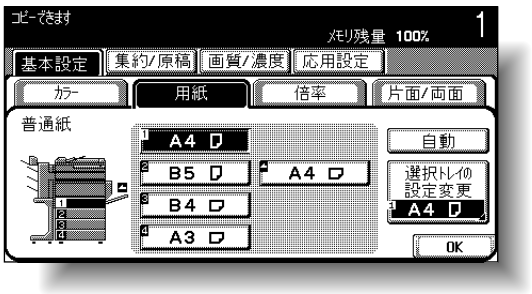

3 ［選択トレイの設定変更］を押します。

ひとこと

自動用紙選択機能では［両面 2 面目］を設定したトレイを選択しません。

参照

- 第 1 給紙トレイの用紙のセットについては、「第 1 給紙トレイへ用紙をセットする」（p. 2-42）をごらんください。
- 手差しトレイの用紙のセットについては、「手差しトレイへ用紙をセットする」（p. 2-49）をごらんください。

詳しく説明します

手差しトレイに専用紙を設定する場合は、手差しトレイのキーを押します。

4 ［両面 2 面目］を押します。

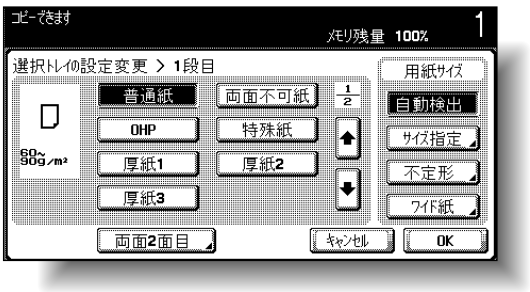

5 セットした用紙の種類を選択します。

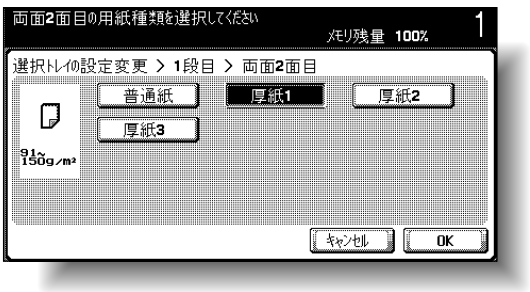

6 ［OK］を 3 回押します。
基本設定画面にもどります。

7.3　原稿について

原稿をコピーするときは、ADF または原稿ガラス上にセットします。
ADF にセットできない原稿は、原稿ガラス上に直接セットしてコピーしてください。

■ ADF にセットできる原稿

ADF を使用する場合、3 つの設定があります。

- 通常設定
- 混載原稿設定
- 厚紙原稿設定

各設定によりセット可能な原稿種類に制限があります。

通常設定

	片面原稿	両面原稿
原稿種類／坪量	普通紙：35 g/m^2 ～ 128 g/m^2	普通紙：50 g/m^2 ～ 110 g/m^2
原稿サイズ	A3 ◪ ～ B6 ◪ 11 × 17 ◪ ～ 5-1/2 × 8-1/2 ◪/◧	
積載量	100 枚（80 g/m^2）	

混載原稿設定

	片面原稿	両面原稿
原稿種類／坪量	普通紙：50 g/m^2 ～ 110 g/m^2	
原稿サイズ	混載原稿一覧参照	
積載量	100 枚（80 g/m^2）	

混載原稿一覧

「混載原稿」で使用できる定形紙の組み合わせは以下のとおりです。

最大原稿幅 *1 → ↓原稿サイズ *2	A3 ◪	A4 ▯	B4 ◪	B5 ▯	A4 ◪	A5 ▯	B5 ◪	A5 ◪	B6 ◪
A3 ◪	○	○	—	—	—	—	—	—	—
A4 ▯	○	○	—	—	—	—	—	—	—
B4 ◪	○	○	○	○	—	—	—	—	—
B5 ▯	○	○	○	○	—	—	—	—	—
A4 ◪	○	○	○	○	○	○	—	—	—
A5 ▯	—	—	○	○	○	○	—	—	—
B5 ◪	—	—	○	○	○	○	○	—	—
A5 ◪	—	—	—	—	—	—	○	○	—
B6 ◪	—	—	—	—	—	—	—	○	○

○：可

—：不可

厚紙原稿設定

	片面原稿
原稿種類／坪量	厚紙：129 g/m^2 ～ 210 g/m^2
原稿サイズ	A3 ◪ ～ B6 ◪ 11 × 17 ◪ ～ 5-1/2 × 8-1/2 ◪/▯
積載量	38 枚（210 g/m^2）

詳しく説明します

*1 混載原稿の中で、最も幅（ガイド板の開き幅）が長い原稿を示します。

*2 最大原稿幅と同時にセットできる原稿サイズを示します。

■ ADF にセットする原稿についての注意

以下のような原稿は、原稿づまりや原稿破損の原因となるため、ADF にはセットしないでください。

- しわ、折れ、カール、破れなどのひどい原稿
- OHP フィルム、第 2 原図などの透明度の高い原稿
- カーボン紙などの表面がコーティング処理された原稿
- 211 g/m^2 以上の厚手の原稿
- 両面コピー時の 111 g/m^2 以上の原稿
- クリップ、ステープルなどでとじられた原稿
- 本など製本されている原稿
- のりなどで貼り合わせてある原稿
- 切取りや切抜きのある原稿
- ラベル用紙
- オフセットマスター
- とじ穴の開いた原稿
- 本機でプリントした直後の原稿



2 つ折り、Z 折れ原稿など折目のついた原稿を ADF にセットするときは折目をよく伸ばしてください。

■ 原稿ガラス上にセットできる原稿

ADF にセットできない原稿などを、原稿ガラス上に直接セットしてコピーします。

原稿種類	シート、ブック（見開き）、立体物
原稿サイズ	A3 ◪ ～ A5 ◪ 11 × 17 ◪ ～ 5-1/2 × 8-1/2 ◪
最大質量	2 kg

■ 原稿ガラス上にセットする原稿についての注意

以下のような原稿を原稿ガラス上にセットする場合は注意が必要です。

- 11 × 17、8 1/2 × 14、8 1/2 × 11 などのインチサイズの原稿は、原稿サイズを自動検出しません。サービス技術者による設定が必要です。詳しくはサービス技術者にご相談ください。
- 不定形の原稿をセットした場合、原稿サイズを自動検出できないため、自動用紙および自動倍率機能が使用できません。不定形の原稿をセットした場合は、コピーする用紙サイズを選択してください。
- OHP フィルムや第 2 原図などの透明度の高い原稿をセットした場合、原稿サイズを自動検出できません。原稿と同じサイズの白紙を重ねてセットしてください。
- 質量が 2 kg を超えるような立体原稿は、故障の原因となりますので、原稿ガラス上にはセットしないでください。
- 厚手の本などをセットした場合、強い力で上から押さえつけないでください。故障の原因となります。

第 8 章
応用機能

便利な応用機能を使ってコピーする方法について説明します。

8.1　OHP フィルムの間に白紙を差込んでコピーする（OHP 合紙）..... 8-2
8.2　表紙をつける（カバーシート）..... 8-4
8.3　別の用紙を挿入してコピーする（インターシート）..... 8-7
8.4　追加原稿を指定したページに差込む（差込みページ）..... 8-10
8.5　指定したページを必ずオモテ面に配置する（章分け）..... 8-13
8.6　原稿ごとに異なる設定で読込みまとめてコピーする（プログラムジョブ）.... 8-16
8.7　見開き原稿を左右 1 ページずつ分けてコピーする（ブック連写）..... 8-20
8.8　カタログをコピーする（カタログ連写）..... 8-24
8.9　指定した範囲を繰り返しコピーする（リピート）..... 8-27
8.10　画像を複数の用紙に分割して拡大コピーする（拡大連写）..... 8-30
8.11　雑誌や週刊誌のようなページレイアウトでコピーする（小冊子）..... 8-34
8.12　カラー反転や補色してコピーする（ネガポジ反転）..... 8-36
8.13　原稿を左右対称にしてコピーする（鏡像）..... 8-37
8.14　原稿の白地部分に色をつけてコピーする （ベースカラー）..... 8-40
8.15　カラー画質を調整する 8-42
8.16　とじ代をつくってコピーする（とじ代）..... 8-46
8.17　指定部分を消してコピーする（枠消し）..... 8-48
8.18　原稿を用紙サイズに合わせてコピーする （画像の収め方）..... 8-50
8.19　日付 / 時刻、ページ、管理番号を印字してコピーする（スタンプ）..... 8-53

8.1 OHP フィルムの間に白紙を差込んでコピーする（OHP 合紙）

OHP フィルムにコピーする場合に、コピー後の熱で OHP フィルム同士が貼り付くのを防ぐために、間に用紙（合紙）を挿入します。

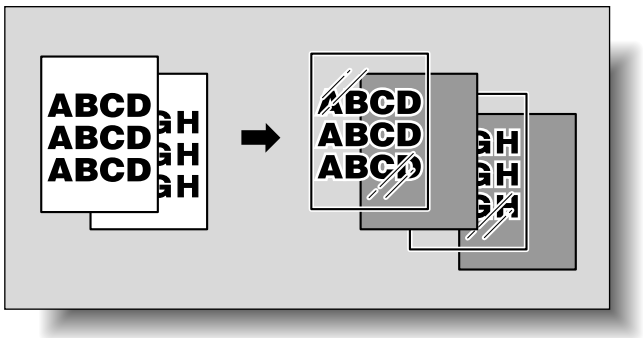

原則

フィニッシャー機能は使用できません。

1. 原稿をセットします。
2. OHP フィルムを手差しトレイまたは第 1 給紙トレイにセットします。合紙用の用紙を目的の給紙トレイにセットします。
3. ［OHP］を選択し、［OK］を押します。

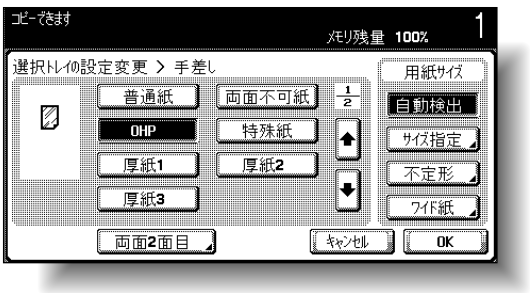

用紙画面が表示されます。

参照

- 原稿のセット方法については、「原稿をセットする」（p. 3-6）をごらんください。
- OHP フィルムの補給方法については、「用紙種類および用紙容量」（p. 7-4）、「手差しトレイへ用紙をセットする」（p. 2-49）をごらんください。

ひとこと

- 合紙用の用紙は OHP フィルムと同じサイズの用紙を使用し、▯ 方向にセットしてください。
- OHP フィルムを第 1 給紙トレイにセットした場合は、［用紙］を押し、第 1 給紙トレイを選択して［選択トレイの設定変更］を押します。

4 ［応用設定］を押し、［ページ編集］を押します。

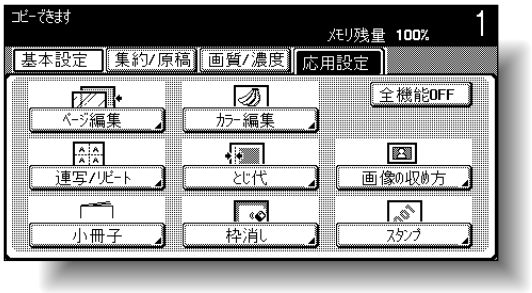

ページ編集画面が表示されます。

5 ［OHP 合紙］を押します。

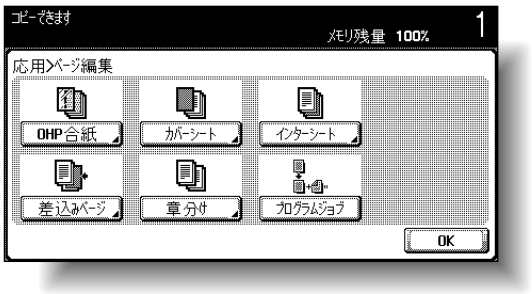

OHP 合紙画面が表示されます。

6 合紙用の用紙をセットした給紙トレイを選択します。

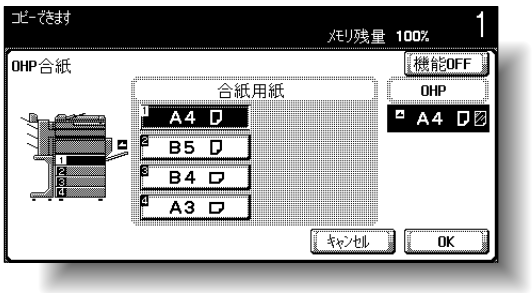

7 ［OK］を押します。

8 必要に応じて、そのほかのコピー条件を設定します。

9 【スタート】を押します。

ひとこと

全ての応用設定を解除する場合は、［全機能 OFF］を押します。

ひとこと

・［キャンセル］を押すと設定は変更されません。
・OHP 合紙機能を解除するときは［機能 OFF］を押します。

詳しく説明します

コピー部数は 1 です。設定変更できません。

8

8.2　表紙をつける（カバーシート）

表紙と表紙を除く本文原稿で異なる用紙を使ってコピーしたり、コピーに異なる用紙の表紙をつけたりします。

カバーシートには以下の種類があり、オモテ表紙、ウラ表紙の設定ができます。

機能名	説明
［オモテコピー］	原稿の 1 枚目がオモテ表紙用の用紙にコピーされます。 両面コピーの場合、原稿の 2 枚目はオモテ表紙用の用紙のウラ面にコピーされます。
［オモテ白紙］	コピーの 1 枚目にオモテ表紙用の用紙が挿入されます。 両面コピーの場合も同様の結果となります。
［ウラコピー］	原稿の最終ページがウラ表紙用の用紙にコピーされます。 両面コピーの場合、原稿枚数が偶数のときは、原稿の最後 2 ページがウラ表紙用の用紙に両面コピーされます。
［ウラ白紙］	コピーの最終ページにウラ表紙用の用紙が挿入されます。 両面コピーの場合も同様の結果となります。

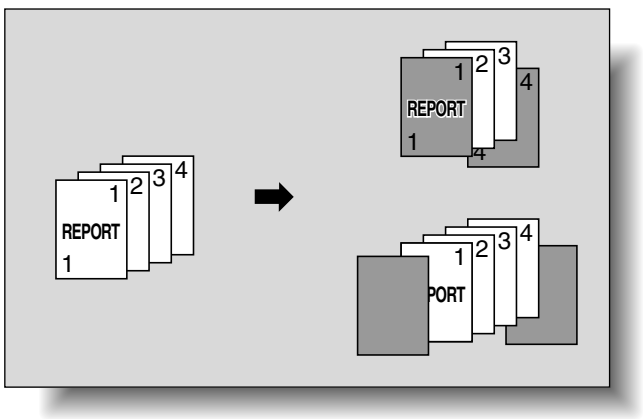

1　原稿をセットします。

参照

・原稿のセット方法については、「原稿をセットする」（p. 3-6）をごらんください。
・原稿枚数が 100 枚を超える場合は、「原稿を分割して読込む（連続読み設定）」（p. 3-10）をごらんください。

2 表紙用の用紙と本文用の用紙をそれぞれ目的の給紙トレイにセットします。

3 ［応用設定］を押し、［ページ編集］を押します。

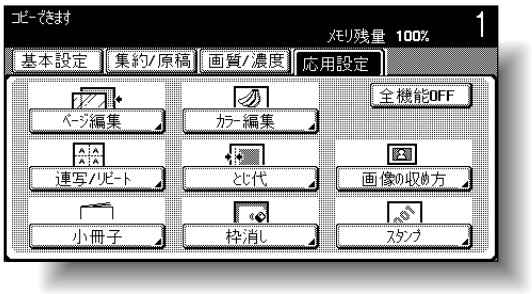

ページ編集画面が表示されます。

4 ［カバーシート］を押します。

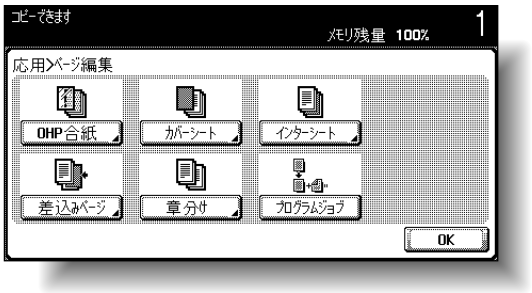

カバーシート画面が表示されます。

5 表紙の設定を選択します。

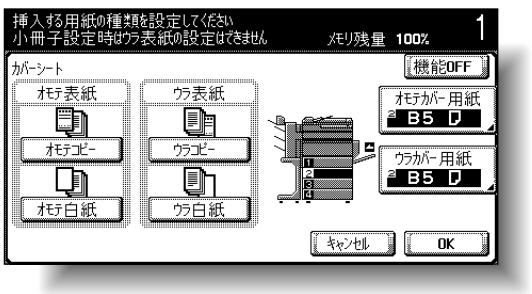

6 設定に応じて、［オモテカバー用紙］または［ウラカバー用紙］を押します。

それぞれのカバー用紙画面が表示されます。

ひとこと

表紙用の用紙と本文用の用紙は同じサイズの用紙を使用し、同じ方向にセットしてください。

参照

表紙に厚紙を使用する場合は、用紙の補給方法について「用紙種類および用紙容量」(p. 7-4)、「手差しトレイへ用紙をセットする」(p. 2-49) をごらんください。

ひとこと

全ての応用設定を解除する場合は、［全機能 OFF］を押します。

ひとこと

・［キャンセル］を押すと設定は変更されません。
・カバーシート機能を解除するときは［機能 OFF］を押します。

詳しく説明します

表紙用の給紙トレイの初期設定は設定メニューで変更することができます。詳しくは、「コピー設定」(p. 12-36) の「インターシートトレイ選択」をごらんください。

7 表紙用の用紙をセットした給紙トレイを選択します。

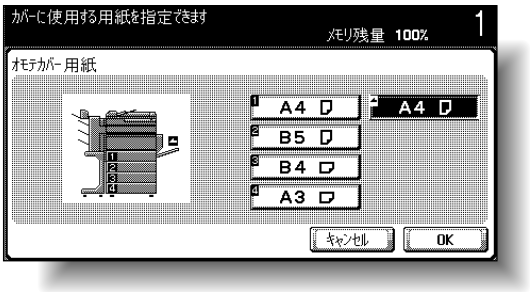

8 ［OK］を 2 回押します。

9 必要に応じて、そのほかのコピー条件を設定します。

10 テンキーでコピー部数を入力します。

11 【スタート】を押します。

8.3　別の用紙を挿入してコピーする（インターシート）

指定のページに別の用紙（色紙等）を挿入してコピーできます。

用紙の挿入方法には［コピーする］と［コピーしない］の 2 種類があり、挿入紙にコピーするかどうかを選択できます。片面コピーや両面コピーと組合わせると、以下のような仕上りになります。

［コピーする］を設定した場合、指定ページに指定用紙が挿入され、原稿がコピーされます。

指定ページを「6」に設定したとき

仕上り	説明
片面コピー	コピーの 6 枚目に指定用紙が挿入され、原稿 6 ページ目がコピーされます。
両面コピー	コピーの 3 枚目ウラ面が白紙で送られ、コピーの 4 枚目に指定用紙が挿入され、原稿 6 ページ目と 7 ページ目が両面コピーされます。

［コピーしない］を設定した場合、指定ページの後ろに指定用紙が挿入されます。

指定ページを「5」に設定したとき

仕上り	説明
片面コピー	コピーの 6 枚目に指定用紙が挿入されます。
両面コピー	コピーの 3 枚目ウラ面が白紙で送られ、コピーの 4 枚目に指定用紙が挿入されます。

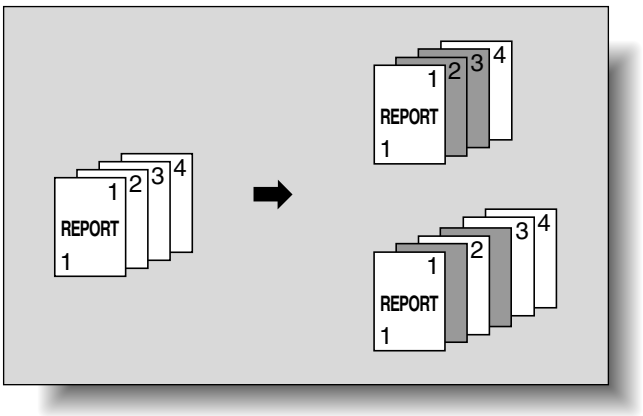

原則

両面ユニット装着時のみ、両面コピーができます。

詳しく説明します

- 最大 999 ページまでの原稿に、最大 15 箇所まで指定用紙を挿入することができます。
- 両面原稿の場合、両面原稿 1 枚はオモテウラ 2 ページ分とみなして設定します。

1 原稿をセットします。

2 挿入用の用紙と本文用の用紙を、それぞれ目的の給紙トレイにセットします。

3 ［応用設定］を押し、［ページ編集］を押します。

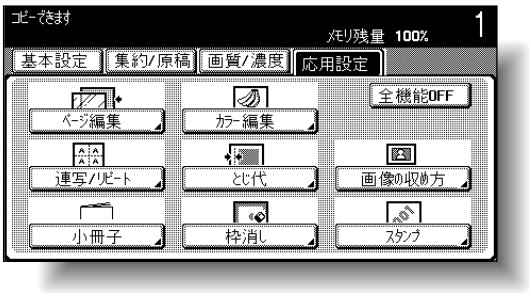

ページ編集画面が表示されます。

4 ［インターシート］を押します。

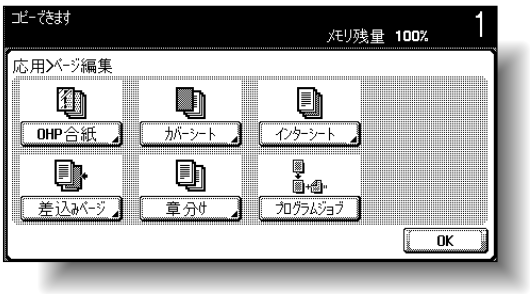

インターシート画面が表示されます。

5 テンキーで用紙を挿入するページを指定します。
❍［確定］を押すと入力したページが確定されます。

参照

・原稿のセット方法については「原稿をセットする」（p. 3-6）をごらんください。
・原稿枚数が 100 枚を超える場合は、「原稿を分割して読込む（連続読み設定）」（p. 3-10）をごらんください。

ひとこと

・挿入紙と原稿用の用紙は同じサイズの用紙を使用し、同じ方向にセットしてください。
・全ての応用設定を解除する場合は、［全機能 OFF］を押します。

参照

挿入紙に厚紙を使用する場合は、用紙の補給方法について、「用紙種類および用紙容量」（p. 7-4）、「手差しトレイへ用紙をセットする」（p. 2-49）をごらんください。

ひとこと

・［キャンセル］を押すと設定は変更されません。
・インターシート機能を解除するときは［機能 OFF］を押します。

詳しく説明します

・ページ順は確定後、小さい順に並びかわります。
・確定したページをあとで削除する場合は、［編集］を押して削除するページを押し、【クリア】で削除します。
・同じページを 2 度入力した場合、同じページと設定され仕上りは変わりません。
・入力したページが原稿総ページ数より大きい場合、用紙は挿入されません。

6 ［挿入用紙］を押します。

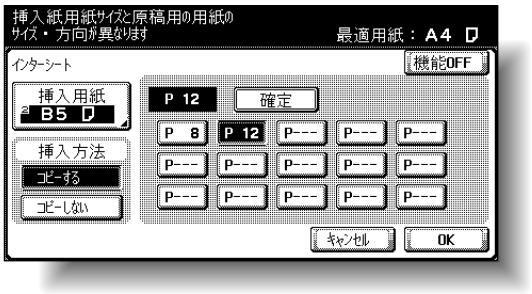

挿入用紙画面が表示されます。

7 挿入紙用の用紙をセットした給紙トレイを選択し、［OK］を押します。

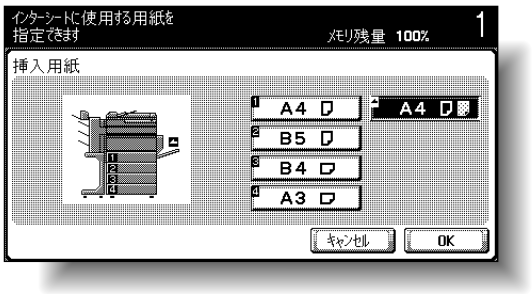

8 「挿入方法」で、［コピーする］または［コピーしない］を押します。

9 ［OK］を押します。

10 必要に応じて、そのほかのコピー条件を設定します。

11 テンキーでコピー部数を入力します。

12 【スタート】を押します。

詳しく説明します

［コピーする］を設定した場合、指定ページに指定用紙が挿入され原稿がコピーされます。［コピーしない］を設定した場合、指定ページの後ろに指定用紙が挿入されます。

8.4　追加原稿を指定したページに差込む（差込みページ）

最初に ADF で読込んだ原稿に、あとから原稿ガラスで読込んだ複数の原稿を、指定の位置に差込みます。差込みページでは、指定したページの後ろに差込み原稿が挿入されます。

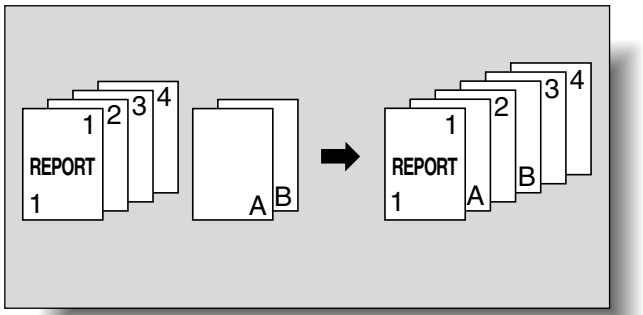

詳しく説明します

- 最大 999 ページまでの原稿に、最大 15 箇所まで別の原稿を差込むことができます。
- 両面原稿の場合、両面原稿 1 枚はオモテウラ 2 ページ分とみなして設定します。

1　原稿を ADF にセットします。

参照

- 原稿のセット方法については「原稿をセットする」（p. 3-6）をごらんください。
- 原稿枚数が 100 枚を超える場合は、「原稿を分割して読込む（連続読み設定）」（p. 3-10）をごらんください。

2　［応用設定］を押し、［ページ編集］を押します。

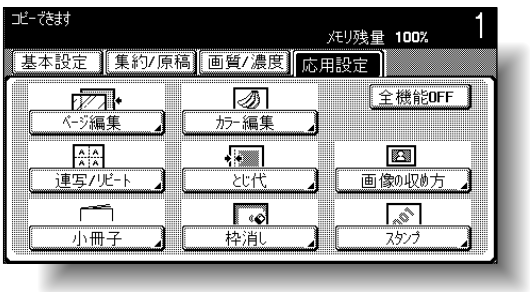

ページ編集画面が表示されます。

ひとこと

全ての応用設定を解除する場合は、［全機能 OFF］を押します。

3 ［差込みページ］を押します。

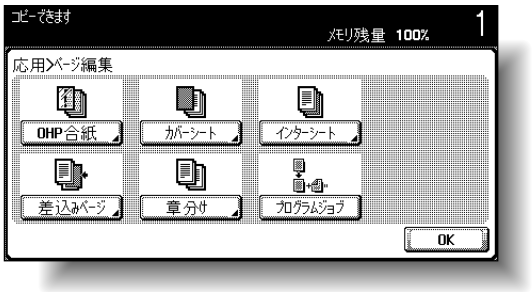

差込みページ画面が表示されます。

4 テンキーで差込みページを指定します。

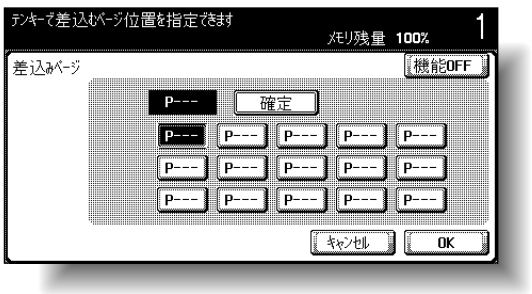

❍［確定］を押すと入力したページが確定されます。

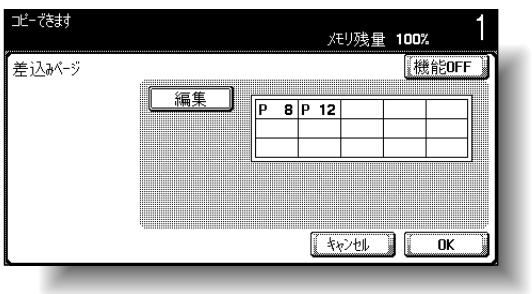

5 ［OK］を押します。

6 必要に応じて、そのほかのコピー条件を設定します。

7 テンキーでコピー部数を入力します。

ひとこと

- ［キャンセル］を押すと設定は変更されません。
- 差込みページ機能を解除するときは［機能 OFF］を押します。

詳しく説明します

- 指定したページの後ろにあとから読込んだ原稿が差込まれます。
- ページ順は確定後、小さい順に並びかわります。
- 確定したページをあとで削除する場合は、［編集］を押して削除するページを押し、【クリア】で削除します。
- 差込み原稿総ページ数に対して、指定箇所数が少ない場合、残りの差込み原稿は最終ページの後ろに差込まれます。
- 差込み原稿総ページ数に対して、指定箇所数が多い場合、原稿総ページ数以上の指定箇所には何も差込まれません。
- 同じページを 2 度入力した場合、該当箇所に差込み原稿 2 枚分が差込まれます。
- 入力したページが差込まれる原稿の総ページ数より大きい場合、該当の差込み原稿は最終ページの後ろに差込まれます。

8 【スタート】を押します。
読込みが開始されます。

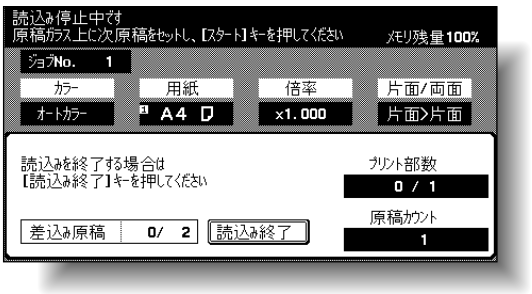

9 差込み原稿を、原稿ガラス上にセットします。

10 【スタート】を押します。
読込みが開始されます。

11 ［読込み終了］を押します。

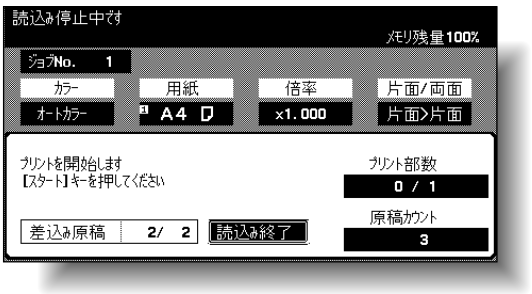

12 【スタート】を押します。

参照
原稿のセット方法については「原稿をセットする」（p. 3-6）をごらんください。

詳しく説明します
複数枚の原稿を差込む場合は、手順 9 と 10 を繰返し、全ての差込み原稿を差込む順に読込みます。

8.5　指定したページを必ずオモテ面に配置する（章分け）

両面コピーする場合に、章の先頭ページを指定するとそのページが必ずオモテ面になるようにコピーします。指定ページがコピーのウラ面にくる場合には白紙ページが挿入され、指定ページは次のページのオモテ面にコピーされます。また指定ページを別の用紙でコピーできます。

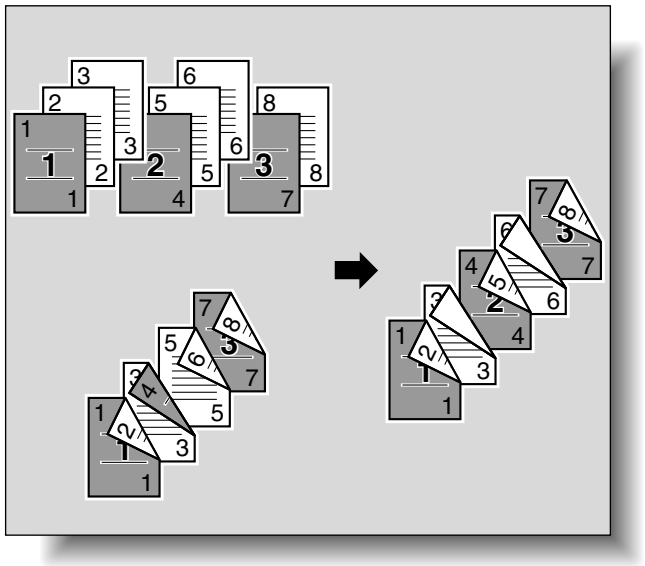

詳しく説明します

- 最大 999 ページまでの原稿で、最大 15 箇所までオモテ面にしたいページを指定できます。
- 両面原稿の場合、両面原稿 1 枚はオモテウラ 2 ページ分とみなして設定します。

原則

章分け紙と原稿用の用紙が異なる場合は、用紙サイズと向きを合わせてセットします。
両面ユニットが装着されている場合に使用できます。

1　原稿をセットします。

参照

- 原稿のセット方法については「原稿をセットする」（p. 3-6）をごらんください。
- 原稿枚数が 100 枚を超える場合は、「原稿を分割して読込む（連続読み設定）」（p. 3-10）をごらんください。

2 ［応用設定］を押し、［ページ編集］を押します。

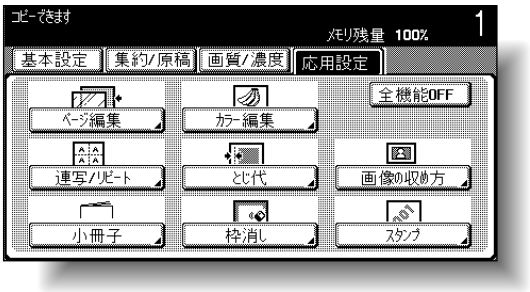

ページ編集画面が表示されます。

3 ［章分け］を押します。

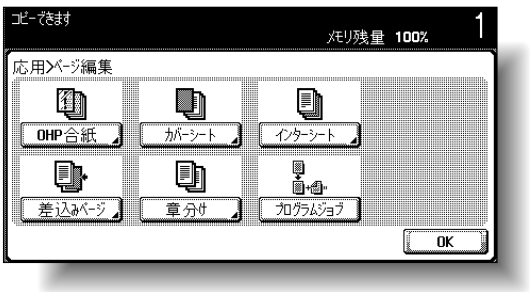

章分け（編集）画面が表示されます。

4 テンキーで章の先頭ページを指定します。

❍［確定］を押すと入力したページが確定されます。

詳しく説明します

全ての応用設定を解除する場合は、［全機能 OFF］を押します。

詳しく説明します

- ページ順は確定後、小さい順に並びかわります。
- 確定したページをあとで削除する場合は、［編集］を押して削除するページを押し、【クリア】で削除します。
- 原稿／コピー機能は片面＞両面に設定されます。
- 同じページを 2 度入力した場合は、同じページと設定され仕上りは変わりません。
- 入力したページが原稿総ページ数より大きい場合、無効になります。

5 「章分け紙」で［コピー挿入］または［なし］を押します。

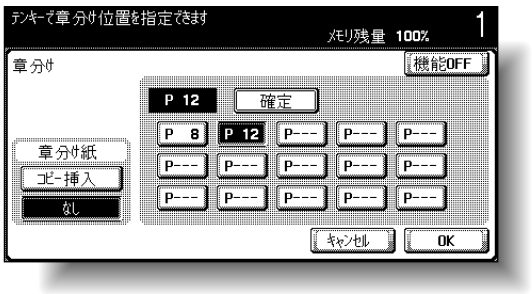

❍［コピー挿入］を選択すると［章分け紙］が表示されます。［章分け紙］を押し、章分け紙画面で章の先頭ページに使用する用紙を選択して［OK］を押します。

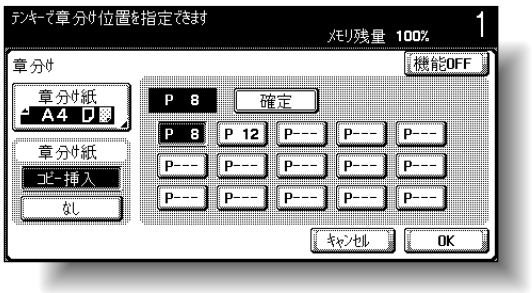

6 ［OK］を押します。

7 必要に応じて、そのほかのコピー条件を設定します。

8 テンキーでコピー部数を入力します。

9 【スタート】を押します。

ひとこと

・［なし］を選択すると全て同じ用紙でコピーされます。
・［キャンセル］を押すと設定は変更されません。
・章分け機能を解除するときは［機能 OFF］を押します。

8.6　原稿ごとに異なる設定で読込みまとめてコピーする（プログラムジョブ）

セットする原稿ごとに異なる設定で読込み、一度にまとめてコピーします。一部の原稿のみ倍率や用紙を変更したり、全ての原稿を読込んだあとで仕上り機能やナンバリングを設定してコピーすることができます。

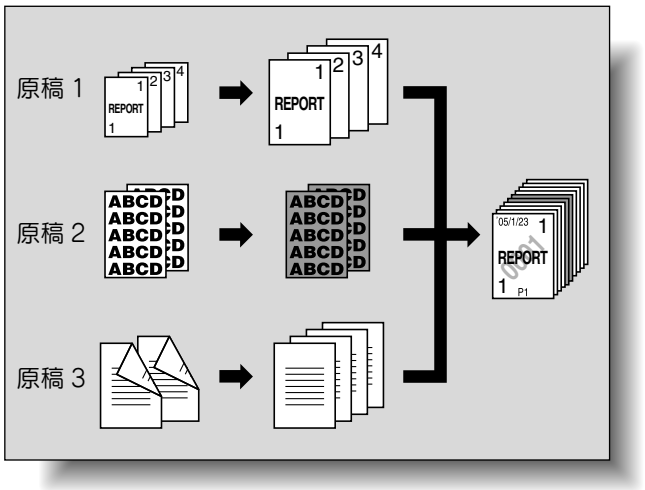

原則

原稿は 10 束まで設定できます。

1　原稿をセットします。

参照

原稿のセット方法については「原稿をセットする」（p. 3-6）をごらんください。

詳しく説明します

読込んだ原稿のデータをボックスに保存するとき、ボックス内のページ数が 9000 ページを越えた場合、読込んだデータが破棄されます。

2 ［応用設定］を押し、［ページ編集］を押します。

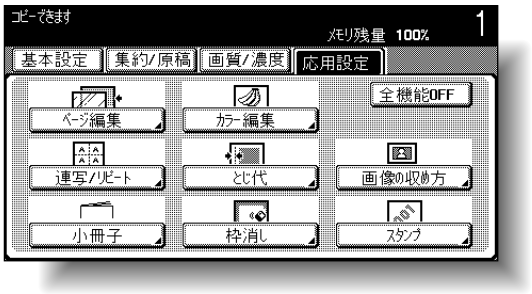

ページ編集画面が表示されます。

3 ［プログラムジョブ］を押し、［OK］を押します。

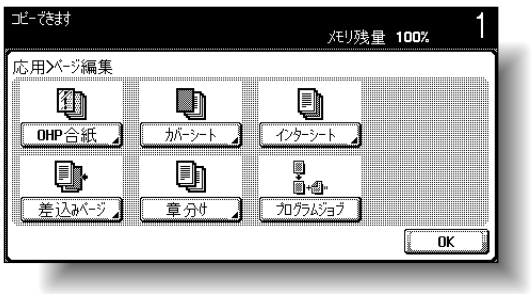

4 目的のコピー条件を設定して、【スタート】を押します。

❍【確認コピー】を押すと 1 部だけプリントされ、仕上りを確認できます。

読込みが開始されます。

5 ［読込み確定］を選択して［OK］を押します。



詳しく説明します

全ての応用設定を解除する場合は、［全機能 OFF］を押します。

ひとこと

・原稿を原稿ガラス上にセットした場合は、表示される原稿読込み終了の確認画面で［読込み終了］を押します。
・［読み直し］を選択した場合、［設定変更］を押してコピー条件を変更できます。

6 次の原稿をセットして［設定変更］を押します。

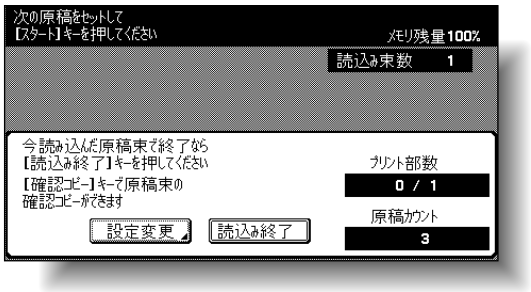

7 目的のコピー条件を設定して、【スタート】を押します。

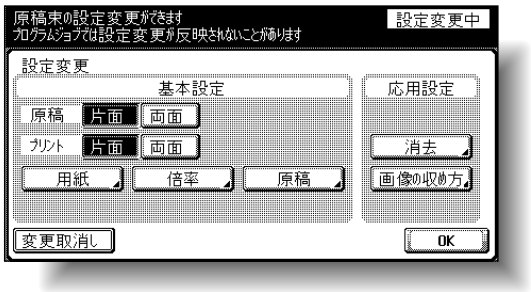

❍【確認コピー】を押すと 1 部だけプリントされ、仕上りを確認できます。

読込みが開始されます。読込み後、［読込み確定］を選択して［OK］を押します。

8 全ての原稿を読込んだあと、［読込み終了］を押します。

読込み終了の確認画面が表示されます。

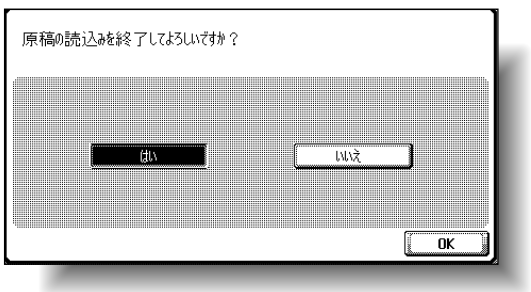

9 ［はい］を選択して［OK］を押します。

詳しく説明します

・手順 6 と 7 を繰り返して、全ての原稿を読込みます。画面右上部の［メモリ残量］表示で、メモリの残量が確認できます。また［読込み束数］で原稿束数が確認できます。
・メモリ不足の場合、メッセージが表示されます。最後の原稿データを破棄して読込みなおす、または最後の原稿データを破棄してプリントする、または全ての原稿データを破棄するのいずれかを選択します。

参照

各設定方法については、各設定の説明ページをごらんください。

ひとこと

［変更取消し］を押すと設定は変更されません。

ひとこと

［いいえ］を選択した場合、［設定変更］を押してコピー条件を変更できます。

10 必要に応じて、仕上りのコピー条件を設定します。

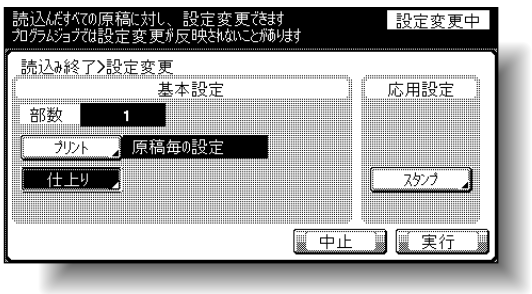

- ［プリント］を押すと、読込んだ全ての原稿に対してプリント方法を設定できます。

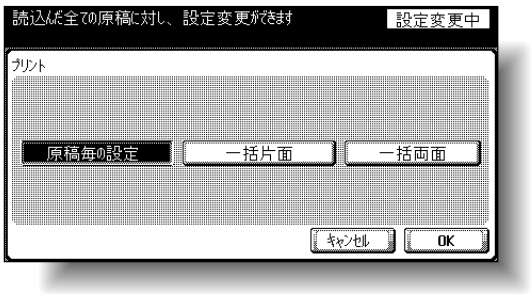

11 テンキーでコピー部数を入力します。

12 ［実行］または【スタート】を押します。

参照

各設定方法については、各設定の説明ページをごらんください。

ひとこと

［中止］を押すとデータ破棄の確認画面が表示されます。プリントを中止する場合は、［はい］を選択して［OK］を押します。

8.7　見開き原稿を左右 1 ページずつ分けてコピーする（ブック連写）

本やカタログなどをコピーする場合に、左右のページが分割され、それぞれ 1 ページとしてコピーできます。

ブック連写には以下の種類があり、設定を変えずに本のオモテ表紙、ウラ表紙のコピーをつけることもできます。

機能名	説明
［見開き］	見開き原稿が 1 ページ分の原稿としてコピーされます。
［分割］	見開き原稿がページ順に左右 1 ページずつ分割してコピーされます。使用する用紙サイズに合わせて原稿を読込みます。
［オモテ表紙］	オモテ表紙 + ページ順の分割コピーの順でコピーされます。
［オモテ + ウラ表紙］	オモテ表紙 + ページ順の分割コピー + ウラ表紙の順でコピーされます。

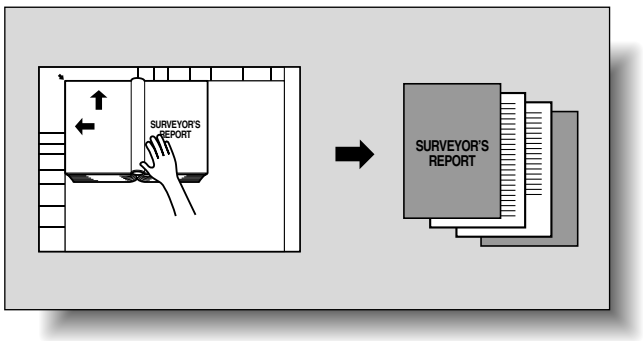

原則

原稿は原稿ガラス上にセットします。

1

原稿ガラス上に最初のページからセットします。

❍ 表紙のコピーをつける場合は、最初にオモテ表紙をセットします。

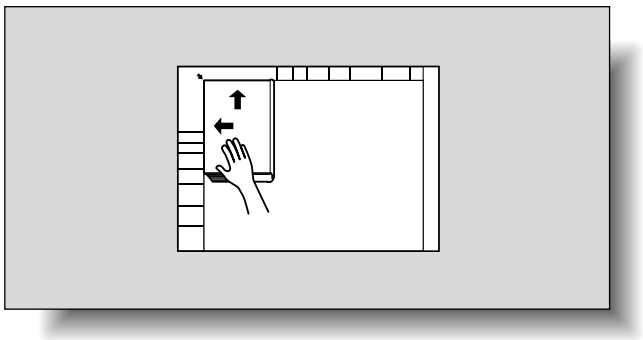

参照

原稿のセット方法については、「原稿をセットする」（p. 3-6）をごらんください。

必ず守ってください

表紙のコピーをつける場合、原稿の読込みは、オモテ表紙、ウラ表紙、見開き本文原稿の順に行います。

2 使用する用紙を目的の給紙トレイにセットします。

3 ［応用設定］を押し、［連写 / リピート］を押します。

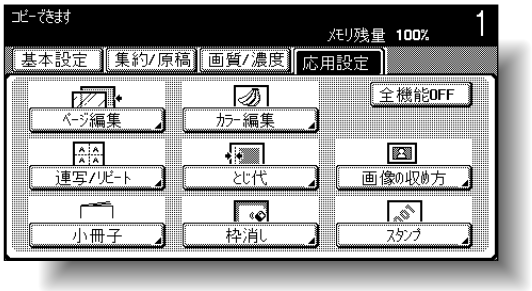

連写 / リピート画面が表示されます。

4 ［ブック連写］を押します。

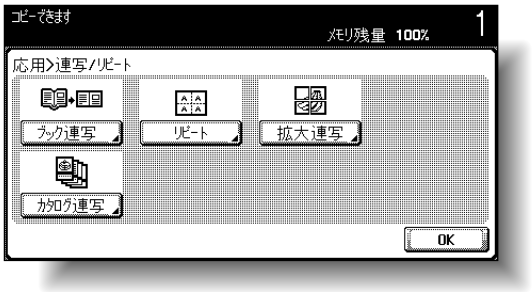

ブック連写画面が表示されます。

ひとこと

全ての応用設定を解除する場合は、［全機能 OFF］を押します。

詳しく説明します

オプションのフィニッシャー FS-514 に中綴じ機が装着されている場合、またはオプションのフィニッシャー FS-603 が装着されている場合、［カタログ連写］が表示されます。

5 目的の仕上がり設定を選択します。

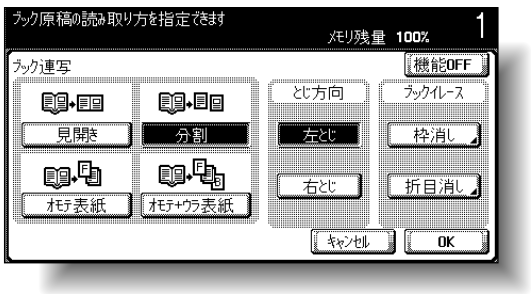

- ［分割］［オモテ表紙］［オモテ + ウラ表紙］を選択すると、「とじ方向」が表示されます。原稿のとじ方向に合わせて選択します。
- 必要に応じて、「ブックイレース」を設定します。イレース方法を選択し、消去幅を［-］、［+］で設定して、［OK］を押します。

＜折目消し画面＞

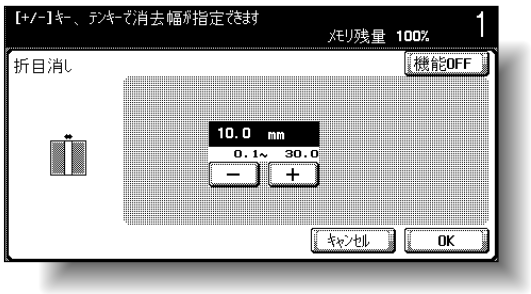

6 ［OK］を 2 回押します。

7 基本設定画面で［用紙］を押し、用紙をセットした給紙トレイを選択します。

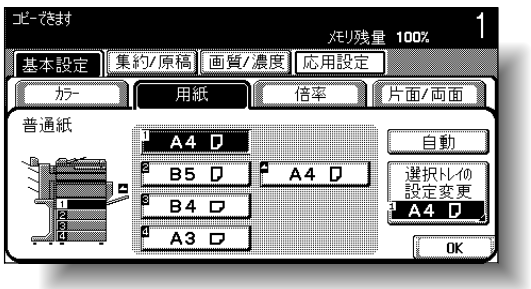

8 必要に応じて、そのほかのコピー条件を設定します。

ひとこと

- ［キャンセル］を押すと設定は変更されません。
- ブック連写機能を解除するときは［機能 OFF］を押します。

詳しく説明します

- 「ブックイレース」を設定すると、周囲や中央部にできる黒い影を消すことができます。「ブックイレース」は組合わせて使用できます。
- 「ブックイレース」を設定する場合は、応用設定画面で［画像の収め方］を押し、［サイズ指定］を押して原稿サイズを指定する必要があります。

参照

［枠消し］については、「指定部分を消してコピーする（枠消し）」（p. 8-48）をごらんください。

ひとこと

応用設定画面で枠消し機能を設定している場合は、「ブックイレース」の［枠消し］が反転されます。

詳しく説明します

- テンキーで設定する場合は、【クリア】を押して入力します。
- 範囲外の数値を入力した場合は「入力エラー」が表示されます。「入力エラー」が表示された場合、または消去幅の入力を間違えた場合は、【クリア】を押して入力しなおします。

9 テンキーでコピー部数を入力します。

10 【スタート】を押します。

読込みが開始されます。

11 全ての原稿を読込み、［読込み終了］を押します。

- ［オモテ + ウラ表紙］を選択した場合は、オモテ表紙を読込んだあと、ウラ表紙を読込み、最後に見開き本文原稿をページ順に読込みます。

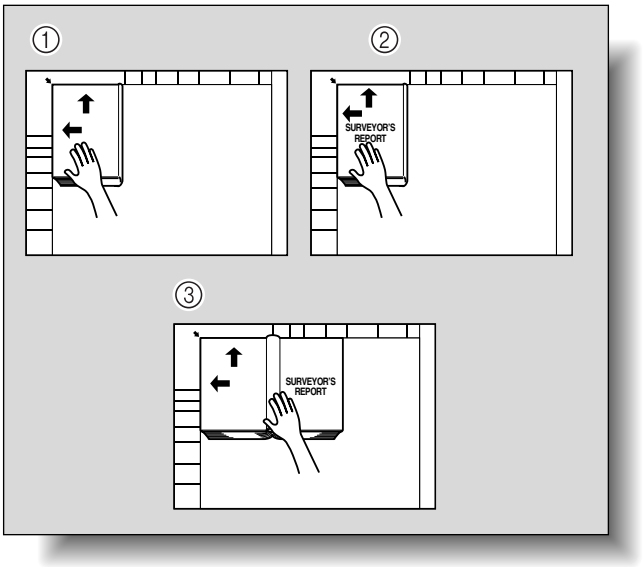

- ［オモテ表紙］を選択した場合は、オモテ表紙を読込んだあと、見開き本文原稿をページ順に読込みます。

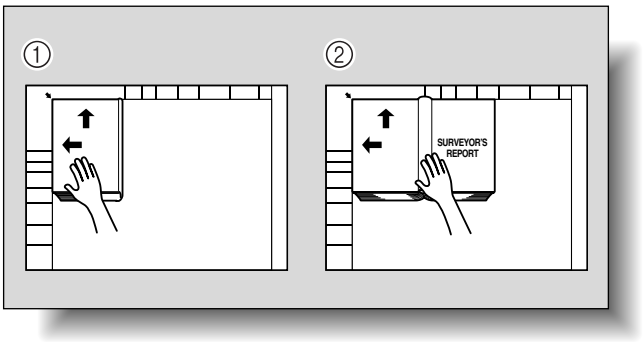

12 【スタート】を押します。

参照

原稿の読込みについては、「複数枚の原稿を原稿ガラス上にセットする」（p. 3-13）をごらんください。

詳しく説明します

原稿をセットしたあと、手順 10 の操作を繰り返し、全ての原稿を読込みます。

8.8　カタログをコピーする（カタログ連写）

ステープルを取り外したカタログを原稿とし、もとのカタログと同じように用紙の中央をステープルとじしてコピーします。
カタログ連写には以下の種類があります。

機能名	説明
通常プリント	原稿の中央部（ステープルでとじてある部分）に 10 mm の余白をつくってコピーされます。
製本プリント	原稿の中央部（ステープルでとじてある部分）も全てコピーされます。

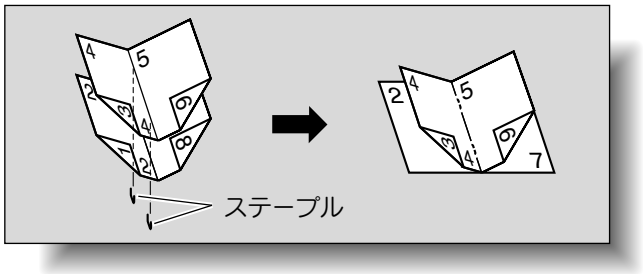

原則

オプションのフィニッシャー FS-514 に中綴じ機が装着されている場合、またはオプションのフィニッシャー FS-603 が装着されている場合に使用できます。

1

原稿をセットします。

- 原稿ガラスを使用する場合は、1 ページ目を含む面、2 ページ目を含む面、3 ページ目を含む面という順番にセットします。

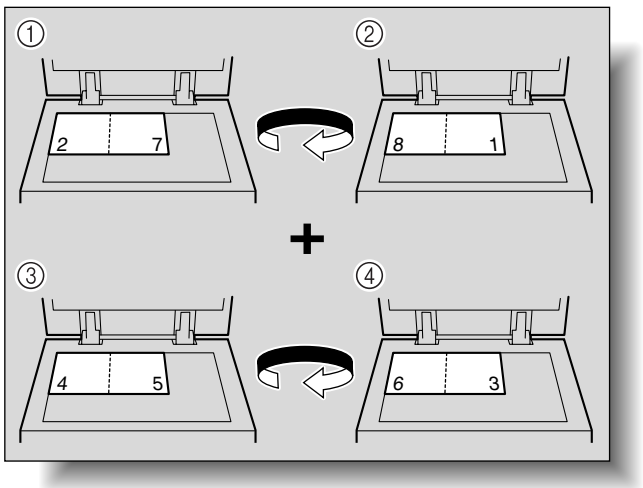

参照

ステープルとじについては、「中とじ／中折りを選ぶ」（p. 3-63）をごらんください。

必ず守ってください

カタログはステープルを外した状態でセットしてください。

参照

- ステープルのとじ枚数は最大 15 枚までで、用紙種類により異なります。詳しくは、「中とじ／中折りを選ぶ」（p. 3-63）をごらんください。
- 原稿のセット方法については、「原稿をセットする」（p. 3-6）をごらんください。

❍ ADF を使用する場合は、1 ページ目を含む面が 1 番上になるようにセットします。

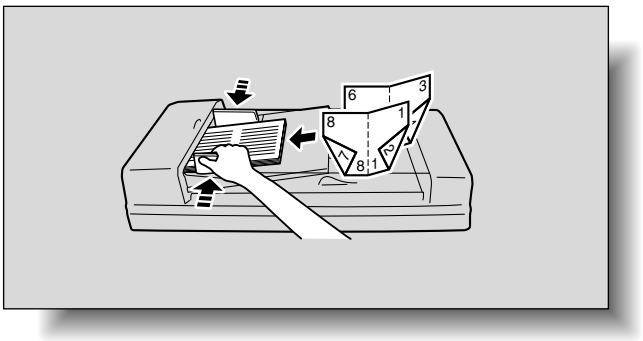

2 ［応用設定］を押し、［連写 / リピート］を押します。

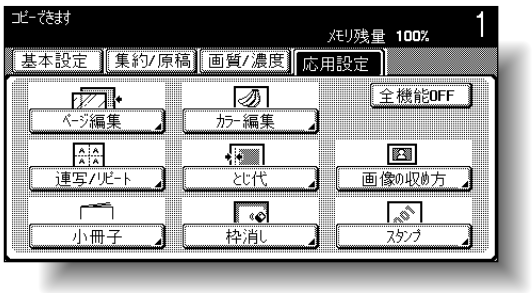

連写 / リピート画面が表示されます。

3 ［カタログ連写］を押します。

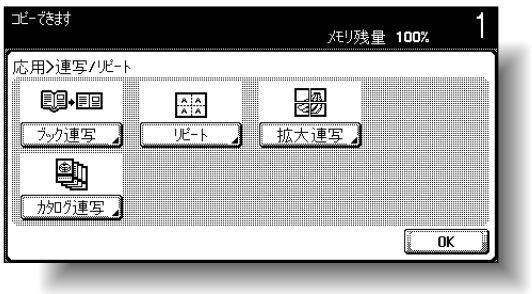

カタログ連写画面が表示されます。

ひとこと

全ての応用設定を解除する場合は、［全機能 OFF］を押します。

8

4 ［通常プリント］または［製本プリント］を選択します。

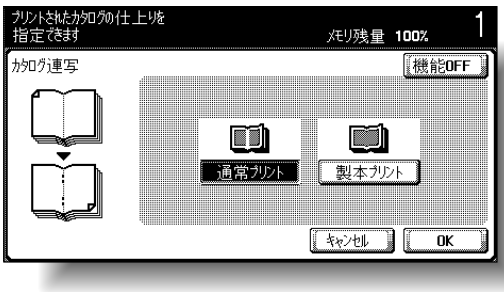

5 ［OK］を押します。

6 必要に応じて、そのほかのコピー条件を設定します。

7 テンキーでコピー部数を入力します。

8 【スタート】を押します。

❍ 原稿ガラス上に原稿をセットした場合、読込みが開始されます。［読込み終了］を押し、【スタート】を押すと出力が開始されます。

ひとこと

・［キャンセル］を押すと設定は変更されません。
・カタログ連写機能を解除するときは［機能 OFF］を押します。

参照

原稿ガラスを使用した原稿の読込みについては、「複数枚の原稿を原稿ガラス上にセットする」（p. 3-13）をごらんください。

8.9　指定した範囲を繰り返しコピーする（リピート）

1 枚の原稿の画像を 1 枚の用紙に繰り返してコピーできます。
原稿と用紙のサイズまた倍率により、繰り返し可能な画像の数を自動的に検出してコピーします。
リピートには以下の種類があり、仕上がりを設定できます。

機能名	説明
［余白を除く］	画像の選択範囲が全て収まるように複数コピーされます。選択範囲が収まりきらない部分は余白として残されます。
［用紙いっぱい］	画像の選択範囲が用紙サイズいっぱいまで複数コピーされます。ただし、画像の欠ける部分があります。

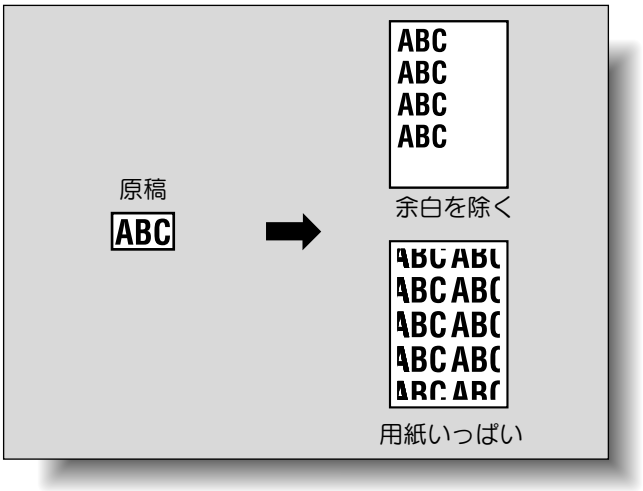

1. 原稿をセットします。
2. 使用する用紙を目的の給紙トレイにセットします。
3. ［応用設定］を押し、［連写 / リピート］を押します。

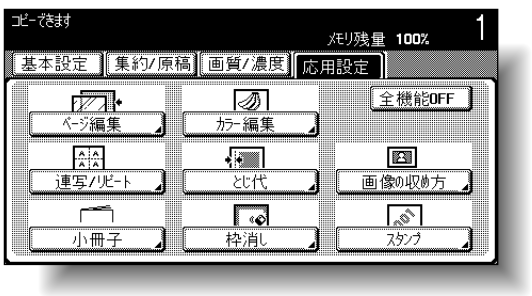

連写 / リピート画面が表示されます。

参照

原稿のセット方法については、「原稿をセットする」（p. 3-6）をごらんください。

ひとこと

全ての応用設定を解除する場合は、［全機能 OFF］を押します。

4

［リピート］を押します。

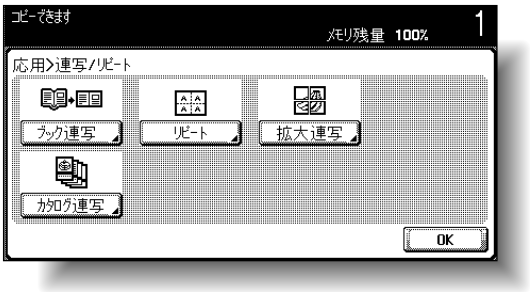

リピート画面が表示されます。

5

「配置方法」を選選択します。

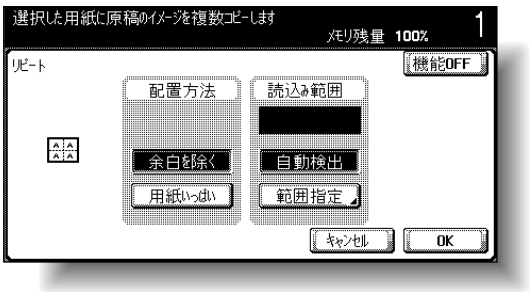

6

「読込み範囲」を確認し、［OK］を 2 回押します。

❍「読込み範囲」に原稿サイズが自動検出されなかったり、読込み範囲を指定したりする場合は、［範囲指定］を押し、いずれかの画面で読込み範囲を指定します。

＜定型サイズ画面＞

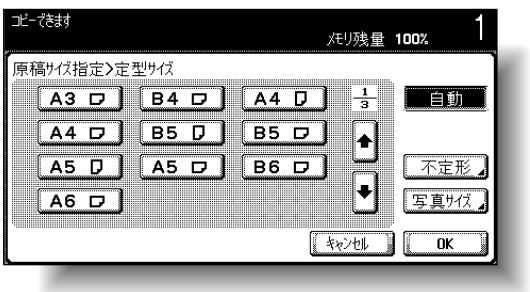

詳しく説明します

オプションのフィニッシャー FS-514 に中綴じ機が装着されている場合、またはオプションのフィニッシャー FS-603 が装着されている場合、［カタログ連写］が表示されます。

ひとこと

- ［キャンセル］を押すと設定は変更されません。
- リピート機能を解除するときは［機能 OFF］を押します。

詳しく説明します

- ADF に原稿をセットした場合は、【スタート】を押したあと原稿サイズが検出されるため、原稿サイズは「読込み範囲」に表示されません。
- ［▲］または［▼］で、定形サイズの表示を切換えます。
- ［不定形］を押すと、不定形画面が表示されます。［X］または［Y］を選択し【クリア】を押してテンキーで数値を入力します。
- 範囲外の数値を入力した場合は「入力エラー」が表示されます。「入力エラー」が表示された場合、または原稿サイズの入力を間違えた場合は、【クリア】を押して入力しなおします。
- ［写真サイズ］を押すと、写真サイズ画面が表示されます。

＜不定形サイズ画面＞

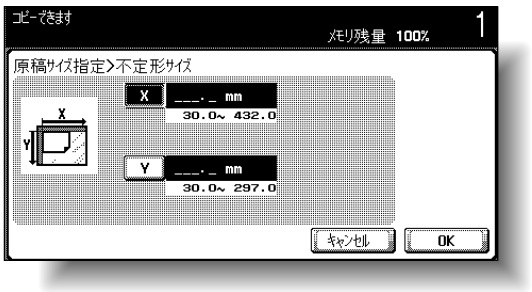

＜写真サイズ画面＞

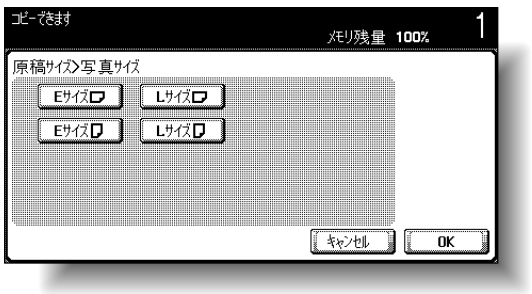

7 基本設定画面で［用紙］を押し、用紙をセットした給紙トレイを選択します。

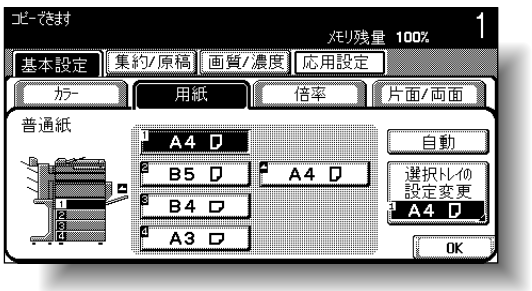

8 必要に応じて、そのほかのコピー条件を設定します。

9 テンキーでコピー部数を入力します。

10 【スタート】を押します。

8.10 画像を複数の用紙に分割して拡大コピーする（拡大連写）

原稿の画像を分割し、それぞれの分割画像を拡大コピーします。できあがりサイズは、画像サイズ、倍率、用紙サイズから指定します。

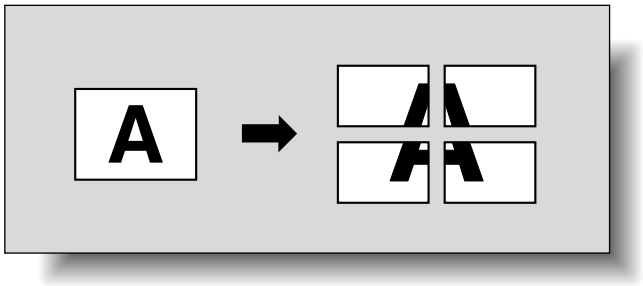

1 原稿を原稿ガラス上にセットします。

2 ［応用設定］を押し、［連写 / リピート］を押します。

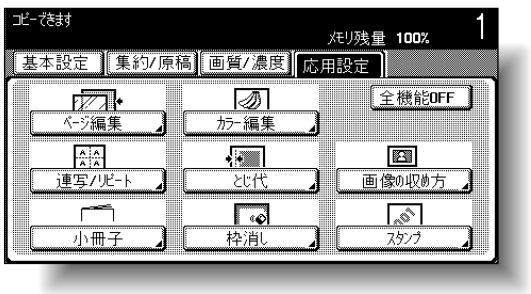

連写 / リピート画面が表示されます。

参照

原稿のセット方法については、「原稿をセットする」（p. 3-6）をごらんください。

ひとこと

全ての応用設定を解除する場合は、［全機能 OFF］を押します。

3 ［拡大連写］を押します。

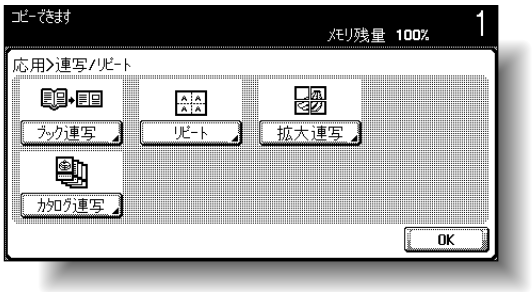

拡大連写画面が表示されます。

4 「できあがり」の［画像サイズ］、［倍率］、［用紙サイズ］から 1 種類を設定します。

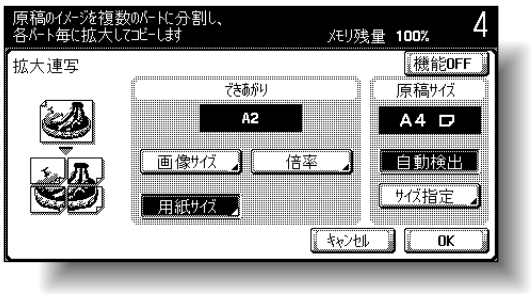

❍ ［画像サイズ］を押し、できあがり画像サイズを選択して［OK］を押します。

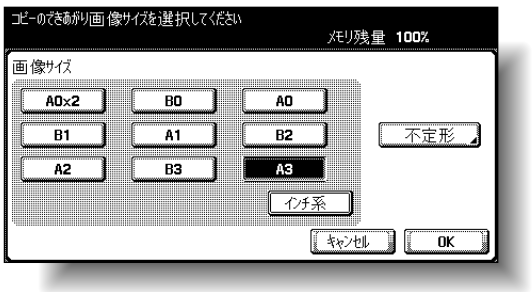

詳しく説明します

オプションのフィニッシャー FS-514 に中綴じ機が装着されている場合、またはオプションのフィニッシャー FS-603 が装着されている場合、［カタログ連写］が表示されます。

ひとこと

出荷時設定では、できあがり用紙サイズ「A2」が設定されています。

詳しく説明します

・［インチ系］を押すと、インチ定形サイズの画面が表示されます。
・［不定形］を押すと、不定形画面が表示されます。［X］または［Y］を選択しテンキーで数値を入力します。

❍［倍率］を押し、テンキーで数値を入力して［OK］を押します。

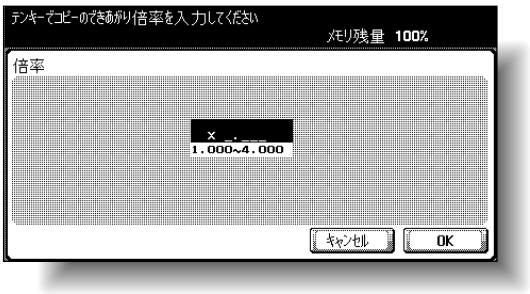

❍［用紙サイズ］を押し、できあがり用紙サイズを選択して［OK］を押します。

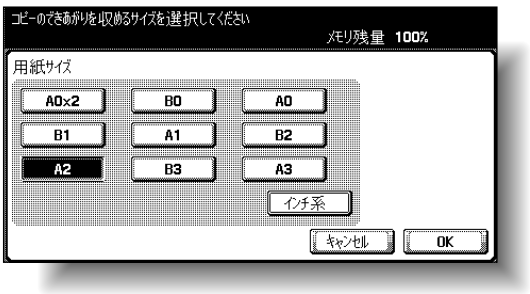

5

原稿サイズを確認し、［OK］を押します。

❍ 原稿サイズが自動検出されなかったり、原稿サイズを指定したりする場合は、［サイズ指定］を押し、目的の画面で原稿サイズを指定します。

＜定型サイズ画面＞

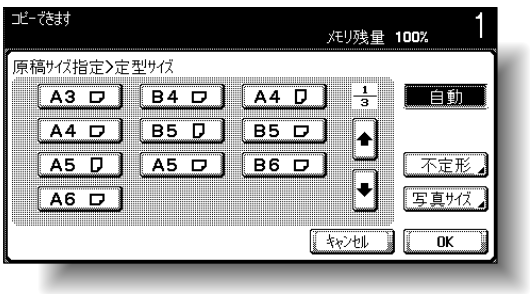

詳しく説明します

・［⬆］または［⬇］で、定形サイズの表示を切換えます。
・［不定形］を押すと、不定形サイズ画面が表示されます。［X］または［Y］を選択し【クリア】を押してテンキーで数値を入力します。
・範囲外の数値を入力した場合は「入力エラー」が表示されます。「入力エラー」が表示された場合、または原稿サイズの入力を間違えた場合は、【クリア】を押して入力しなおします。
・［写真サイズ］を押すと、写真サイズ画面が表示されます。

＜不定形サイズ画面＞

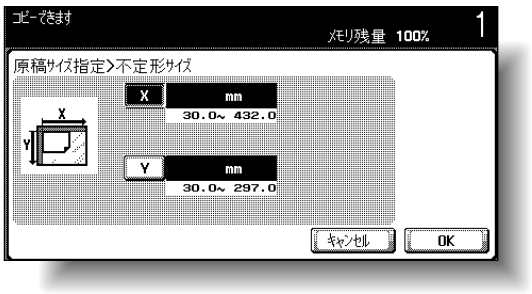

＜写真サイズ画面＞

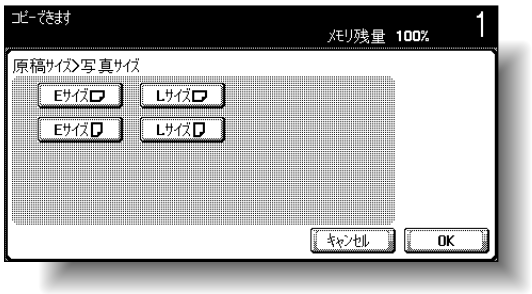

6 必要に応じて、そのほかのコピー条件を設定します。

7 【スタート】を押します。

詳しく説明します

コピー部数は 1 です。設定変更できません。

8.11 雑誌や週刊誌のようなページレイアウトでコピーする（小冊子）

雑誌や週刊誌のように中とじ用のページレイアウトになるよう、読込んだ原稿のページ順を自動的に入れ換えて両面コピーします。

原則

オプションのフィニッシャー FS-514 に中綴じ機が装着されている場合、またはオプションのフィニッシャー FS-603 が装着されている場合に使用できます。

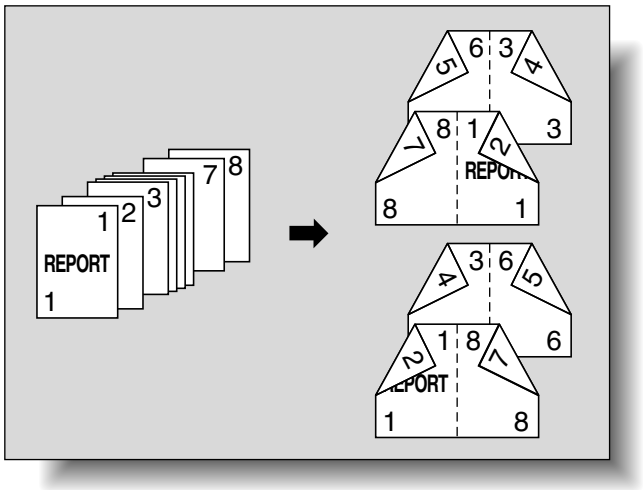

1 原稿をセットします。

2 ［応用設定］を押し、［小冊子］を押します。

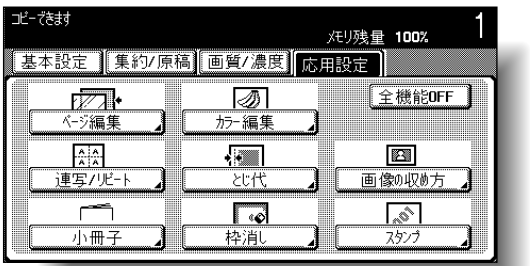

詳しく説明します

原稿枚数は片面原稿の場合は 4 の倍数、両面原稿の場合は 2 の倍数が基本です。足りない場合は、自動的に白紙画像を末尾に挿入します。

参照

ステープルとじについては、「中とじ／中折りを選ぶ」（p. 3-63）をごらんください。

参照

- 原稿のセット方法については、「原稿をセットする」（p. 3-6）をごらんください。
- 原稿枚数が 100 枚を超える場合は、「原稿を分割して読込む（連続読み設定）」（p. 3-10）をごらんください。

ひとこと

- 全ての応用設定を解除する場合は、［全機能 OFF］を押します。

3 ［左とじ］または［右とじ］を押します。

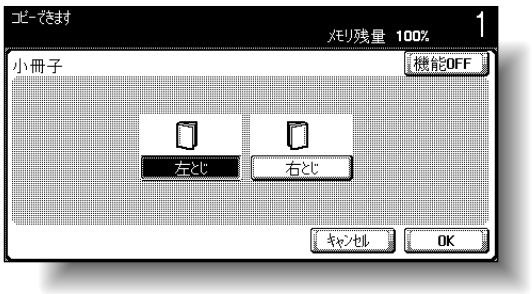

4 ［OK］を押します。

5 必要に応じて、そのほかのコピー条件を設定します。

6 テンキーでコピー部数を入力します。

7 【スタート】を押します。

ひとこと

・［キャンセル］を押すと設定は変更されません。
・小冊子機能を解除するときは［機能 OFF］を押します。

詳しく説明します

・とじ代幅は自動的に設定されます。
・原稿がランドスケープ原稿のみの場合、どちらを選択しても上とじになります。

8.12 カラー反転や補色してコピーする（ネガポジ反転）

原稿の濃淡および色（階調）を反転させてコピーします。

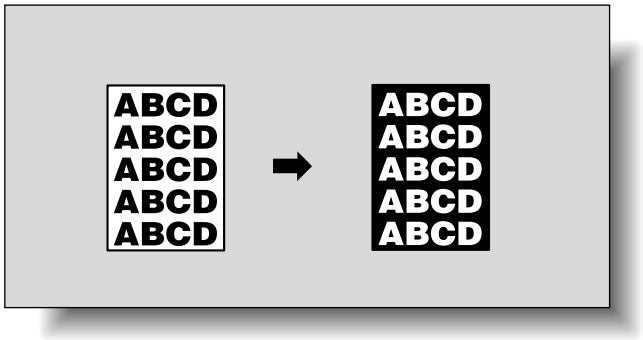

1 原稿をセットします。

2 ［応用設定］を押し、［カラー編集］を押します。



カラー編集画面が表示されます。

3 ［ネガポジ反転］を押します。

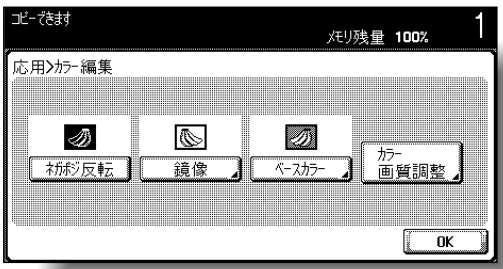

4 必要に応じて、そのほかのコピー条件を設定します。

5 テンキーでコピー部数を入力します。

6 【スタート】を押します。

参照

原稿のセット方法については、「原稿をセットする」（p. 3-6）をごらんください。

ひとこと

全ての応用設定を解除する場合は、［全機能 OFF］を押します。

詳しく説明します

- モノカラーが設定されている場合は、選択されている色でカラー反転されます。
- ベースカラーが設定されている場合は、選択されているベースカラーを含めてカラー反転されます。

ひとこと

ネガポジ反転機能を解除するときは再度［ネガポジ反転］を押します。

8.13 原稿を左右対称にしてコピーする（鏡像）

鏡に映ったイメージで、原稿を左右反対にコピーします。

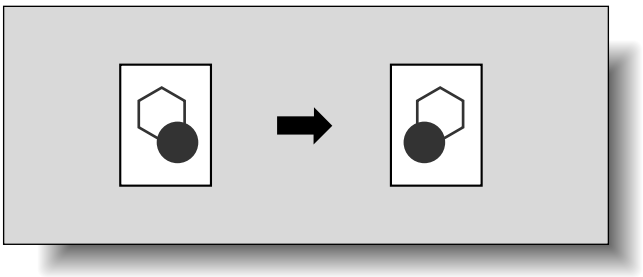

1 原稿をセットします。

2 ［応用設定］を押し、［カラー編集］を押します。

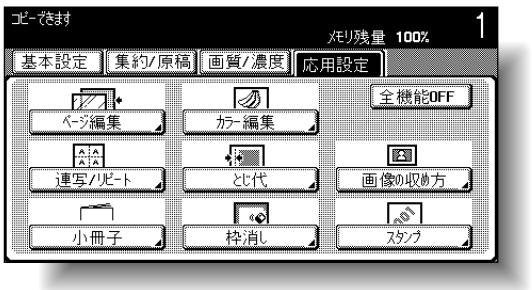

カラー編集画面が表示されます。

3 ［鏡像］を押します。

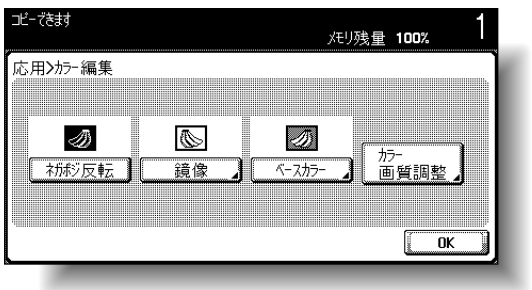

鏡像画面が表示されます。

参照

原稿のセット方法については、「原稿をセットする」（p. 3-6）をごらんください。

ひとこと

全ての応用設定を解除する場合は、［全機能 OFF］を押します。

8

4

「原稿サイズ」を確認し、[OK] を押します。

❍ 原稿サイズが自動検出されなかったり、原稿サイズを指定したりする場合は、[サイズ指定] を押し、目的の画面で原稿サイズを指定します。

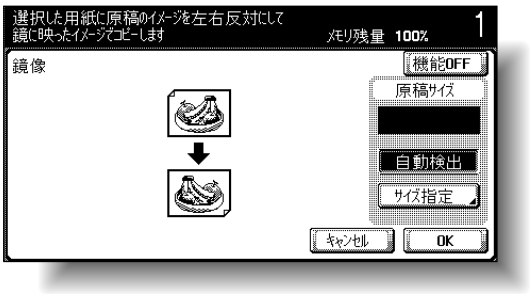

＜定型サイズ画面＞

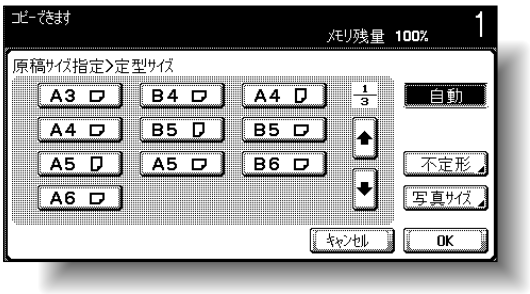

＜不定形サイズ画面＞

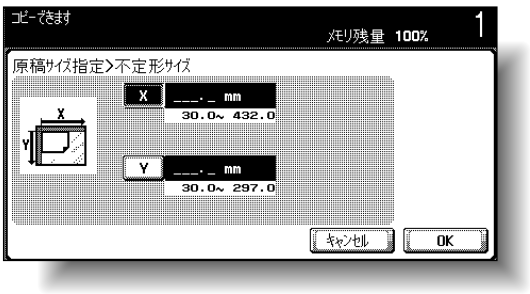

ひとこと

- [キャンセル] を押すと設定は変更されません。
- 鏡像機能を解除するときは [機能 OFF] を押します。

詳しく説明します

- ADF に原稿をセットした場合は、原稿サイズが表示されません。
- 定形サイズをセットした場合は、【スタート】を押したあとに原稿サイズが検出されます。不定形サイズをセットした場合は、原稿サイズが検出されないため、不定形サイズ画面で原稿サイズを指定してから【スタート】を押します。

詳しく説明します

- [▲] または [▼] で、定形サイズの表示を切換えます。
- [不定形] を押すと、不定形サイズ画面が表示されます。[X] または [Y] を選択し【クリア】を押してテンキーで数値を入力します。
- 範囲外の数値を入力した場合は「入力エラー」が表示されます。「入力エラー」が表示された場合、または原稿サイズの入力を間違えた場合は、【クリア】を押して入力しなおします。
- [写真サイズ] を押すと写真サイズ画面が表示されます。

＜写真サイズ画面＞

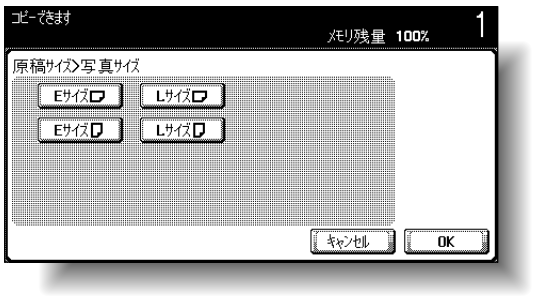

5 必要に応じて、そのほかのコピー条件を設定します。

6 テンキーでコピー部数を入力します。

7 【スタート】を押します。

8.14 原稿の白地部分に色をつけてコピーする（ベースカラー）

原稿の背景（白地部分）に 18 色の中から指定した 1 色をつけてコピーします。

1 原稿をセットします。

2 ［応用設定］を押し、［カラー編集］を押します。

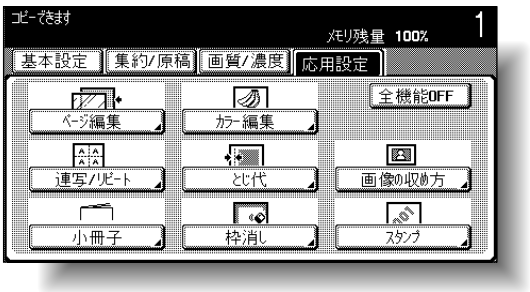

カラー編集画面が表示されます。

3 ［ベースカラー］を押します。



ベースカラー画面が表示されます。

4 目的の背景色を設定します。



参照

ベースカラーのサンプルイメージについては、「ベースカラー」（p. 39）をごらんください。

参照

原稿のセット方法については、「原稿をセットする」（p. 3-6）をごらんください。

ひとこと

全ての応用設定を解除する場合は、［全機能 OFF］を押します。

ひとこと

- ［←前画面］または［次画面→］で色の表示を切換えます。
- ［キャンセル］を押すと設定は変更されません。
- ベースカラー機能を解除するときは［機能 OFF］を押します。

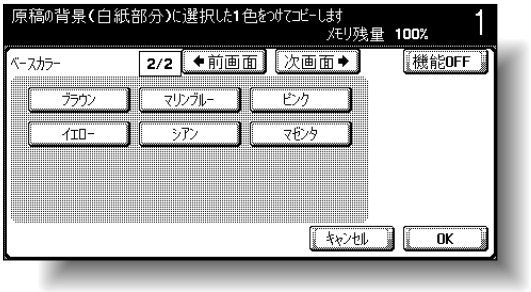

5 ［OK］を押します。

6 必要に応じて、そのほかのコピー条件を設定します。

7 テンキーでコピー部数を入力します。

8 【スタート】を押します。

8.15 カラー画質を調整する

カラーコピーの原稿をイメージに合った画質に調整します。

カラー画質調整には 10 種類の機能があり、各機能は組合わせて使用することもできます。また、サンプルコピーで仕上がりを確認することもできます。

機能名	説明
明度	明るさの度合いを調整します。
コントラスト	濃淡のコントラストを調整します。
彩度	色のあざやかさの度合いを調整します。
赤色	赤色の色あいを調整します。
緑色	緑色の色あいを調整します。
青色	青色の色あいを調整します。
色相	色相を調整します。色相とは、赤、青、黄というようにそれぞれ区別される色あいのことです。赤みを強くしたり、青みを強くしたりします。
コピー濃度	コピー濃度を調整します。
シャープネス	文字のエッジ部分を強調させて読みやすくします。また、原稿のきつすぎる印象をなめらかな感じにさせたり、ぼやけた印象をくっきりさせたりします。
カラーバランス	イエロー（Y）、マゼンタ（M）、シアン（C）、ブラック（K）の各濃度を調整します。 ・ 赤色味を強くするには、イエローおよびマゼンタの濃度を増やす、またはシアンの濃度を少なくします。 ・ 緑色味を強くするには、イエローおよびシアンの濃度を増やす、またはマゼンタの濃度を少なくします。 ・ 青色味を強くするには、マゼンタおよびシアンの濃度を増やす、またはイエローの濃度を少なくします。 ・ 黄色味を強くするには、イエローの濃度を増やす、またはマゼンタおよびシアンの濃度を少なくします。 ・ 黒色味を強くするには、ブラックの濃度を増やします。

参照
カラー画質調整のサンプルイメージについては、「カラー画質機能」（p. 22）をごらんください。

■ カラー画質機能の調整のしかた

ここでは、明度調整を例として説明します。

1 ［応用設定］を押し、［カラー編集］を押します。

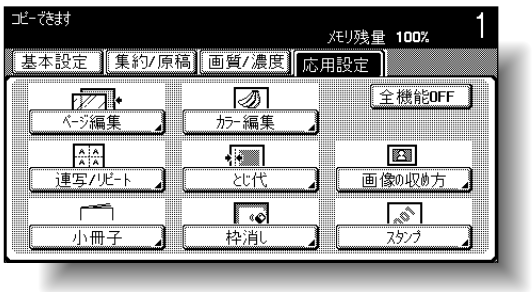

カラー編集画面が表示されます。

2 ［カラー画質調整］を押します。

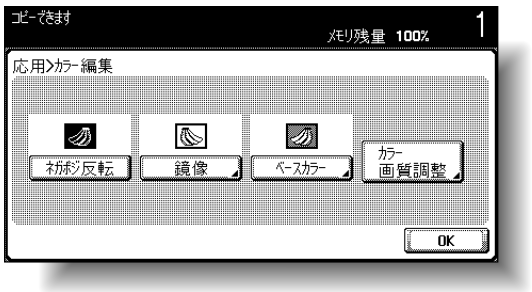

カラー画質調整画面が表示されます。

3 ［明度］を押します。

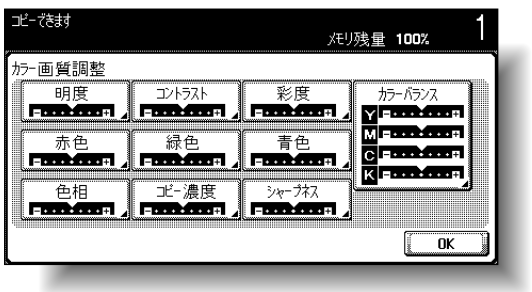

暗い⇔明るい（明度）画面が表示されます。

ひとこと

全ての応用設定を解除する場合は、［全機能 OFF］を押します。

詳しく説明します

カラー画質調整画面で目的の機能を選択します。

4 [◀◀◀]、[◀]、[▶]、[▶▶▶] で、調整値を設定します。

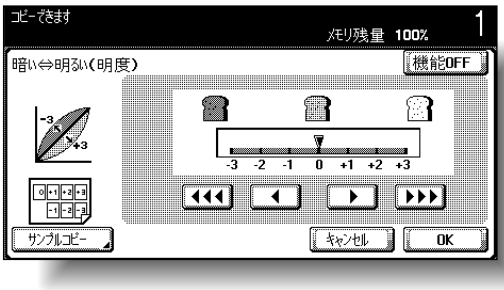

5 [OK] を 2 回押します。

ひとこと

・[キャンセル] を押すと設定は変更されません。
・機能を解除するときは [機能 OFF] を押します。

詳しく説明します

・調整値は -3 ～ +3 の範囲を 1 ステップまたは 1/3 ステップで設定します。
・シャープネス機能は 1 ステップのみで設定します。
・カラーバランス画面では、色のキーを選択してから調整値を設定します。
・カラーバランス画面では [サンプルコピー] が表示されません。

参照

現在の設定での仕上がりを確認するには、[サンプルコピー] を押します。サンプルコピーについては、「カラー画質調整の仕上がりを確認する（サンプルコピー）」（p. 8-45）をごらんください。

ひとこと

1/3 ステップで設定した場合、カラー画質調整画面では、最も近い 1 ステップの目盛で表示されます。

■ カラー画質調整の仕上がりを確認する（サンプルコピー）

カラー画質調整の設定により実際どのような仕上がりになるかを、サンプルコピーをとって確認します。
ここでは明度調整を例として説明します。

1 暗い⇔明るい（明度）画面で［サンプルコピー］を押します。

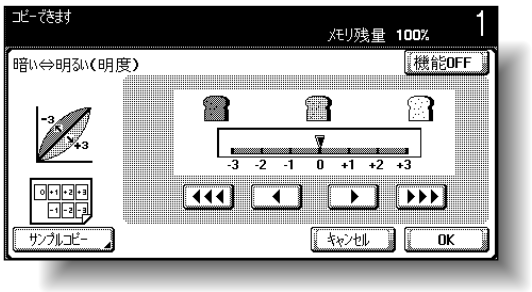

サンプルコピー画面が表示されます。

2 「使用できる用紙」に表示された用紙を給紙トレイにセットします。

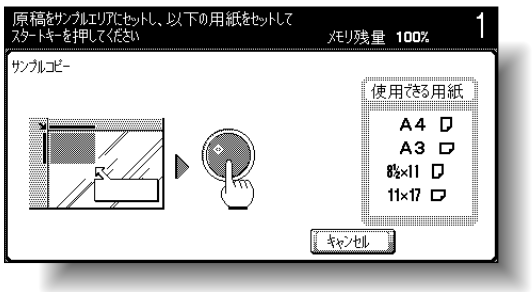

3 原稿ガラス上のサンプルエリア内に、原稿をセットします。

4 【スタート】を押します。

参照

カラー画質調整の各機能画面の表示方法については、「カラー画質を調整する」（p. 8-42）をごらんください。

ひとこと

サンプルコピー画面が表示されているときは、【リセット】、【スタート】以外のキーが無効になります。

ひとこと

原稿内の画像で確認したい部分を、サンプルエリア内にセットします。原稿の端が原稿ガラス上からはみ出してもサンプルがコピーされます。

ひとこと

・サンプルがコピーされたあと、画面は各機能画面にもどります。
・サンプルコピーはプリント枚数としてカウントされます。

8.16 とじ代をつくってコピーする（とじ代）

原稿の画像をファイリングしやすいように、用紙にとじ代（余白）をつくってコピーします。両面コピーする場合、とじ代位置を指定することにより画像の向きを補正できます。また、とじ代はつくらずに画像の向きのみを補正することもできます。

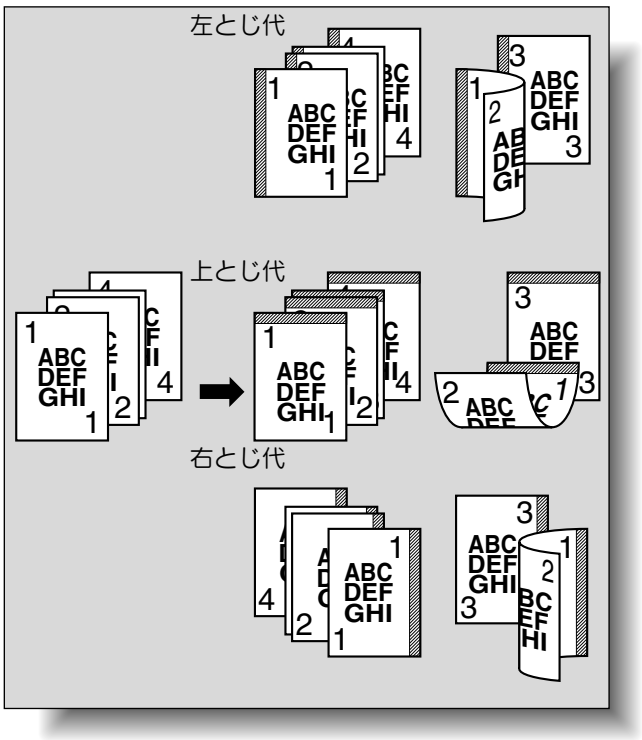

詳しく説明します

ステープルやパンチの位置指定ととじ代の位置が異なる場合、ステープルやパンチ位置の設定が優先されます。

1 原稿をセットします。

参照

原稿のセット方法については、「原稿をセットする」（p. 3-6）をごらんください。

2 ［応用設定］を押し、［とじ代］を押します。

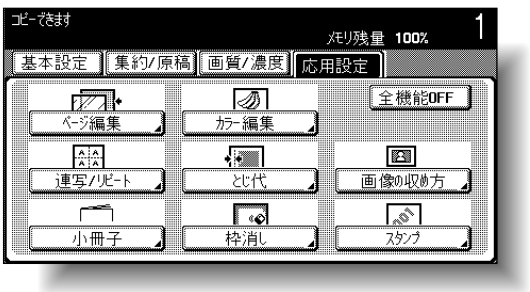

とじ代作成画面が表示されます。

ひとこと

全ての応用設定を解除する場合は、［全機能 OFF］を押します。

3 とじ代位置を選択します。

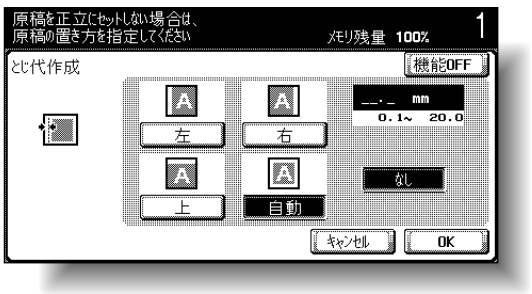

4 テンキーでとじ代幅を入力します。

❍［なし］が設定されている場合、とじ代幅が 0 mm に設定されます。両面コピーする場合に、とじ代はつくらずに画像の向きのみを補正することができます。

5 ［OK］を押します。

6 必要に応じて、そのほかのコピー条件を設定します。

7 テンキーでコピー部数を入力します。

8 【スタート】を押します。

ひとこと

・［キャンセル］を押すと設定は変更されません。
・とじ代機能を解除するときは［機能 OFF］を押します。
・出荷時設定では「自動」が設定されています。
・［自動］を押すと、原稿の方向から用紙へのとじ代位置を自動的に判断し、原稿の長辺が 297 mm 以下の場合、用紙の長辺にとじ代位置を設定し、原稿の長辺が 297 mm を超える場合、用紙の短辺にとじ代位置を設定します。
・［自動］を設定した場合は、上側または左側のとじ代位置が設定されます。

詳しく説明します

・範囲外の数値を入力した場合は「入力エラー」が表示されます。「入力エラー」が表示された場合、またはとじ代幅の入力を間違えた場合は、［なし］または【クリア】を押して入力しなおします。
・とじ代幅の数値を保持したまま、とじ位置を変更できます。

8.17 指定部分を消してコピーする（枠消し）

受信したファクス用紙の受信記録や、パンチ穴の影など、原稿の周囲の不要部分を消去してコピーします。

枠消しには、原稿の周囲 4 辺を同じ幅で消去する設定と、辺ごとに異なる幅で消去する設定があります。

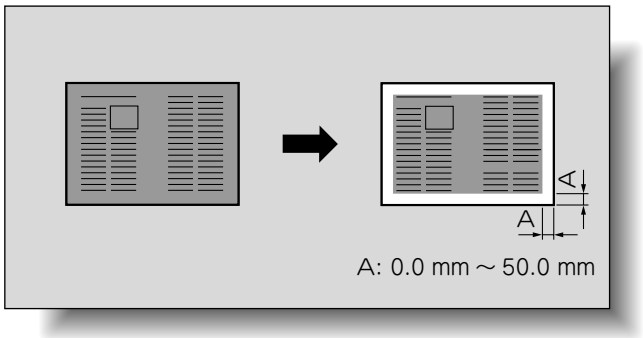

1 原稿をセットします。

2 ［応用設定］を押し、［枠消し］を押します。

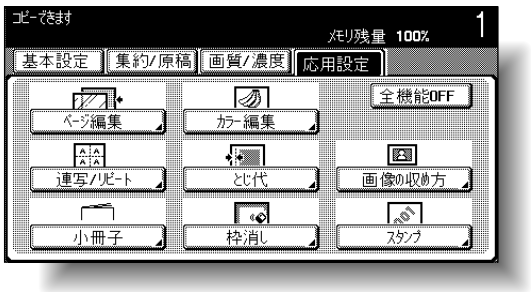

枠消し画面が表示されます。

参照

原稿のセット方法については、「原稿をセットする」（p. 3-6）をごらんください。

ひとこと

全ての応用設定を解除する場合は、［全機能 OFF］を押します。

3 消去位置を選択します。

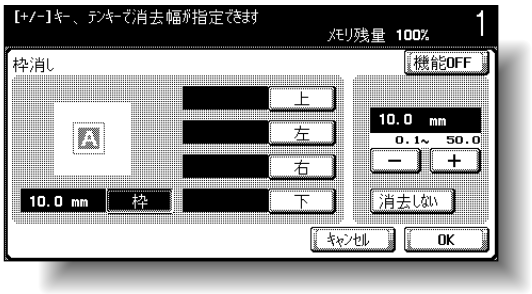

4 [-]、[+] または［消去しない］で消去幅を設定します。

❍ 消去位置によって異なる消去幅を設定する場合、［上］、［左］、［右］、［下］の全てをそれぞれ設定します。

5 ［OK］を押します。

6 必要に応じて、そのほかのコピー条件を設定します。

7 テンキーでコピー部数を入力します。

8 【スタート】を押します。

ひとこと

・［キャンセル］を押すと設定は変更されません。
・枠消し機能を解除するときは［機能 OFF］を押します。
・出荷時設定では「枠」が設定されています。
・［枠］は、原稿の周囲 4 辺が同じ幅で消去されます。
・［枠］はその他のキー（［上］、［左］、［右］、［下］）と同時設定できません。

詳しく説明します

・テンキーで設定する場合は、【クリア】を押して入力します。
・範囲外の数値を入力した場合は「入力エラー」が表示されます。「入力エラー」が表示された場合、または消去幅の入力を間違えた場合は、【クリア】を押して入力しなおします。

8.18 原稿を用紙サイズに合わせてコピーする（画像の収め方）

原稿に対して用紙が大きい場合に、画像を用紙サイズいっぱいに拡大し、用紙の中央に配置してコピーできます。

画像の収め方には以下の種類があります。

機能名	説明
［フルサイズ］	画像が全て収まる範囲で、用紙サイズに合わせて拡大され、用紙の中央にコピーされます。［センタリング］も自動選択されます。
［センターズーム］	画像が用紙サイズに合わせて拡大され、用紙いっぱいにコピーされます。ただし、画像の欠ける部分があります。［センタリング］も自動選択されます。
［センタリング］	画像が拡大されずに、用紙の中央にコピーされます。

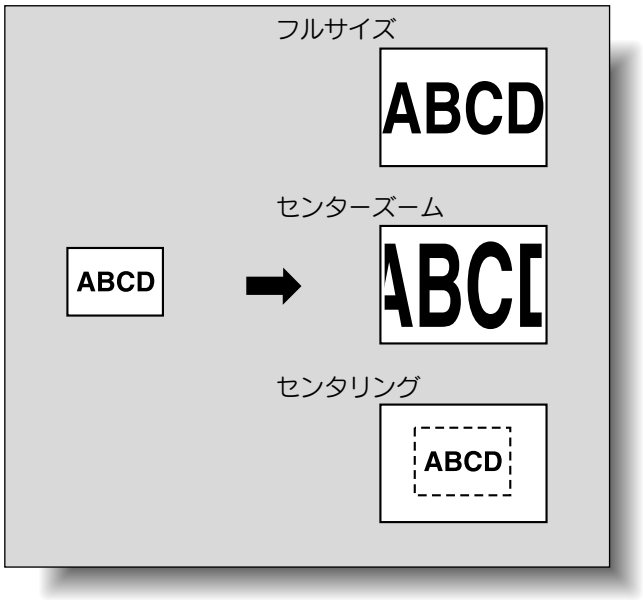

原則

［フルサイズ］または［センターズーム］を選択すると［センタリング］も設定されます。

1 原稿をセットします。

参照

原稿のセット方法については、「原稿をセットする」（p. 3-6）をごらんください。

ひとこと

フルサイズまたはセンターズームを設定する場合は、原稿を原稿ガラス上にセットします。

2 ［応用設定］を押し、［画像の収め方］を押します。

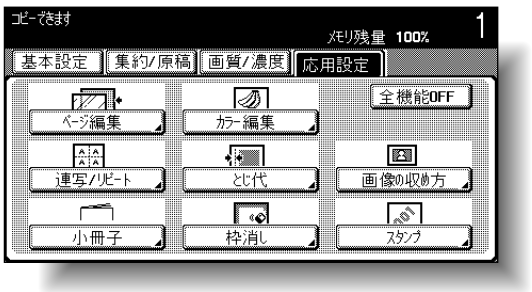

ひとこと

全ての応用設定を解除する場合は、［全機能 OFF］を押します。

画像の収め方画面が表示されます。

3 目的のキーを押します。

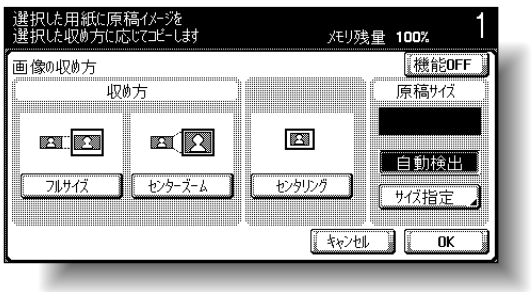

ひとこと

・［キャンセル］を押すと設定は変更されません。
・画像の収め方機能を解除するときは［機能 OFF］を押します。
・［センタリング］のみの設定もできます。

詳しく説明します

・ADF に原稿をセットした場合は、原稿サイズが表示されません。
・定形サイズをセットした場合は、【スタート】を押したあとに原稿サイズが検出されます。不定形サイズをセットした場合は、原稿サイズが検出されないため、不定形サイズ画面で原稿サイズを指定してから【スタート】を押します。

4 原稿サイズを確認し、［OK］を押します。

❍ 原稿サイズが自動検出されなかったり、原稿サイズを指定したりする場合は、［サイズ指定］を押し、目的の画面で原稿サイズを指定します。

＜定型サイズ画面＞

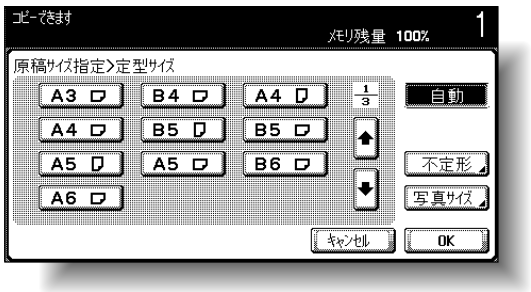

＜不定形サイズ画面＞

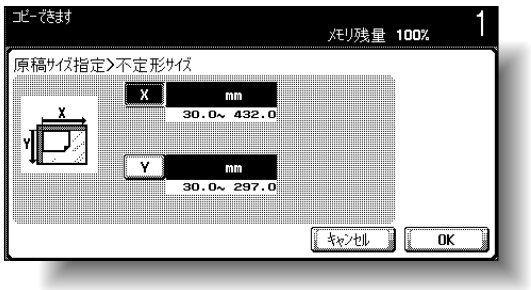

＜写真サイズ画面＞

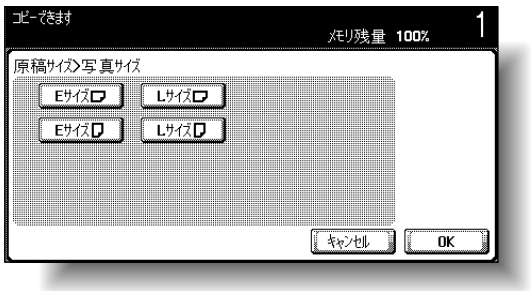

5 必要に応じて、そのほかのコピー条件を設定します。

6 テンキーでコピー部数を入力します。

7 【スタート】を押します。

詳しく説明します

- ［▲］または［▼］で、定形サイズの表示を切換えます。
- ［不定形］を押すと、不定形サイズ画面が表示されます。［X］または［Y］を選択し【クリア】を押してテンキーで数値を入力します。
- 範囲外の数値を入力した場合は「入力エラー」が表示されます。「入力エラー」が表示された場合、または原稿サイズの入力を間違えた場合は、【クリア】を押して入力しなおします。
- ［写真サイズ］を押すと、写真サイズ画面が表示されます。

8.19 日付 / 時刻、ページ、管理番号を印字してコピーする（スタンプ）

印字位置を指定して日付 / 時刻やページ番号を入れたり、複数部コピーする場合に管理番号を入れたりしてコピーします。

スタンプには以下の種類があり、組合わせて使用できる機能もあります。

機能名	説明
［日付 / 時刻］	表記形式を選択し、指定したページに日付や時刻を印字します。
［ページ］	表記形式を選択し、指定した番号からページ数を印字します。
［ナンバリング］	コピー部数ごとに、用紙の背景に 4 桁の管理番号を印字します。
［コピープロテクト］	定型スタンプや日付などのコピープロテクト（不正コピー防止用の隠し文字）を印字します。

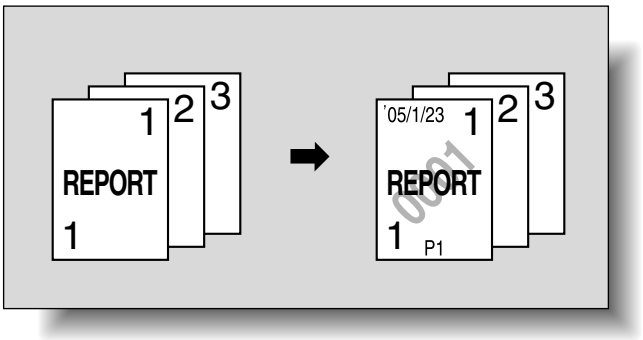

参照

・日付や時刻の印字設定については、p. 8-53 をごらんください。
・ページ数の印字設定については、p. 8-56 をごらんください。
・管理番号の印字設定については、p. 8-59 をごらんください。
・コピープロテクトの印字設定については、p. 8-61 をごらんください。

■ 日付 / 時刻を印字するには（日付 / 時刻）

1 原稿をセットします。

参照

原稿のセット方法については、「原稿をセットする」（p. 3-6）をごらんください。

2 ［応用設定］を押し、［スタンプ］を押します。

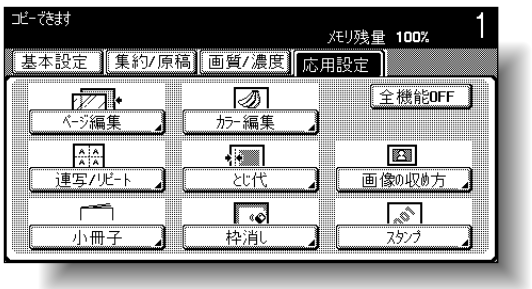

スタンプ画面が表示されます。

ひとこと

全ての応用設定を解除する場合は、［全機能 OFF］を押します。

3 ［日付 / 時刻］を押します。

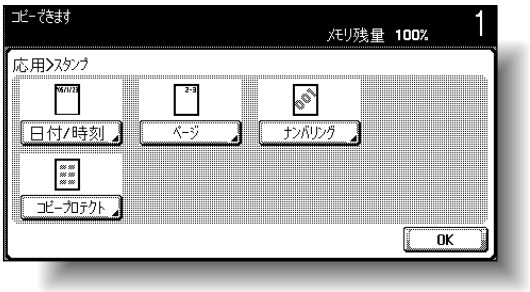

日付・時刻画面が表示されます。

4 「日付種類」、「時刻種類」、［印字ページ］をそれぞれ選択します。

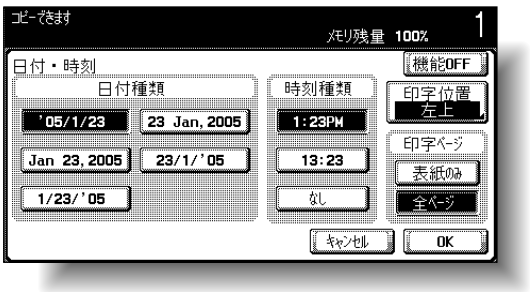

5 ［印字位置］を押し、印字位置を選択します。

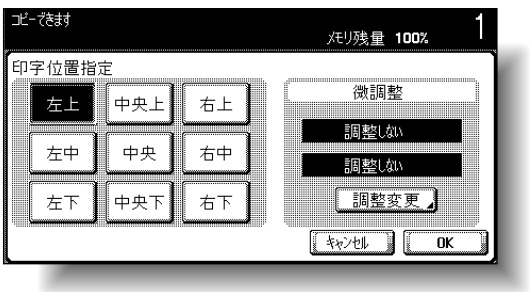

ひとこと

- ［キャンセル］を押すと設定は変更されません。
- 日付 / 時刻機能を解除するときは［機能 OFF］を押します。
- 「時刻種類」で［なし］を設定すると、時刻が印字されません。

詳しく説明します

- ［表紙のみ］を選択した場合、オモテ表紙のみ印字されます。
- カバーシート機能、インターシート機能、章分け機能の同時設定によって挿入される白紙ページには、印字されません。

ひとこと

- 印字位置の微調整は 0.1 mm 単位で設定します。
- ［調整しない］を設定した場合は、左右方向および上下方向への調整が行われません。
- 範囲外の数値を入力した場合は「入力エラー」が表示されます。「入力エラー」が表示された場合、または調整値の入力を間違えた場合は、［調整しない］または【クリア】を押して入力しなおします。

❍ 印字位置を微調整する場合は［調整変更］を押します。「左右調整」および「上下調整」でそれぞれ方向を選択し、テンキーまたは［-］、［+］で調整値を入力して、［OK］を押します。

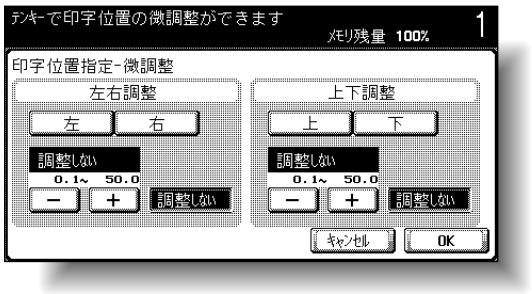

6 ［OK］を 2 回押します。

7 必要に応じて、そのほかのコピー条件を設定します。

8 テンキーでコピー部数を入力します。

9 【スタート】を押します。

■ ページ数を印字するには（ページ）

1 原稿をセットします。

2 ［応用設定］を押し、［スタンプ］を押します。

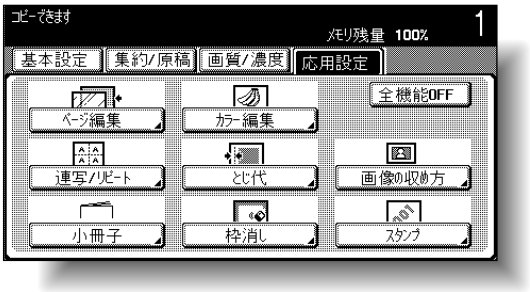

スタンプ画面が表示されます。

3 ［ページ］を押します。

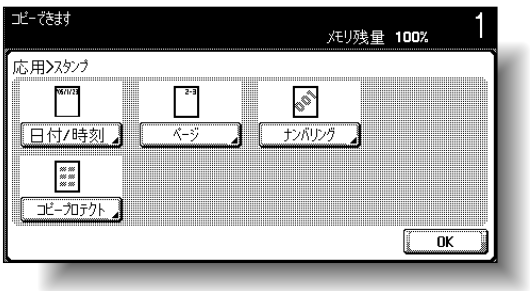

ページ画面が表示されます。

参照

原稿のセット方法については、「原稿をセットする」（p. 3-6）をごらんください。

ひとこと

全ての応用設定を解除する場合は、［全機能 OFF］を押します。

4 テンキーでページの開始番号を入力します。

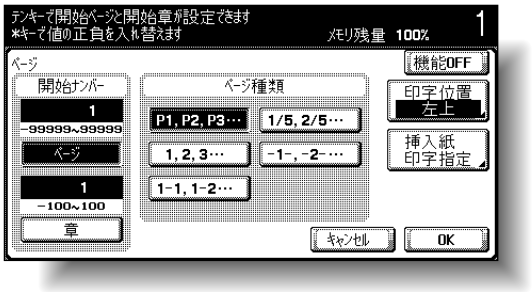

❍ 必要に応じて［章］を押し、テンキーで章番号を入力します。

5 「ページ種類」を選択します。

6 ［印字位置］を押し、印字位置を選択します。

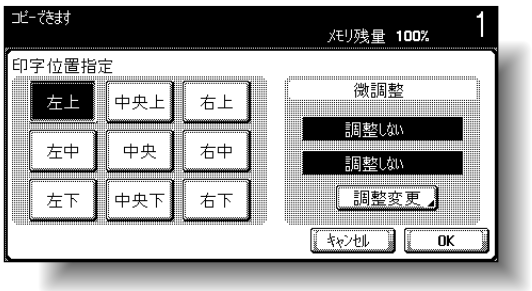

❍ 印字位置を微調整する場合は［調整変更］を押します。「左右調整」および「上下調整」でそれぞれ方向を選択し、テンキーまたは［-］、［+］で調整値を入力して、［OK］を押します。

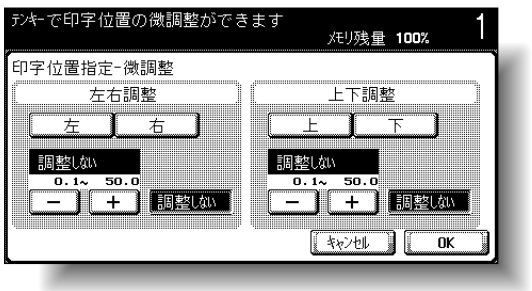

ひとこと

・［キャンセル］を押すと設定は変更されません。
・ページ機能を解除するときは［機能 OFF］を押します。

詳しく説明します

・開始ナンバーの［ページ］は -99999 ～ 99999 の範囲で、［章］は -100 ～ 100 の範囲で設定します。
・「開始ナンバー」の設定では【＊】で設定値の正負を入換えることができます。
・ーの値を設定すると、1になるまで印字されません。例えば「-1」を設定した場合、コピー 3 ページ目の「1」から印字されます。

ひとこと

・印字位置の微調整は 0.1 mm 単位で設定します。
・［調整しない］を設定した場合は、左右方向および上下方向への調整が行われません。
・範囲外の数値を入力した場合は、「入力エラー」が表示されます。「入力エラー」が表示された場合、または調整値の入力を間違えた場合は、［調整しない］または【クリア】を押して入力しなおします。

❍ 応用機能の［カバーシート］や［インターシート］、［章分け］を同時設定する場合は、［挿入紙印字指定］を押し、印字ページを選択します。

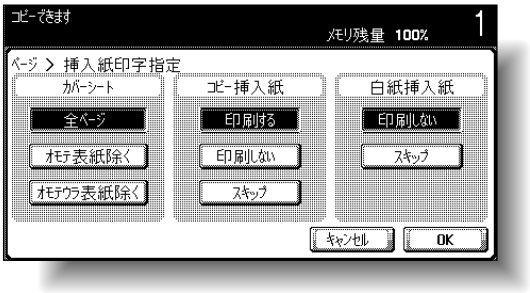

7 ［OK］を 2 回押します。

8 必要に応じて、そのほかのコピー条件を設定します。

9 テンキーでコピー部数を入力します。

10 【スタート】を押します。

詳しく説明します

- カバーシート機能、インターシート機能、章分け機能の同時設定によって挿入される白紙ページは、カウントされるのみで印字されません。
- カバーシートで［オモテ表紙除く］または［オモテウラ表紙除く］を選択した場合、片面コピーは「2」から、両面コピーは「3」からページが印字されます。
- ［印刷しない］を選択した場合、挿入ページはカウントされるのみで印字されません。［スキップ］を選択した場合、挿入ページはカウントも印字もされません。

■ 管理番号を印字するには（ナンバリング）

1 原稿をセットします。

2 ［応用設定］を押し、［スタンプ］を押します。

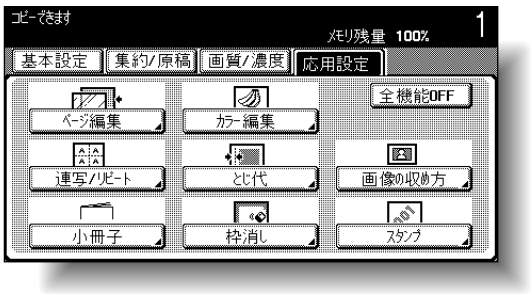

スタンプ画面が表示されます。

3 ［ナンバリング］を押します。

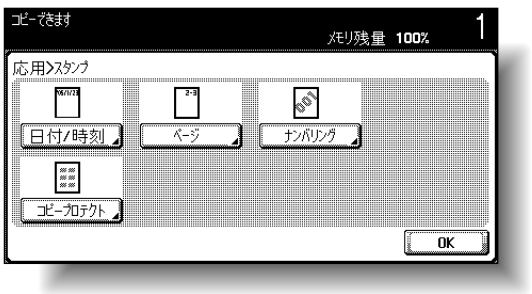

ナンバリング画面が表示されます。

4 テンキーで「スタートナンバー」を入力します。

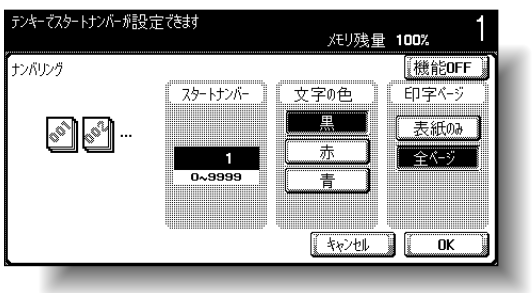

参照

原稿のセット方法については、「原稿をセットする」（p. 3-6）をごらんください。

ひとこと

全ての応用設定を解除する場合は、［全機能 OFF］を押します。

ひとこと

- ［キャンセル］を押すと設定は変更されません。
- ナンバリング機能を解除するときは［機能 OFF］を押します。

詳しく説明します

- 「スタートナンバー」は 0 ～ 9999 の範囲で設定します。
- 管理番号は常に 4 桁で印字されます。「スタートナンバー」に「1」を指定した場合、印字は「0001」となります。
- ［表紙のみ］を選択した場合、オモテ表紙のみ印字されます。
- カバーシート機能、インターシート機能、章分け機能の同時設定によって挿入される白紙ページには、印字されません。

5 「文字の色」および「印字ページ」をそれぞれ選択します。

6 ［OK］を押します。

7 必要に応じて、そのほかのコピー条件を設定します。

8 テンキーでコピー部数を入力します。

9 【スタート】を押します。

ひとこと

プリントカラーがブラックに設定されている状態で、［赤］または［青］を設定した場合、トータルチェックカウンタは 2 色でカウントされます。
プリントカラーが 2 色カラーに設定されている状態で、2 色目の色とスタンプの文字の色が異なる場合、トータルチェックカウンタはフルカラーでカウントされます。

■ コピープロテクトを印字するには（コピープロテクト）

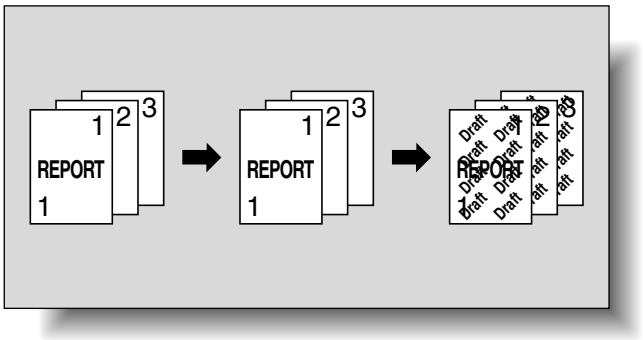

1 原稿をセットします。

2 ［応用設定］を押し、［スタンプ］を押します。

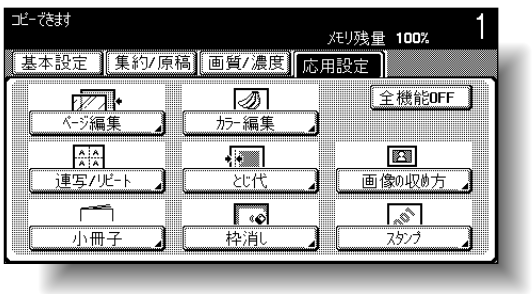

スタンプ画面が表示されます。

3 ［コピープロテクト］を押します。

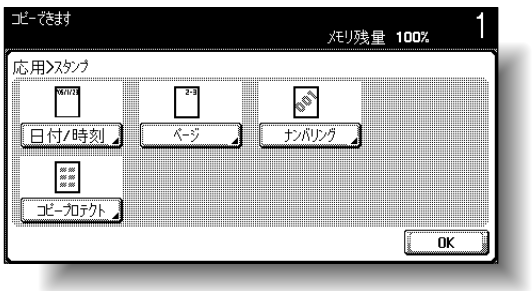

コピープロテクト画面が表示されます。

詳しく説明します

・［コピープロテクト］を設定すると不正コピー防止用の隠し文字が印字されます。コピープロテクトが印字された文書をコピーすると、隠し文字が原稿よりはっきりと用紙全体に繰返し現れ、コピー文書であることが分かるようになります。
・コピープロテクトは全ページに印字されます。ページ指定はできません。

参照

原稿のセット方法については、「原稿をセットする」（p. 3-6）をごらんください。

ひとこと

全ての応用設定を解除する場合は、［全機能 OFF］を押します。

8

4 コピープロテクト種類を選択します。

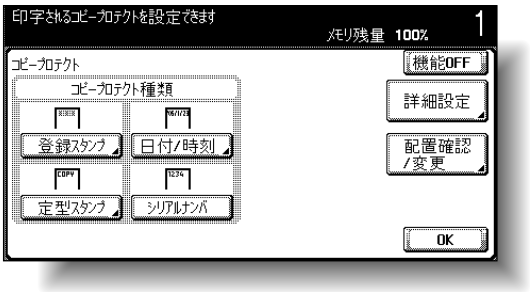

❍［登録スタンプ］または［定型スタンプ］を押すと、スタンプキーの画面が表示されます。目的のキーを選択して［OK］を押します。



❍［日付 / 時刻］を押すとコピープロテクトの日付 / 時刻画面が表示されます。「日付種類」と「時刻種類」を選択して［OK］を押します。

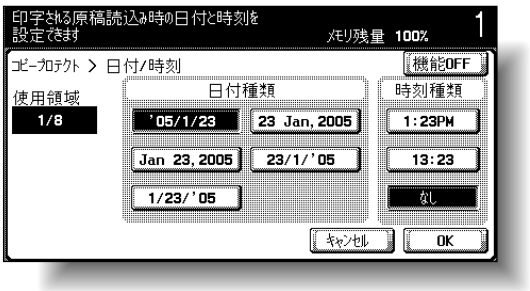

❍［シリアルナンバ］を押すと本機のシリアル番号が印字されます。

ひとこと

コピープロテクト機能を解除するときは［機能 OFF］を押します。

詳しく説明します

- 選択したコピープロテクトは中央に配列順が表示され、8 行分まで組合わせて使用できます。
- 8 行分より多く選択した場合、配列順の下段に表示されたものから順に削除されます。
- 登録スタンプまたは定型スタンプでの複数選択はできません。
- コピープロテクトの日付や時刻は、読込み時のものが印字されます。
- シリアルナンバの設定については、サービス実施店にお問い合わせください。

ひとこと

- ［キャンセル］を押すと設定は変更されません。
- コピープロテクト種類の各設定画面で、［機能 OFF］を押すと各画面での設定のみが解除されます。

❍ 必要に応じて［詳細設定］を押し、コピープロテクトの設定を変更します。詳細設定画面で目的のキーを押し、各設定画面で設定値を変更します。

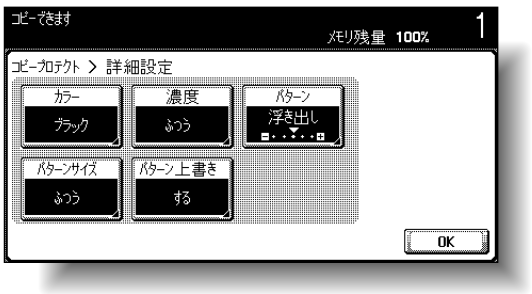

<カラー画面>

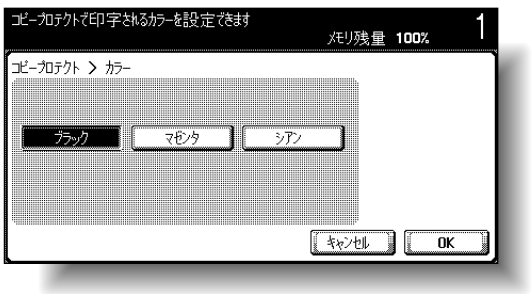

<濃度画面>

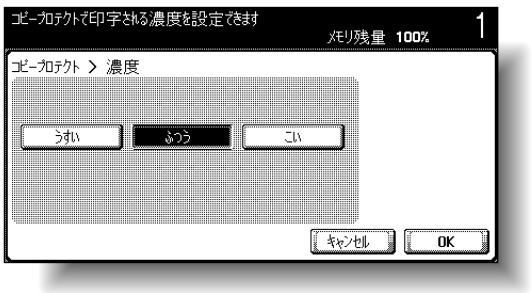

詳しく説明します

・出荷時設定では、以下のように選択されています。［カラー］：ブラック、［濃度］：ふつう、［パターン］：浮き出し（パターンコントラスト 0）、［パターンサイズ］：ふつう、［パターン上書き］：する

・パターン画面のパターンコントラスト設定は、-2 ～ +2 の範囲を 1 ステップで設定します。

<パターン画面>

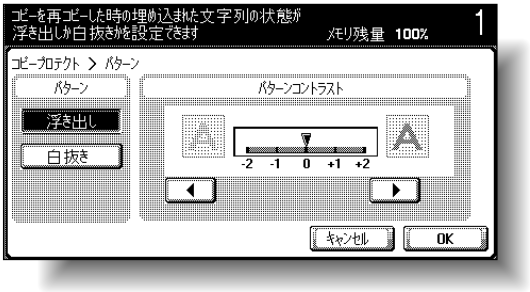

<パターンサイズ画面>

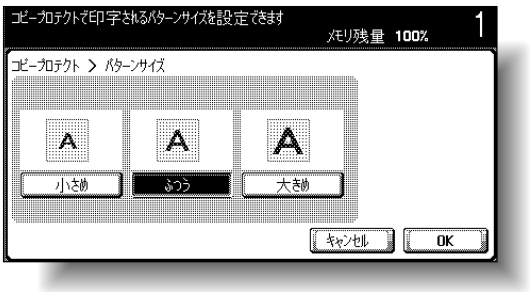

<パターン上書き画面>

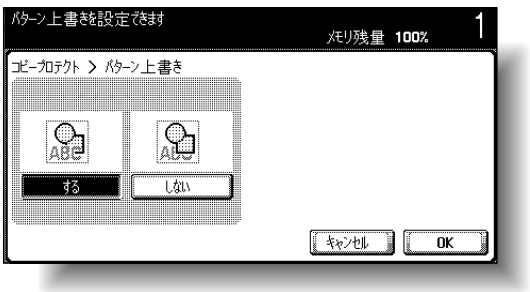

❍ 必要に応じて［配置確認 / 変更］を押し、配置確認 / 変更画面で印字の角度を変更します。目的の角度を選択し、［OK］を押します。

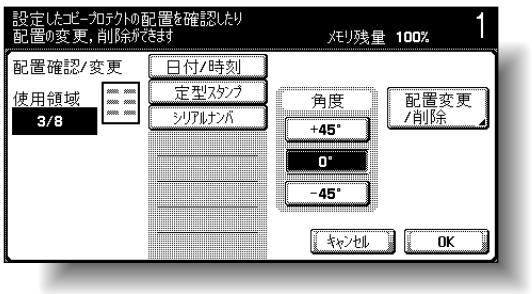

❍ 必要に応じて、配置確認 / 変更画面で［配置変更 / 削除］を押し、配置変更 / 削除画面で配置順などを設定します。

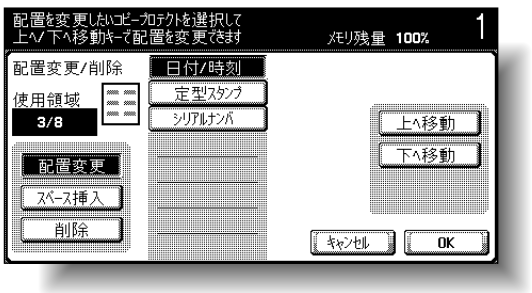

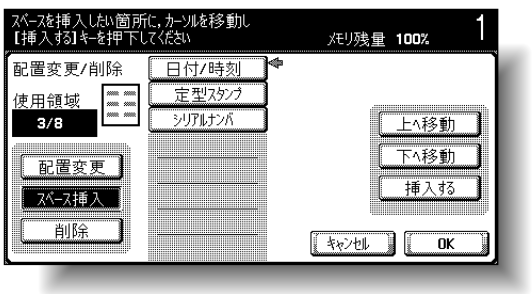

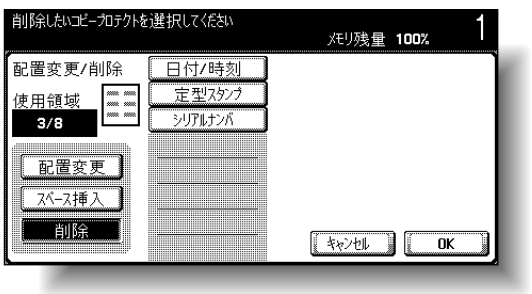

詳しく説明します

- 選択されているコピープロテクトが 4 行分までの場合に、角度の変更ができます。
- 配置順を変更する場合は、［配置変更］を押し、目的のコピープロテクトを選択して、［上へ移動］または［下へ移動］を押します。
- コピープロテクトにスペースを入れる場合は、［スペース挿入］を選択します。設定したコピープロテクト種類の横に表示された矢印を［上へ移動］または［下へ移動］で移動させ、［挿入する］を押します。
- コピープロテクトを削除する場合は、［削除］を押して目的のコピープロテクトを押します。

5 ［OK］を押します。

6 必要に応じて、そのほかのコピー条件を設定します。

7 テンキーでコピー部数を入力します。

8 【スタート】を押します。

ひとこと

原稿がモノカラーで、コピープロテクトのカラーを［マゼンタ］または［シアン］に設定した場合、トータルチェックカウンタは 2 色でカウントされます。原稿がブラック以外のモノカラーで、コピープロテクトのカラーを［ブラック］に設定した場合も同様です。

第９章
トナーカートリッジ交換／ステープル針交換／パンチくず処理

トナーカートリッジの交換やステープル針の交換、処理などについて説明します。

9.1　トナーカートリッジを交換する 9-2
9.2　ステープル針を交換する 9-7
9.3　ステープル針がつまったら 9-22
9.4　パンチくずを処理する 9-40
9.5　廃棄トナーボックスを交換する 9-45

9.1　トナーカートリッジを交換する

トナーが残り少なくなると、下図のような事前通知メッセージが表示されます。



トナーがなくなると、下図のトナー交換処理メッセージが表示され、コピーができなくなります。

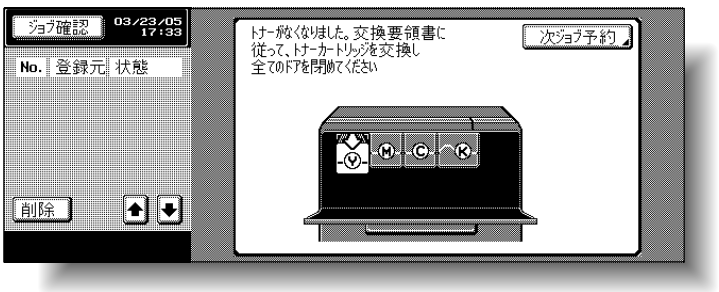

詳しく説明します

「まもなくトナーカートリッジ（X）の交換時期です」が表示されてから、約1,000 枚（A4）プリントできます。
メッセージが表示されたら、保守契約にしたがってトナーカートリッジ交換の準備を行ってください。
「トナーがなくなりました」が表示されると、本機は停止します。

ひとこと

メッセージが表示されたら、保守契約にしたがってトナーカートリッジの交換を行ってください。

参照

トナーカートリッジの交換のしかたについては、「トナーカートリッジ交換のしかた」（p. 9-4）をごらんください。

＜拡大表示機能時の表示＞
トナーがなくなると、下図が表示されます。

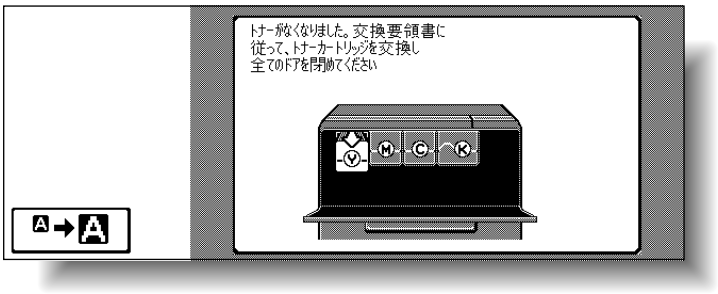

A→A キーを押すと、下図のメッセージが表示されます。

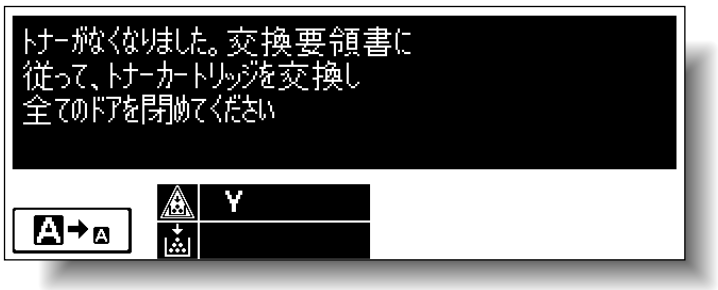

⚠注意

トナーおよびトナーカートリッジの取り扱い
トナーまたはトナーカートリッジを火中に投じないでください。
トナーが飛び散り、やけどのおそれがあります。

⚠注意

トナーで本体内や衣服または手などを汚さないように注意して取り扱ってください。
トナーで手を汚してしまった場合は、水や中性洗剤などを使って洗い流してください。
目に入ってしまった場合は、すぐ水で洗い流し、医師にご相談ください。

必ず守ってください

「トナーがなくなりました」（トナー交換処理メッセージ）が表示されるまではトナーカートリッジの交換をしないでください。また表示された色以外のトナーカートリッジの交換をしないでください。

■ トナーカートリッジ交換のしかた

トナーカートリッジの交換のしかたは、全ての色（イエロー Y、マゼンタ M、シアン C、ブラック K）とも同じ交換手順です。

例：ブラックトナーカートリッジの交換のしかた

1 前ドアを開きます。

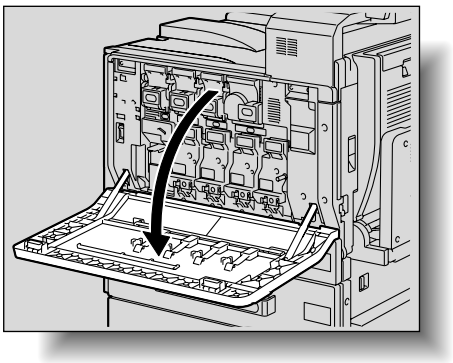

2 使い終わったトナーカートリッジのロックヅメを押し上げ、ロックを解除します。トナーカートリッジが止まる位置まで手前に引いてから上に持ち上げて引き抜きます。

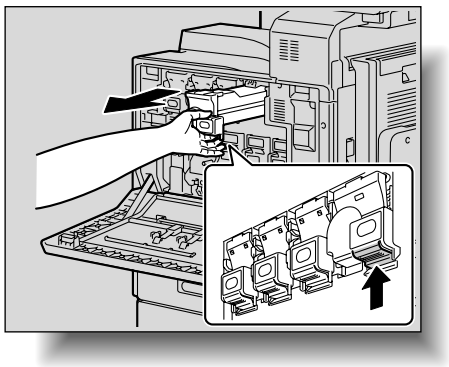

ひとこと

交換するトナーカートリッジの色と交換用に準備したトナーカートリッジの色が同じか確認します。

必ず守ってください

- 他の色のトナーカートリッジは取り付け位置が異なりますのでご注意ください。
- ブラックのトナーカートリッジと他の色のトナーカートリッジでは形が異なります。

必ず守ってください

使用済みトナーカートリッジはサービス実施店が回収しますので、捨てずに個装箱に入れて保管しておいてください。

3

新しいトナーカートリッジを用意します。

- トナーカートリッジの色と本体側のラベルの色が同じであることを確認してください。

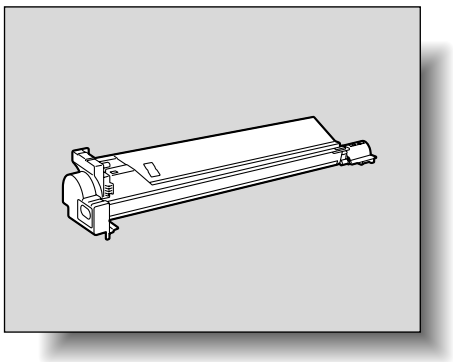

必ず守ってください

他の色のトナーカートリッジは取り付けることができないようになっています。無理に取り付けようとすると故障の原因になります。

4

新しいトナーカートリッジを上下に5～10回程度よく振ります。

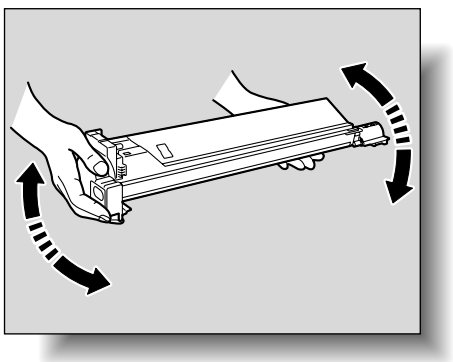

必ず守ってください

トナーカートリッジ内でトナーが固まっていることがありますので、必ずこの動作を行って、トナーをよく砕いてからトナーカートリッジの交換をしてください。

5

トナーカートリッジを本体側の溝に合わせて挿入し、ロックヅメがロックするまで差し込みます。

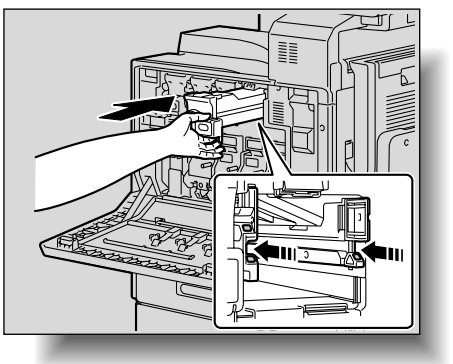

必ず守ってください

新しいトナーカートリッジを差し込むときは、“カチッ”と音がするまで確実に差し込んでください。

原則

ブラックトナーカートリッジを交換する場合は、必ず帯電チャージャーワイヤーの清掃を行ってください。

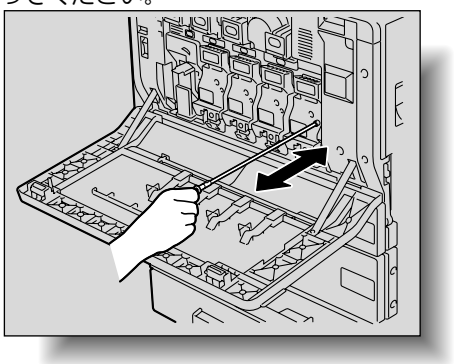

帯電チャージャーワイヤーの清掃方法については、「帯電チャージャーワイヤー」（p. 10-5）をごらんください。

必ず守ってください

ドアが確実に閉まらない場合は、トナーカートリッジが確実に挿入されているか確認してください。

6 本体前ドアを閉じます。

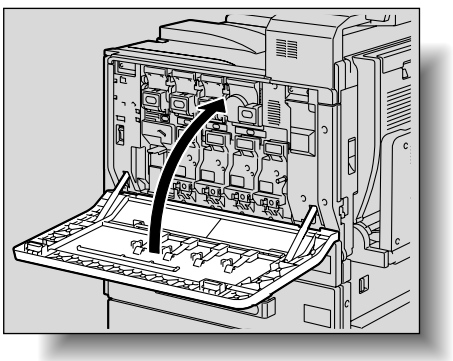

原則

ブラックトナーカートリッジを交換する場合は、必ずフィルタ 2 の交換を行ってください。フィルタ 2 は、ブラックトナーカートリッジの梱包箱に同梱されています。

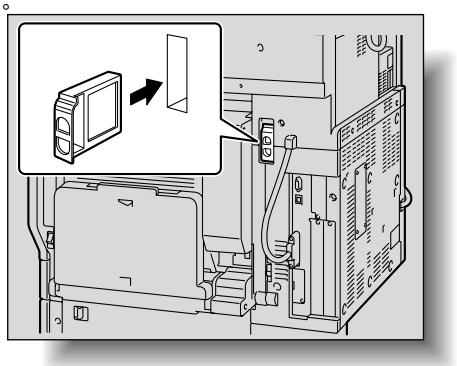

必ず守ってください

新しいフィルタ 2 を差し込むときは“カチッ”と音がするまで確実に差し込んでください。

9.2　ステープル針を交換する

フィニッシャーを装着している場合、ステープル針がなくなると下図のメッセージが表示されます。

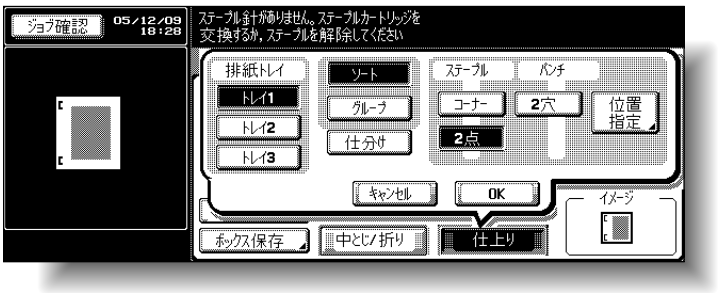

＜拡大表示機能時の表示＞

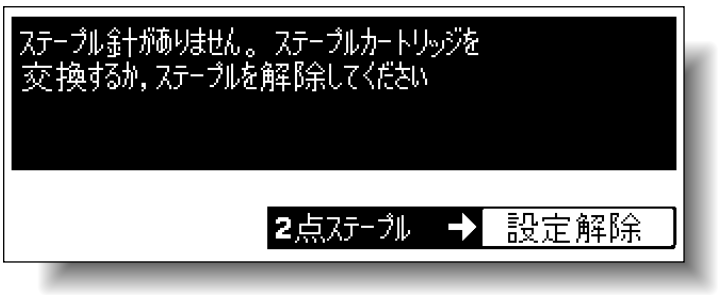

詳しく説明します

ステープルカートリッジの交換は、必ずメッセージが表示されたあとに行ってください。メッセージが表示される前に、ステープルカートリッジを取り外すと故障の原因になります。

■ フィニッシャー FS-514 のステープルカートリッジ交換のしかた

1 前カバーを開きます。

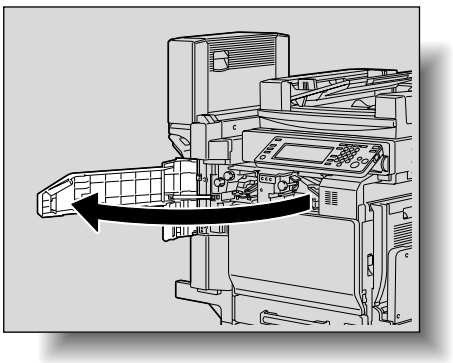

2 ステープルホルダを取り出します。

❍ ステープルホルダを手前に引いて取り出します。

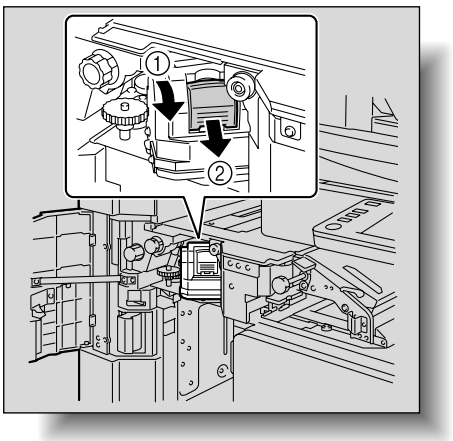

必ず守ってください

ステープルカートリッジの交換は、必ずメッセージが表示された後に行ってください。
メッセージが表示される前にステープルカートリッジを取り外すと故障の原因になります。

必ず守ってください

ステープルカートリッジの青色の部分以外には触れないでください。

3 ステープルホルダから空になったカートリッジを取り出します。

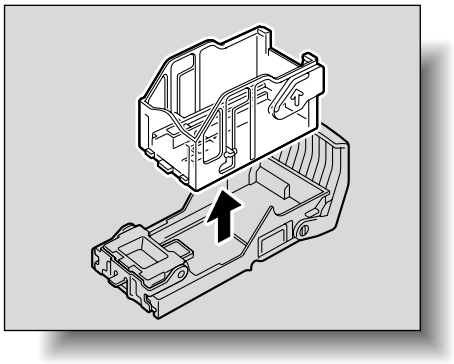

4 新しいカートリッジをステープルホルダにセットします。

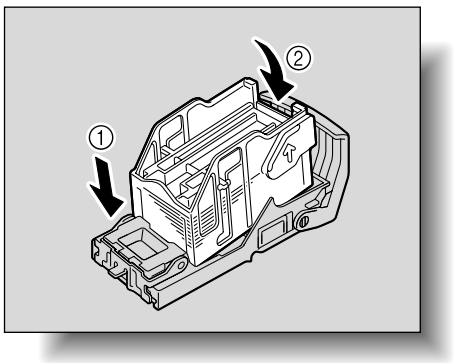

5 ステープルホルダを取り付け部のレールに沿わせて挿入します。

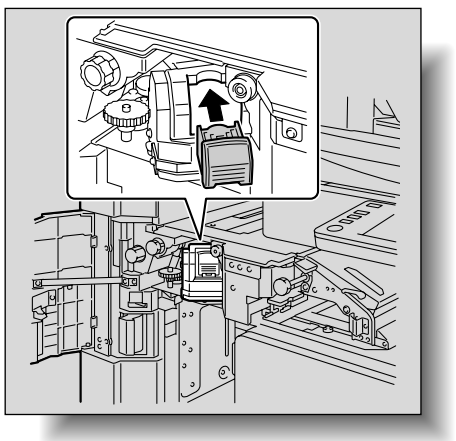

❍ ステープルホルダが奥までしっかり固定されていることを確認してください。

必ず守ってください

残っている針は取り除かないでください。取り除くと交換後のステープルは空打ちされステープルされません。

6 前ドアを閉じます。

■ 中綴じ機のステープルカートリッジ交換のしかた

1 排紙トレイを持ち上げ、ステープルホルダを押下げて取り外します。

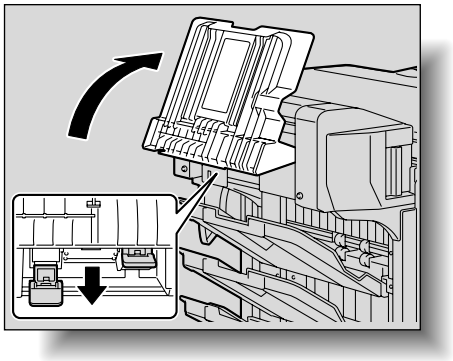

2 【PUSH】部分を押します。ステープルホルダのロックが解除されます。

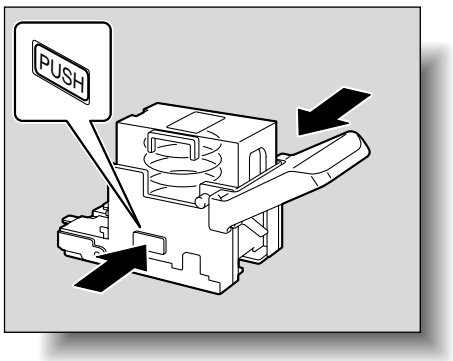

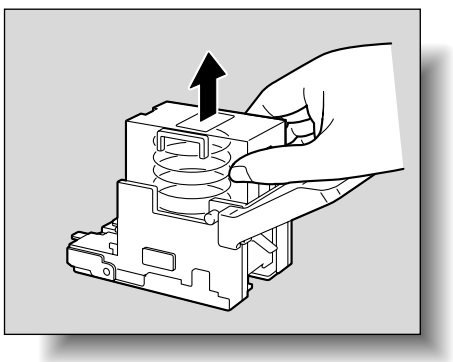

3 ステープルホルダから空になったステープルカートリッジを引抜きます。

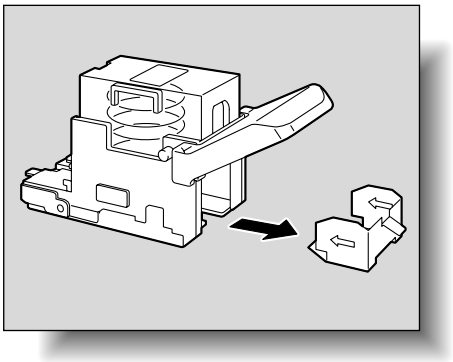

4 新しいステープルカートリッジをステープルホルダにセットします。

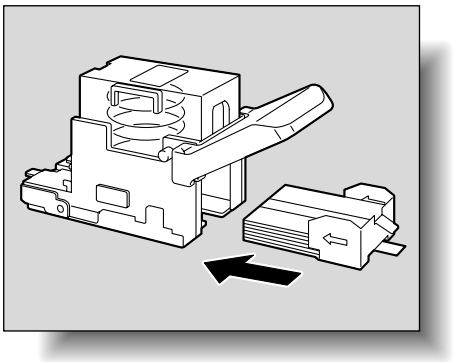

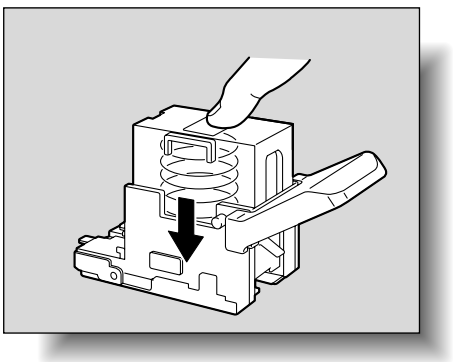

5 ストッパーシールをゆっくり引き抜きます。

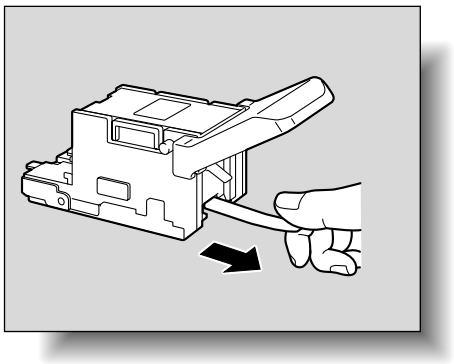

6 新しいステープルホルダを差し込んで“カチッ”と音がするまで押上げます。

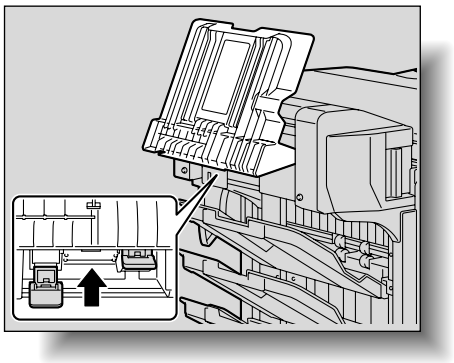

7 排紙トレイを元にもどします。

8 ジャム処理ドアのつまみを引き、ドアを開閉します。

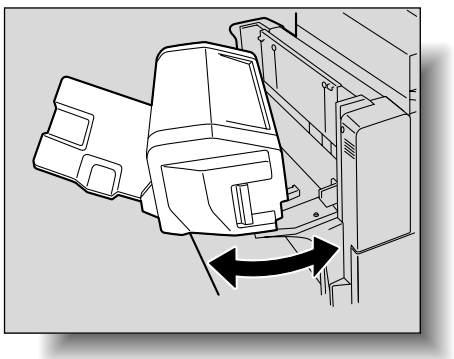

必ず守ってください

ステープルホルダを取付けるときは、向きを間違えないように差込んでください。

■ フィニッシャー FS-501 のステープルカートリッジ交換のしかた

1 フィニッシャーを本体から引き離します。

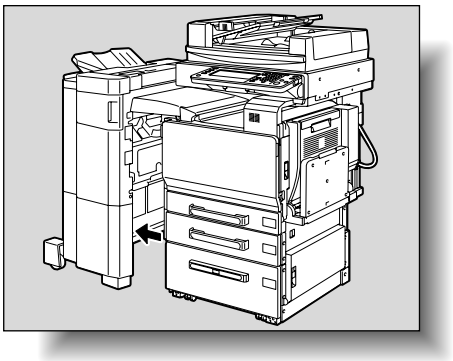

2 ステープル処理ダイアルを左側に回し、ステープラを中央に移動させます。

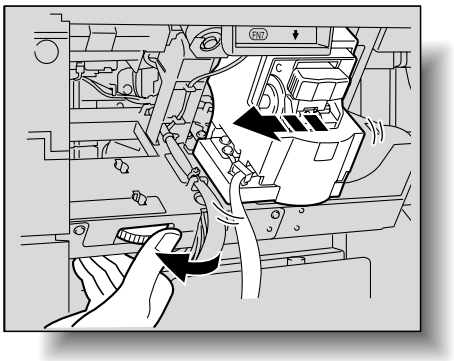

3 画面メッセージにしたがって、ステープラからステープルホルダを手前に引き抜きます。

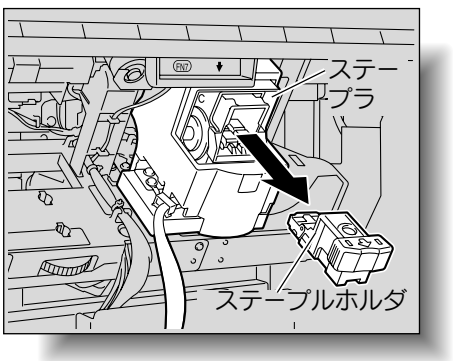

必ず守ってください

ステープルカートリッジの交換は、必ずメッセージが表示されたあとに行ってください。メッセージが表示される前に、ステープルカートリッジを取り外すと故障の原因になります。

4

ステープルケース内に残ったステープルカートリッジを取り出します。

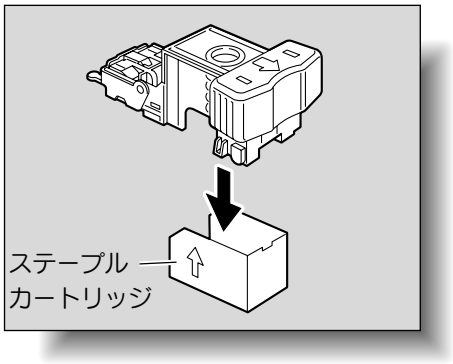

5

新しいステープルカートリッジをステープルホルダにセットします。

❍ 奥まで確実に押し込んでください。

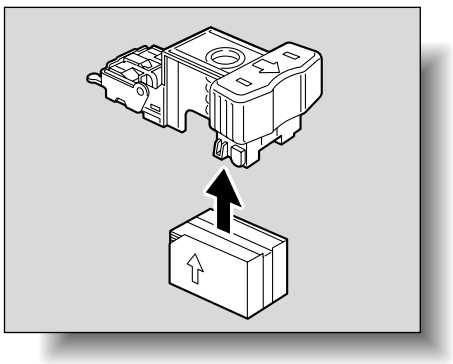

6

ステープルカートリッジのシールテープを引き抜きます。

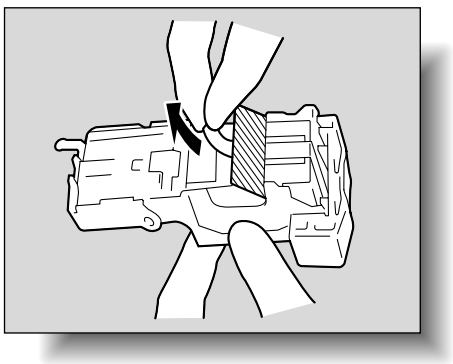

7 ステープルホルダを“カチッ”と音がするまで差し込みます。

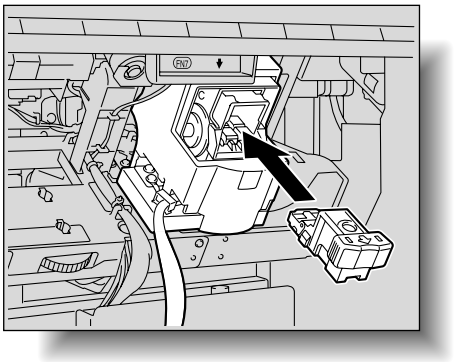

8 フィニッシャーを元にもどします。

■ フィニッシャー FS-603 のステープルカートリッジ交換のしかた

1 フィニッシャーの前ドアを開きます。

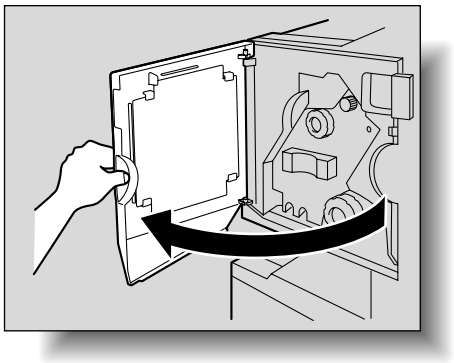

2 ユニット取り出し表示が全面青色になるように、紙づまり処理ダイアル 1 を時計方向に回します。

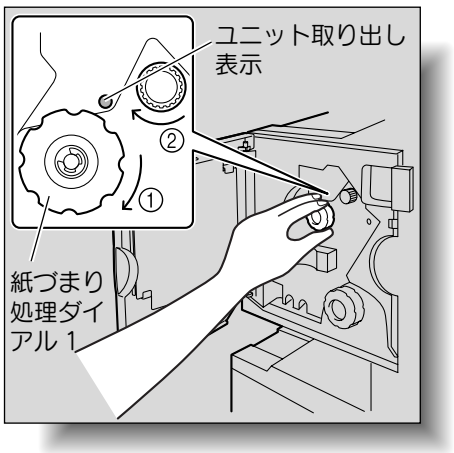

必ず守ってください

ステープルカートリッジの交換は、必ずメッセージが表示されたあとに行ってください。メッセージが表示される前に、ステープルカートリッジを取り外すと故障の原因になります。

ひとこと

紙づまり処理ダイアル 1 を回しすぎた場合は、反時計方向に回して、微調整します。

3 ステープルユニットが止まる位置までゆっくりと引き出します。

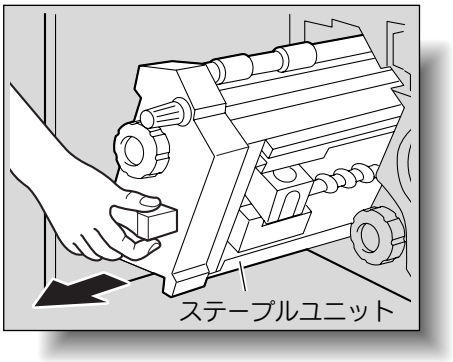

4 ステープルホルダの両側を持ち取り外します。

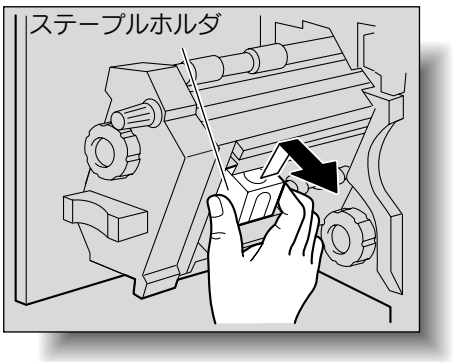

5 ステープルホルダの【PUSH】部分を押します。
ステープルケースのロックが解除されます。

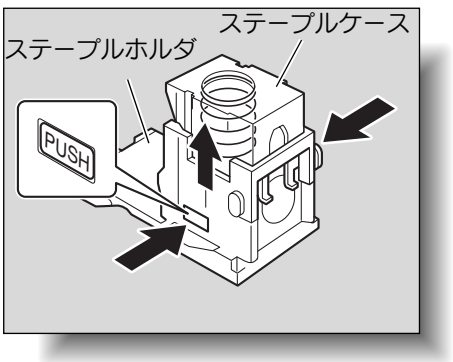

6 ステープルケースを矢印の方向に引き上げます。

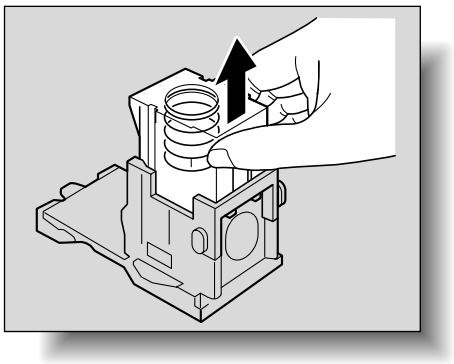

7 ステープルケース内に残ったステープルカートリッジを取り出します。

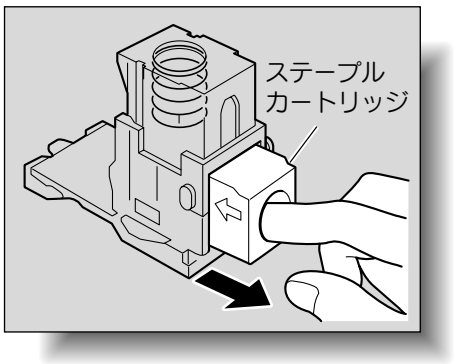

8 新しいステープルカートリッジをステープルホルダにセットします。

❍ 奥まで確実に押し込んでください。

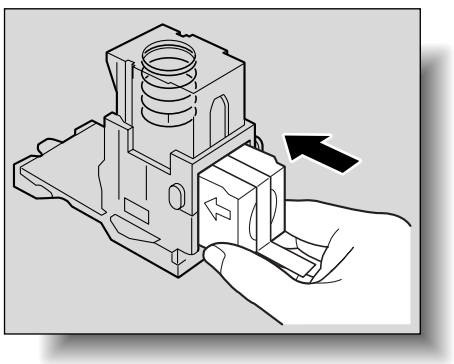

9 ステープルケースを矢印の方向に押し下げます。

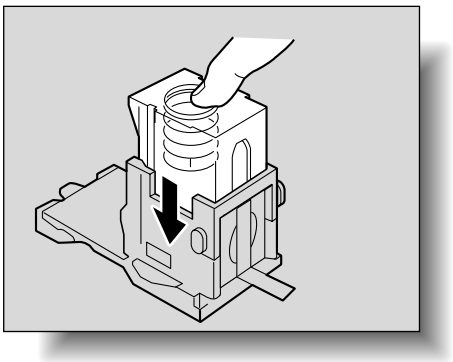

10 ステープルカートリッジのシールテープを引き抜きます。

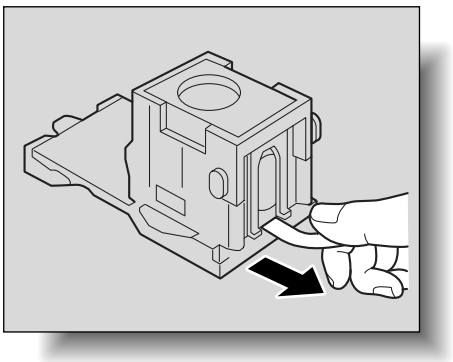

11 ステープルホルダの先端を、取り付け部のレールに沿わせて挿入します。

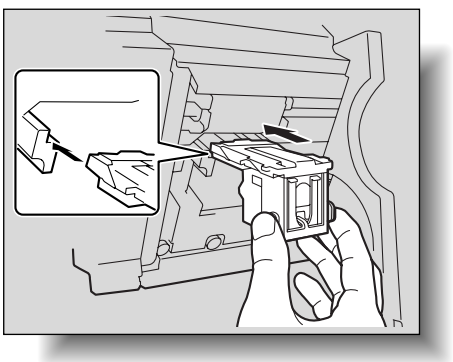

12 ステープルホルダを“カチッ”という音がするまで押し込みます。

❍ ステープルホルダが奥までしっかり固定されたことを確認します。

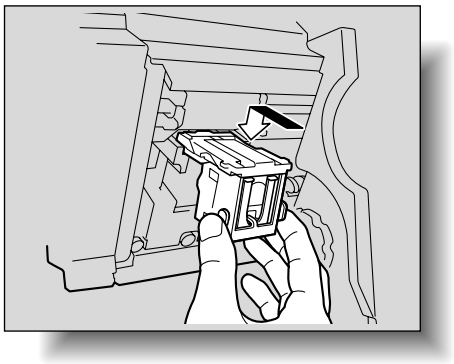

13 ゆっくりステープルユニットを元の位置にもどします。

14 前ドアを閉じます。

9.3　ステープル針がつまったら

フィニッシャーでステープル針づまりになると、下図のメッセージが表示されます。

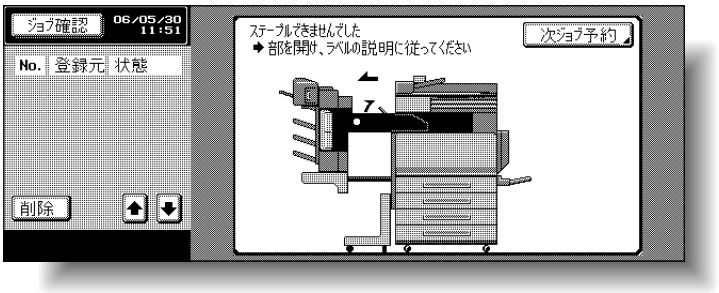

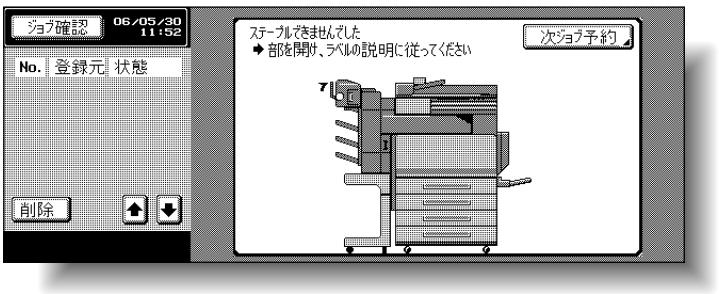

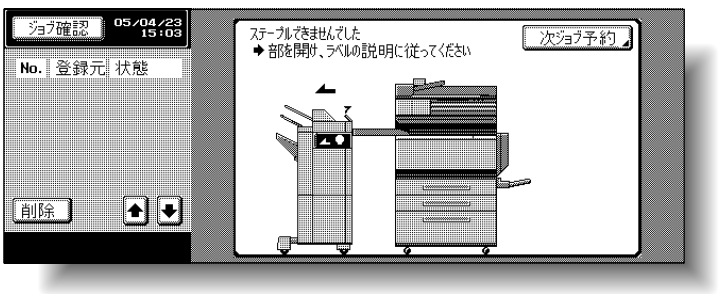

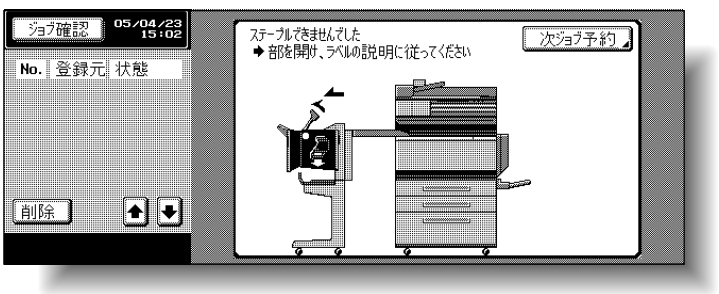

必ず守ってください

- けがをするおそれがありますので、ステープルの針づまり処理にはご注意ください。
- 針づまりになった場合は、以下の手順にしたがって処理を行ってください。無理に用紙を引き抜くと、ステープルユニットの破損の原因となります。

■ フィニッシャー FS-514 での針づまり処理のしかた

1 フィニッシャーの用紙を取り除きます。

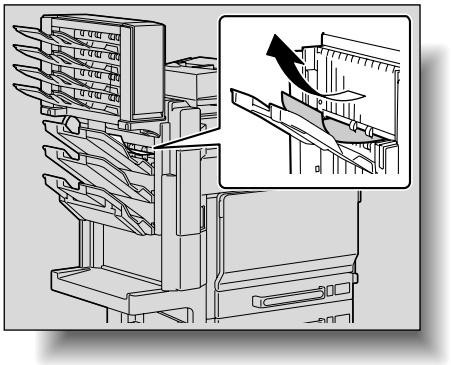

2 前カバーを開きます。

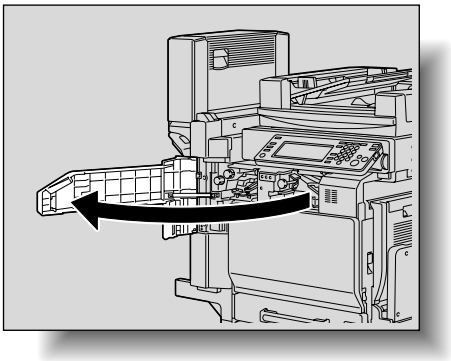

3 レバー【FN1】を上げ、【FN2】を回して用紙を取り除きます。

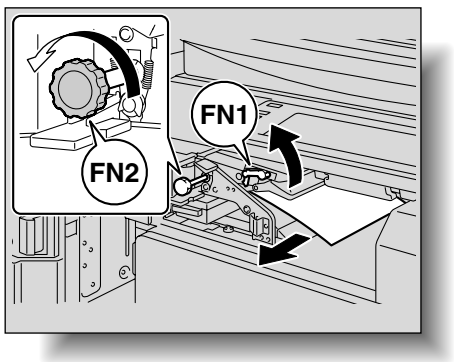

4

ガイド【FN3】を下げ、用紙を取り除きます。

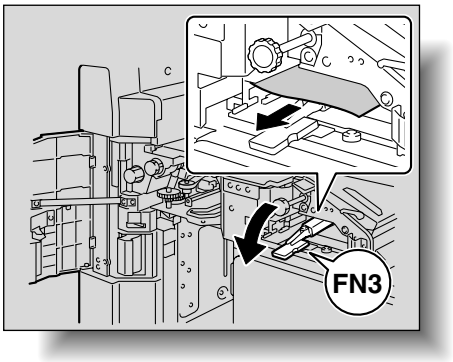

❍ パンチキット装着時は、パンチボックス【FN3.1】を引き出してから行います。

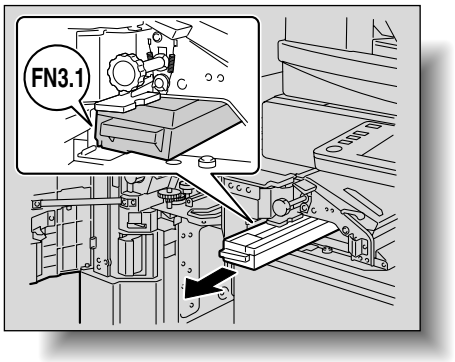

5

ガイド【FN3】を元にもどします。

❍ パンチキット装着時は、パンチボックス【FN3.1】を元にもどします。

6

ダイアル【FN4】を回して用紙を送り、搬送カバーを開いて用紙を取り除きます。

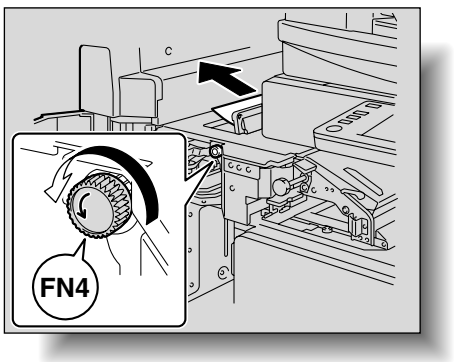

7 ダイアル【FN5】または【FN6】を回して用紙を取り除きます。

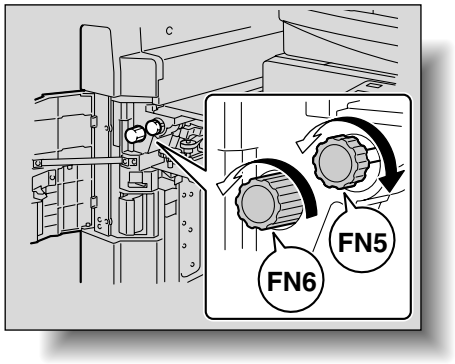

8 ダイアルを左側に回して、ステープラを手前に寄せます。

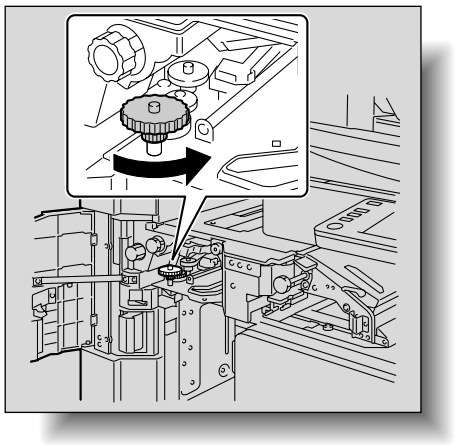

9

ステープルホルダを取り出します。

❍ ステープルホルダを手前に引いて取り出します。

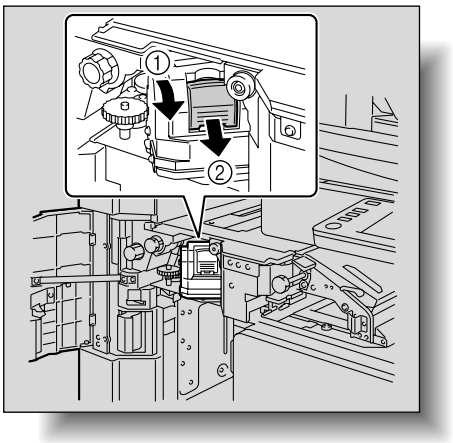

10

ステープルホルダのガイドを上に押し上げ、針シートを 1 枚引き抜きます。

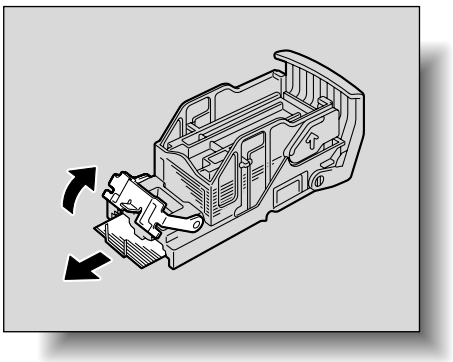

11

ステープルホルダのガイドを元にもどします。

必ず守ってください

ステープルカートリッジの青色の部分以外には触れないでください。

12 ステープルホルダを取り付け部のレールに沿わせて挿入します。

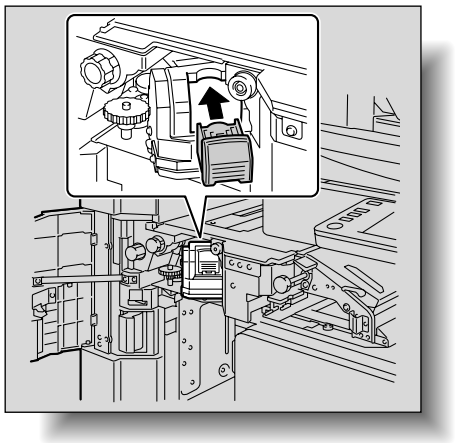

❍ ステープルホルダが奥までしっかり固定されていることを確認してください。

13 前ドアを閉じます。

必ず守ってください

針づまり処理を行ってもステープルされない場合は、サービス実施店にご連絡ください。

■ 中綴じ機での針づまり処理のしかた

1 前カバーを開きます。

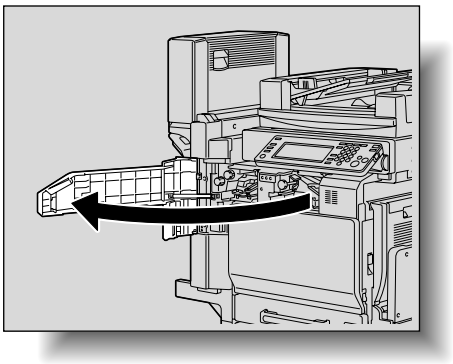

2 レバー【FN1】を上げ、【FN2】を回して用紙を取り除きます。

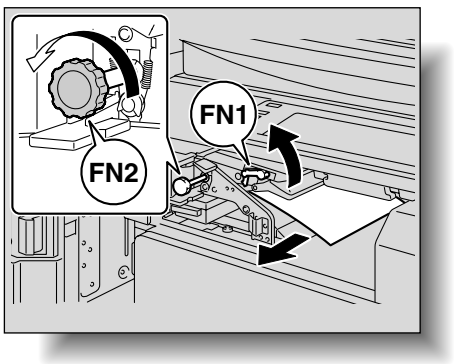

3 ガイド【FN3】を下げ、用紙を取り除きます。

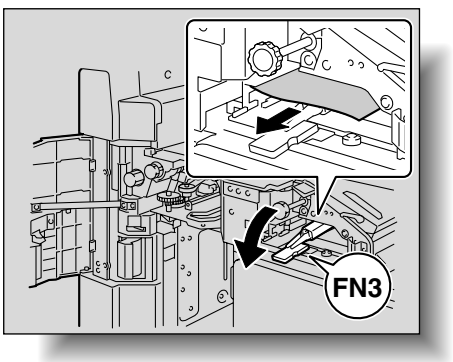

❍ パンチキット装着時は、パンチボックス【FN3.1】を引き出してから行います。

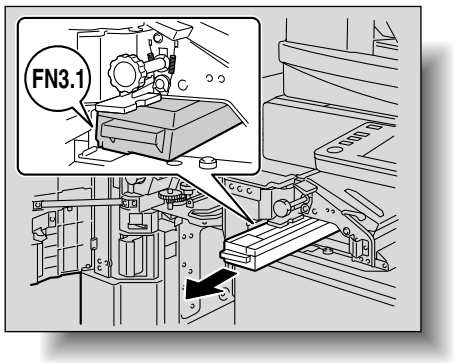

4

ガイド【FN3】を元にもどします。

❍ パンチキット装着時は、パンチボックス【FN3.1】を元にもどします。

5

ダイアル【FN4】を回して用紙を送り、搬送カバーを開いて用紙を取り除きます。

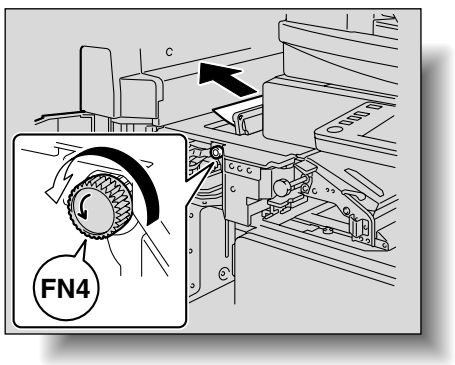

6

ダイアル【FN5】または【FN6】を回して用紙を取り除きます。

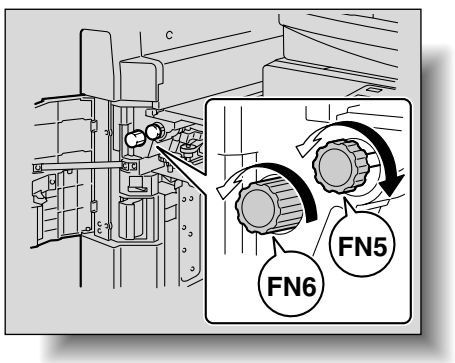

7 ジャム処理ドアを開き、用紙を取り除きます。

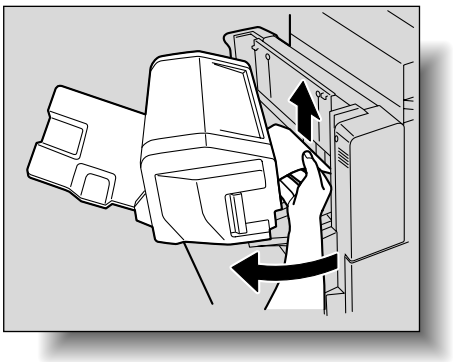

8 ジャム処理ドアを閉じます。

9 排紙トレイを持ち上げ、ステープルホルダを押し下げて取り外します。

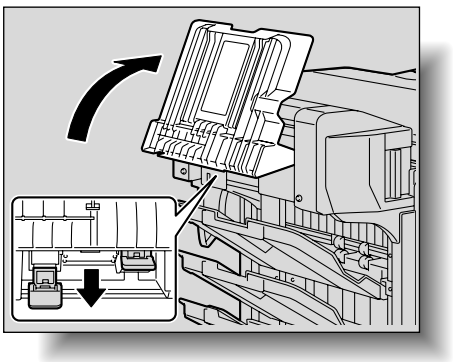

10 ステープルホルダのガイドを上に押し上げ、針シートを 1 枚引き抜きます。

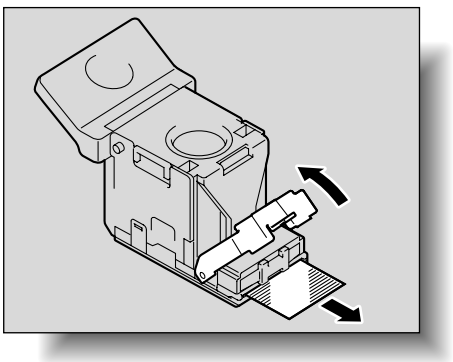

11 ステープルホルダのガイドを元にもどします。

12 ステープルホルダを差し込んで“カチッ”と音がするまで押し上げます。

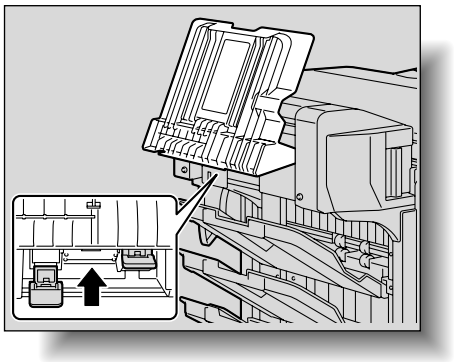

13 排紙トレイを元にもどします。

14 前ドアを閉じます。

■ フィニッシャー FS-501 の針づまり処理のしかた

1 フィニッシャーを本体から引き離します。

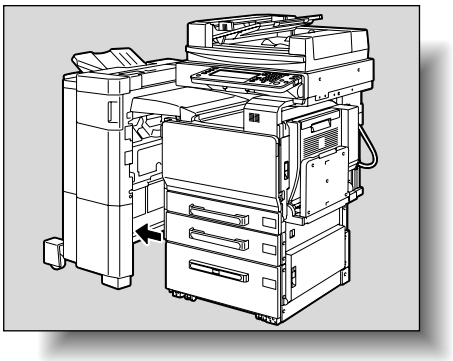

2 ステープル処理ダイアルを左側に回し、ステープラを中央に移動させます。

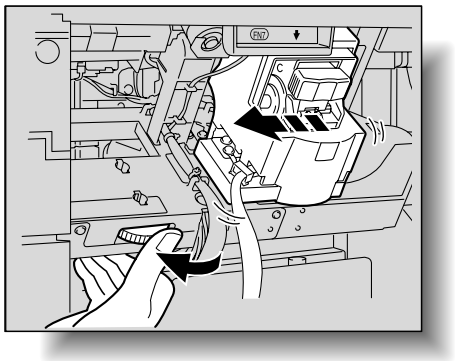

3 ステープルホルダを手前に引き抜きます。

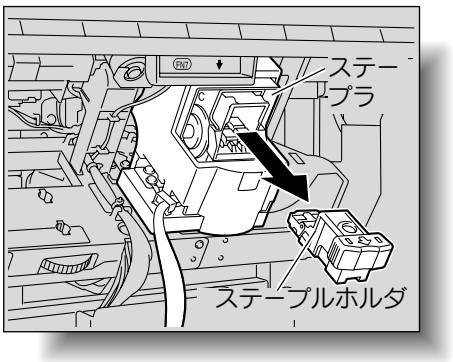

4 ステープルホルダのガイドを上に押し上げ、針シートを 1 枚引き抜きます。

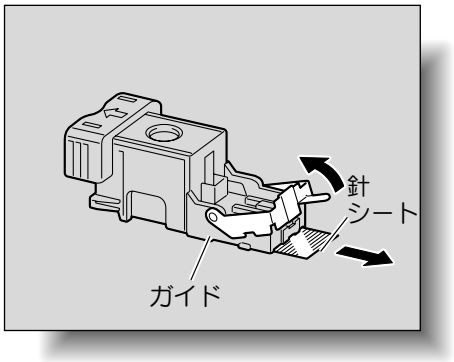

5 ガイドを元にもどします。

6 ステープルホルダを“カチッ”と音がするまで差し込みます。

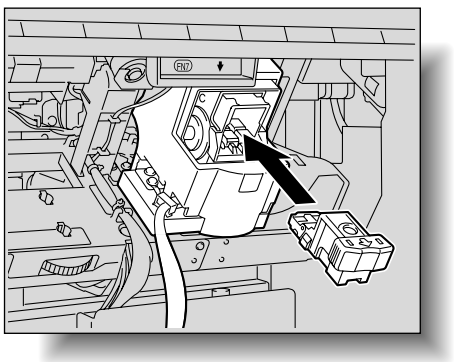

7 フィニッシャーを元にもどします。

必ず守ってください

針づまり処理を行ってもステープルされない場合は、サービス実施店にご連絡ください。

■ フィニッシャー FS-603 の針づまり処理のしかた

必ず守ってください

「ステープルできませんでした」が表示された場合は、必ず左記の手順の処理を行ってください。
左記の処理を行わず、無理に用紙を引き抜くとステープルユニットの破損の原因となります。

1 フィニッシャーを本体から引き離します。

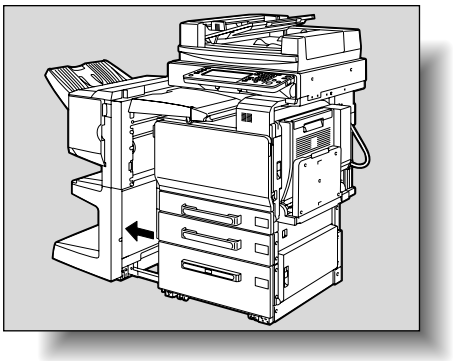

2 水平搬送ユニットカバーを開き、用紙を取り除きます。

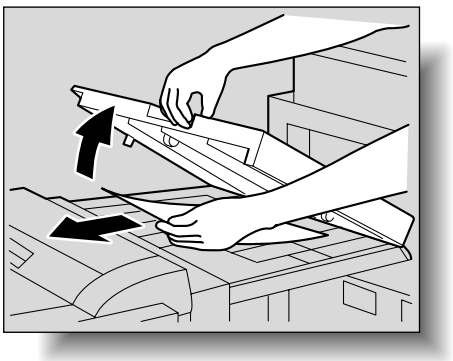

3 水平搬送ユニットカバーを閉じます。

4 フィニッシャーの紙づまり処理レバーを開き、用紙を取り除きます。

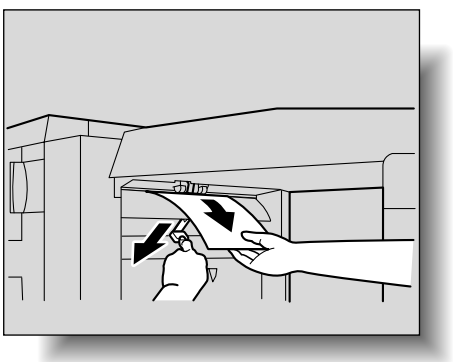

5 フィニッシャーの前ドアを開きます。

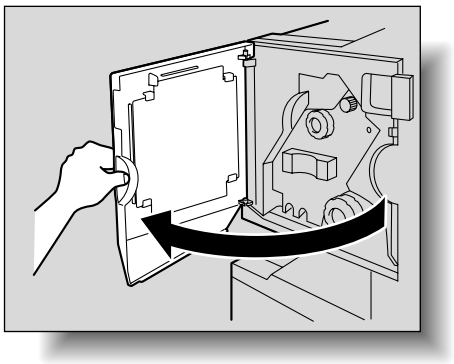

6 ユニット取り出し表示が全面青色になるように、紙づまり処理ダイアル 1 を時計方向に回します。

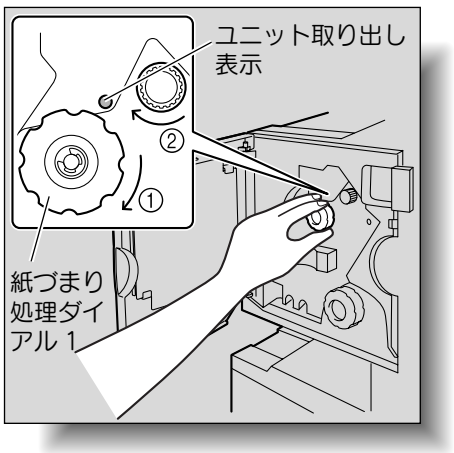

7 第 1 排紙トレイに排紙された用紙を引き抜きます。

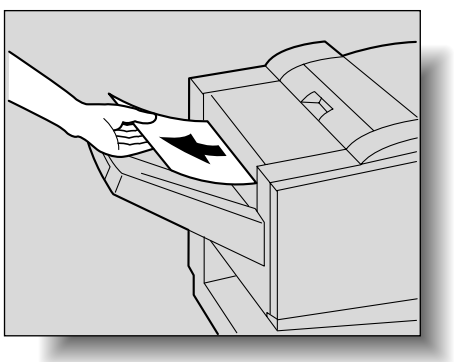

必ず守ってください

「ステープルできませんでした」が表示された場合は必ずこの処理を行ってください。
この処理を行わず、無理に用紙を引き抜くとフィニッシャーの破損の原因となります。

ひとこと

紙づまり処理ダイアル 1 を回しすぎた場合は、反時計方向に回して、微調整します。

8 右ドアを開き、搬送部に残った用紙を引き抜きます。

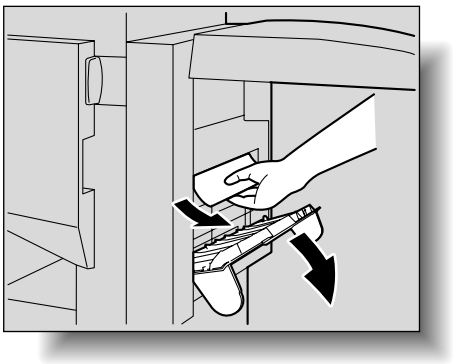

9 折り部紙づまり処理ダイアルを、時計方向に回します。手順 8 で取り出せなかった用紙を、第 2 排紙トレイに送りだし、引き抜きます。

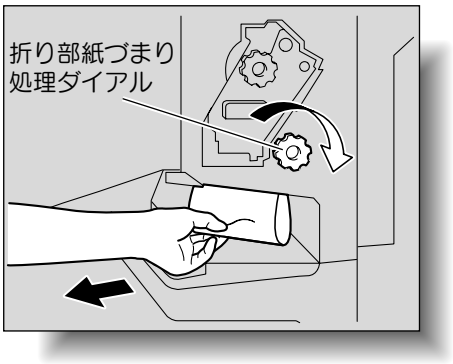

10 ステープルユニットを止まる位置まで、ゆっくりと引き出します。

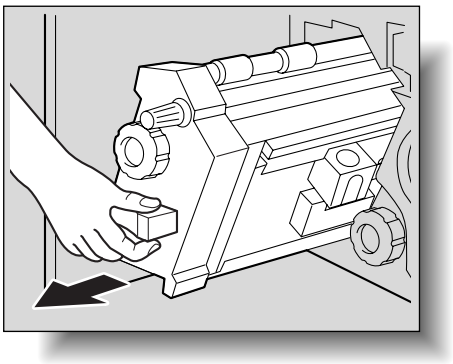

必ずお守りください

無理に用紙を引き抜かないでください。
無理に用紙を引き抜くと、折りユニットの破損の原因となります。

11 カートリッジ交換位置表示が一致するように、紙づまり処理ダイアル 2 を時計方向に回します。

ステープルカートリッジが交換位置まで移動します。

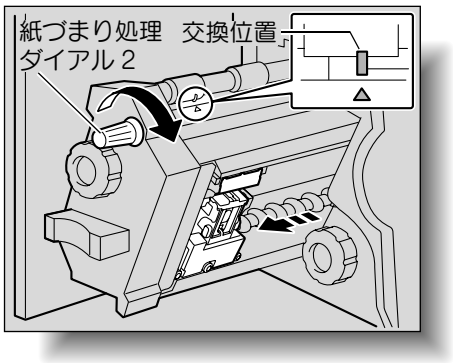

12 ステープルホルダの両側を持ち取り外します。

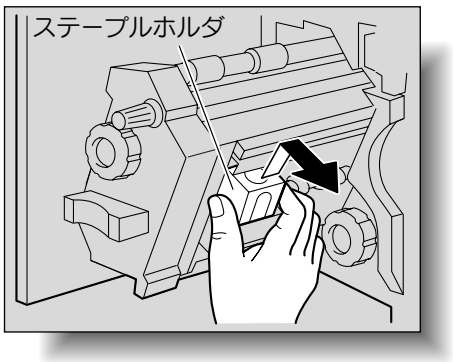

13 ステープルホルダのガイドを持ち上げます。

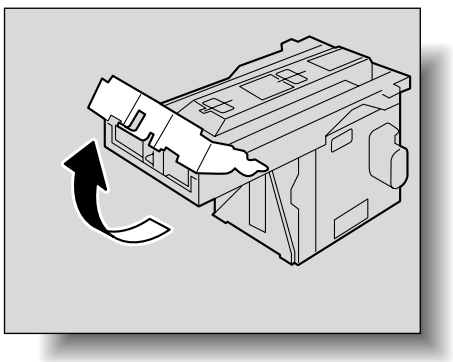

ひとこと

紙づまり処理ダイアル 2 を回しすぎてしまった場合は、紙づまり処理ダイアル 2 を反時計方向に回して、カートリッジ交換位置表示と一致するように紙づまり処理ダイアル 2 を微調整します。

14 ステープルホルダの先端につまっているステープル針2本を手前側に抜き取ります。

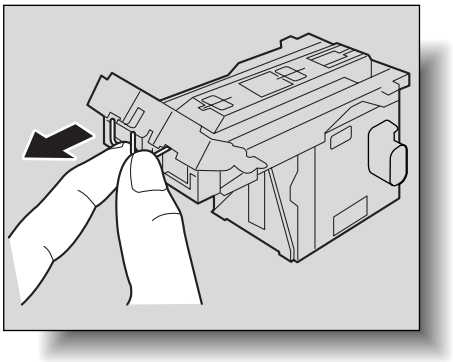

必ず守ってください

ステープル針は必ず 2 本取り除いてください。1 本しか取り除かなかった場合、次のステープルとじができない可能性があります。

15 ステープルホルダのガイドを元の位置にもどします。

16 ステープルホルダの先端を、取り付け部のレールに沿わせて挿入します。

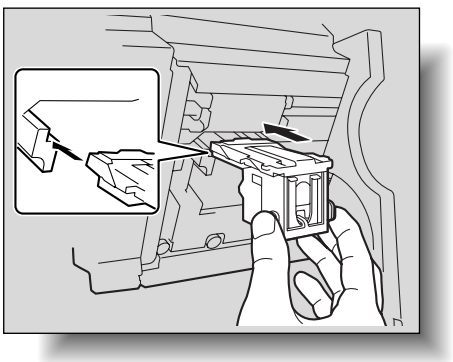

17 ステープルホルダを“カチッ”という音がするまで押し込みます。

- ステープルホルダが奥までしっかり固定されたことを確認します。

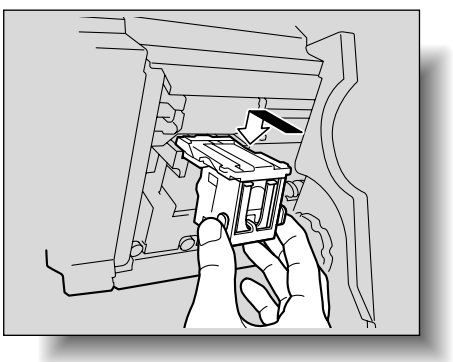

18 ゆっくりステープルユニットを元の位置にもどします。

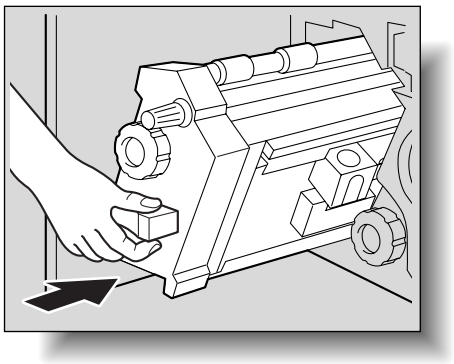

19 前ドアを閉じます。

20 フィニッシャーを元にもどします。

9.4　パンチくずを処理する

フィニッシャーにパンチキットを装着している場合、パンチくずがいっぱいになると下図のメッセージが表示されます。（ユーザ処理の場合）

<パンチ設定時の表示>



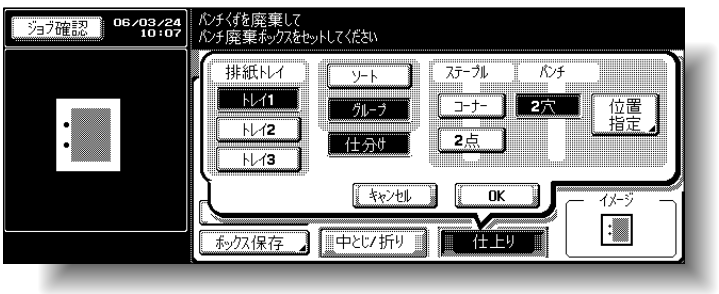

<ジョブ実行中の表示>

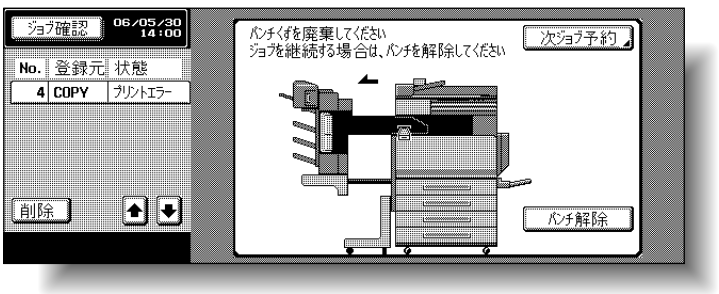

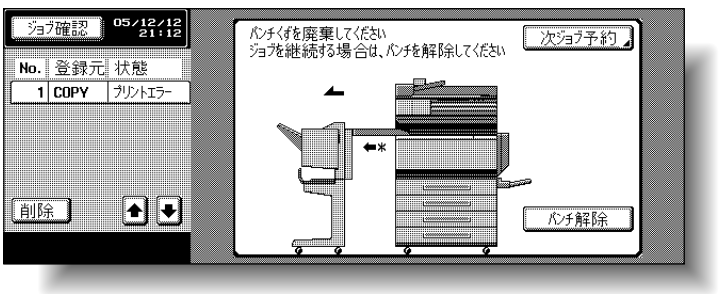

ひとこと

・パンチくずの処理のしかたについての設定は、サービス技術者が行います。詳しくは、サービス実施店にお問い合わせください。
・出荷時設定では［サービス］が設定されています。メッセージが表示された場合、速やかにサービス実施店にご連絡ください。

詳しく説明します

<ユーザ処理の場合>
ジョブ実行中にパンチくずがいっぱいになった場合、実行中のジョブは一時停止します。パンチ機能を解除せずにジョブを継続する場合は、パンチくずの処理を行ってください。パンチ機能を解除してジョブを継続する場合は、［パンチ解除］を押してください。

<サービス処理の場合>
ジョブ実行中にパンチくずがいっぱいになった場合、実行中のジョブは一時停止します。ジョブを継続する場合は［パンチ解除］を押してください。ただし、継続されたジョブはパンチされずにプリントされます。

＜拡大表示機能時の表示＞



■ フィニッシャー FS-514 のパンチくず処理のしかた

以下の手順にしたがって、パンチくずを廃棄してください。

1 前ドアを開きます。

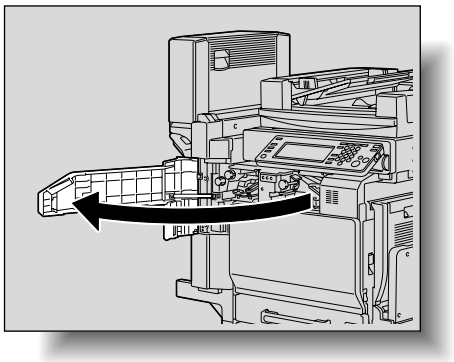

2 パンチ廃棄ボックス【FN3.1】を引出します。

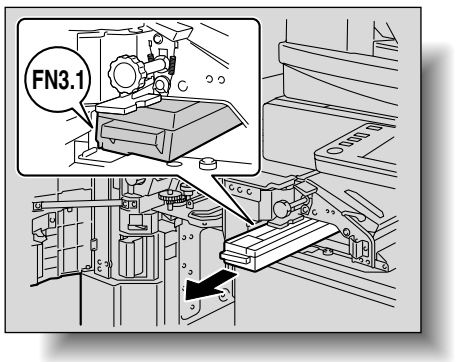

3 パンチくずを廃棄します。

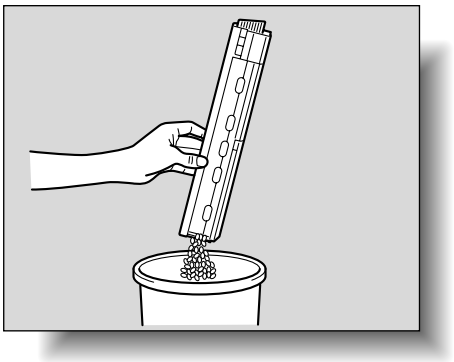

4 パンチ廃棄ボックスを元の位置にはめ込みます。

5 前ドアを閉じます。

■ フィニッシャー FS-603 のパンチくず処理のしかた

以下の手順にしたがって、パンチくずを廃棄してください。

1 フィニッシャーを本体から引き離します。

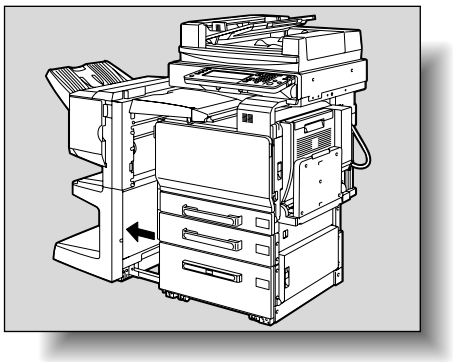

2 パンチ廃棄ボックスを引き出します。

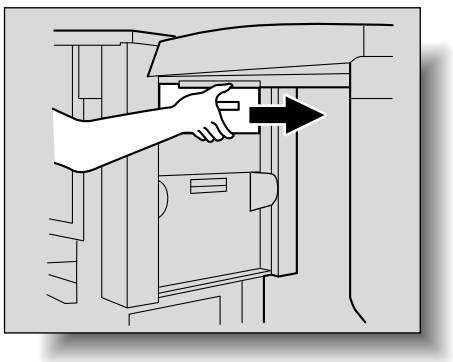

3 パンチくずを廃棄します。

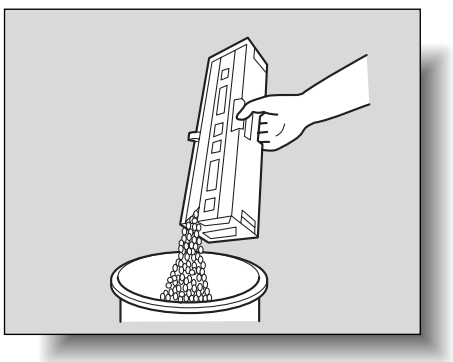

4 パンチ廃棄ボックスを元の位置に取り付けます。

5 フィニッシャーを元にもどします。

9.5　廃棄トナーボックスを交換する

廃棄トナーボックスの交換時期が近づくと、タッチパネルに下図のメッセージが表示され、交換時期をお知らせします。（ユーザ交換の場合）



廃棄トナーボックスの交換時期になると、交換時期メッセージが表示され、本機は停止します。（ユーザ交換の場合）

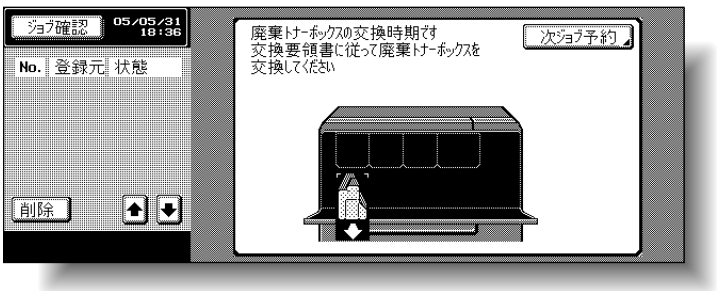

＜拡大表示機能時の表示＞
交換時期になると下図が表示されます。

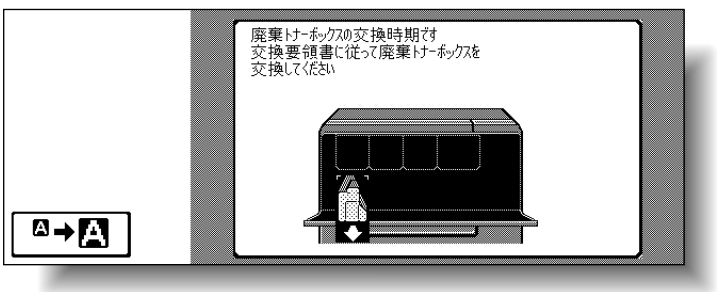

A→A を押すと、下図のメッセージが表示されます。

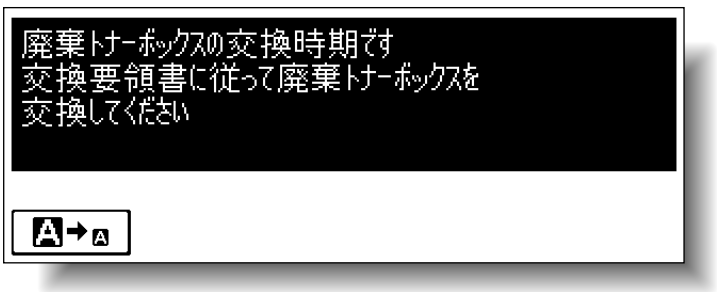

ひとこと

メッセージが表示されたら、保守契約にしたがって各消耗品および交換部品の交換の準備を行ってください。

詳しく説明します

「まもなく廃棄トナーボックスの交換時期です」が点灯してから、「交換時期です」が点灯するまでのプリント枚数は、プリント条件および各消耗品／交換部品によって異なります。

以下の手順にしたがって、廃棄トナーボックスを交換してください。

1 前ドアを開きます。

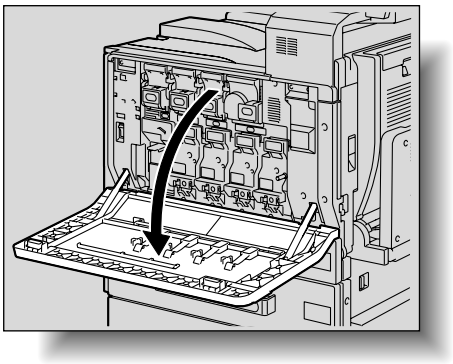

2 廃棄トナーボックス解除レバーを押します。

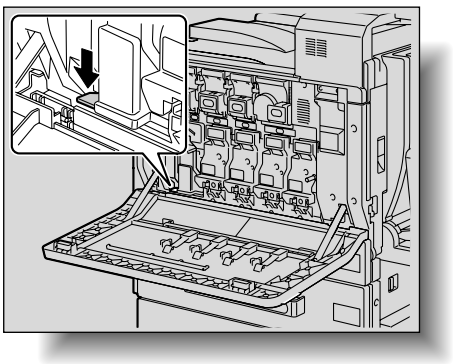

3 廃棄トナーボックスを取り外します。

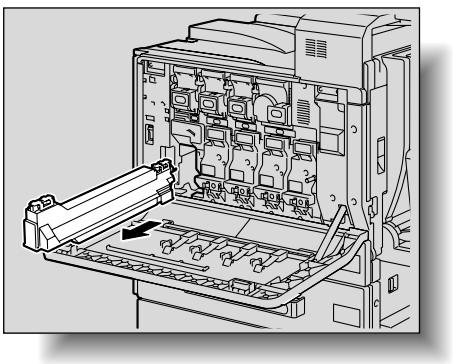

必ず守ってください

取り外した廃棄トナーボックスを傾けて放置しないでください。廃棄トナーがこぼれるおそれがあります。

⚠注意

トナーまたは廃棄トナーボックスを火中に投じないでください。
トナーが飛び散り、やけどのおそれがあります。

⚠注意

トナーで本体内や衣服または手などを汚さないように注意して取り扱ってください。
トナーで手を汚してしまった場合は、水や中性洗剤などを使って洗い流してください。
目に入ってしまった場合は、すぐ水で洗い流し、医師にご相談ください。

4 新しい廃棄トナーボックスを取り付けます。

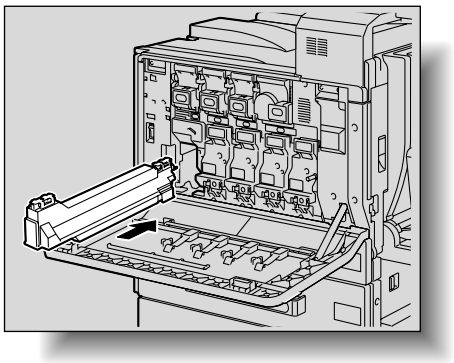

5 フィルタ 1 を取り出し、新しいフィルタ 1 と交換します。

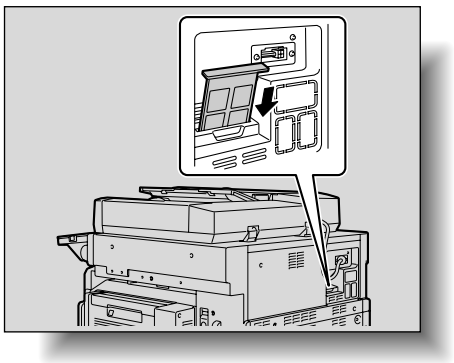

6 前ドアを閉じます。

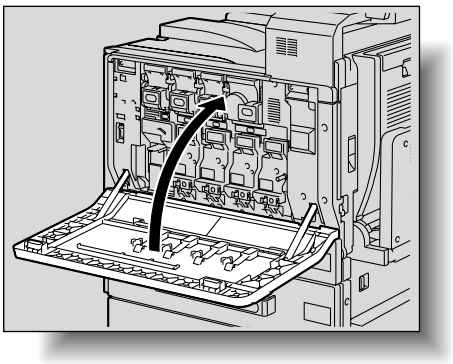

必ず守ってください

使用済みの廃棄トナーボックスはサービス実施店が回収しますので、捨てずに個装箱に入れて保管しておいてください。

第 10 章
日頃の管理

本機の日頃の管理について説明します。

10.1　清掃のしかた 10-2
10.2　カウントを確認する 10-7
10.3　「装置の定期点検時期です」と表示されたら 10-9

10.1 清掃のしかた

ここでは各部の清掃のしかたについて説明します。

■ 外装カバー

1

柔らかな布に家庭用中性洗剤をつけ、外装カバーの表面の汚れを拭き取ります。

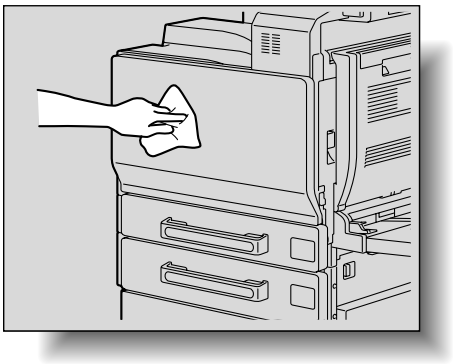

必ず守ってください

・清掃時は必ず本体の【主電源スイッチ】を OFF【○】にしてください。
・外装カバーの清掃に、ベンジンやシンナーなどの溶剤は絶対に使用しないでください。

■ 原稿ガラス

1

柔らかな布で原稿ガラスの表面を乾拭きし、汚れを拭き取ります。

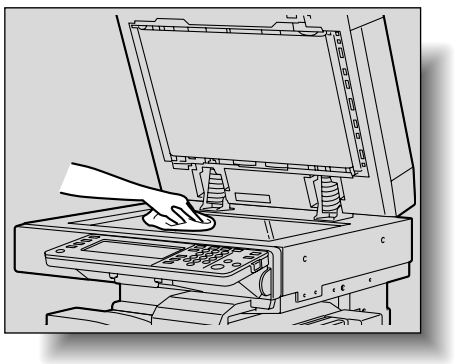

必ず守ってください

原稿ガラスの清掃に、ベンジンやシンナーなどの溶剤は絶対に使用しないでください。

■ 操作パネル

1

柔らかな布で操作パネルの表面を乾拭きし、汚れを拭き取ります。

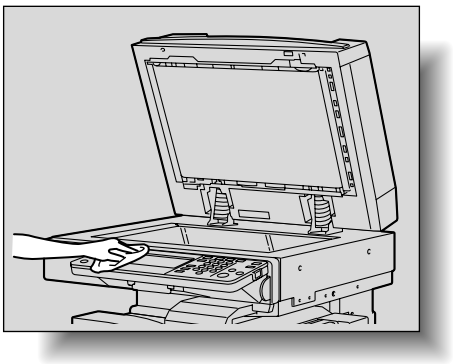

必ず守ってください

操作キー、タッチパネルを傷めるおそれがあるため、強く押さえないでください。また、家庭用中性洗剤、ガラスクリーナー、ベンジン、シンナーなどは絶対に使用しないでください。

■ 原稿送りベルト

1

柔らかな布に家庭用中性洗剤をつけ、ベルト面の汚れを拭き取ります。

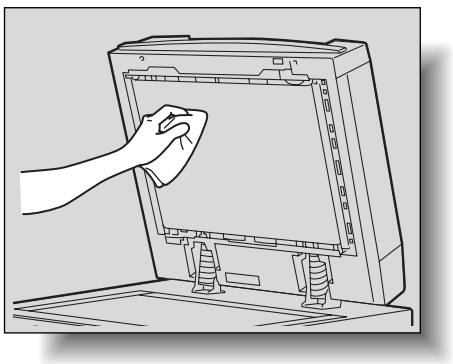

必ず守ってください

原稿送りベルトの清掃に、ベンジンやシンナーなどの溶剤は絶対に使用しないでください。

2 原稿送りベルトを持ち、左側に引き、新しいベルト面を引き出します。

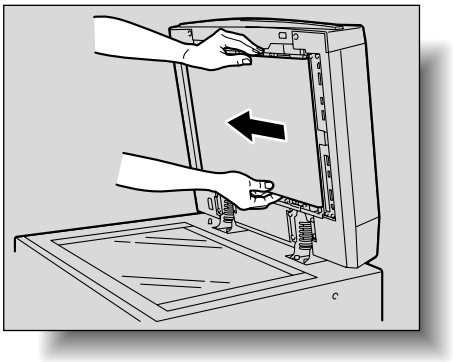

3 新しいベルト面を手順1と同様柔らかな布に家庭用中性洗剤をつけ汚れを拭き取ります。
以上の動作を繰り返し、ベルト全面の汚れを拭き取ります。

■ 原稿押えパッド

1 柔らかな布に家庭用中性洗剤をつけ、パッド面の汚れを拭き取ります。

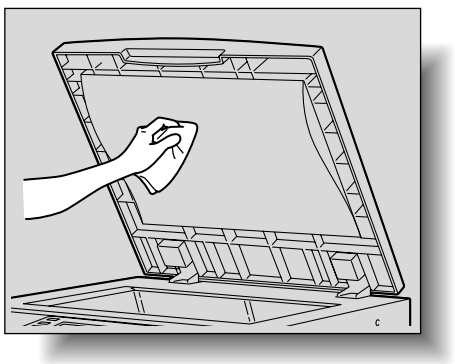

必ず守ってください

パッド面の清掃に、ベンジンやシンナーなどの溶剤は絶対に使用しないでください。

■ 給紙ローラ

1 柔らかな布で給紙ローラを乾拭きし、汚れを拭き取ります。

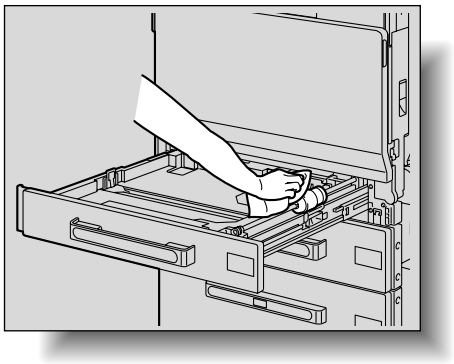

必ず守ってください

給紙ローラの清掃に、ベンジンやシンナーなどの溶剤は絶対に使用しないでください。

■ 帯電チャージャーワイヤー

帯電チャージャーワイヤーが汚れると、プリント画像にスジのような汚れが出ることがあります。以下の手順にしたがって帯電チャージャーワイヤーを清掃してください。

1 本体前ドアを開きます。

2 チャージャー清掃具を手前側に止まる位置までゆっくりと引き出します。
次に奥側に当たる位置までゆっくりと押し込みます。
上記の操作を 3 回程度行います。

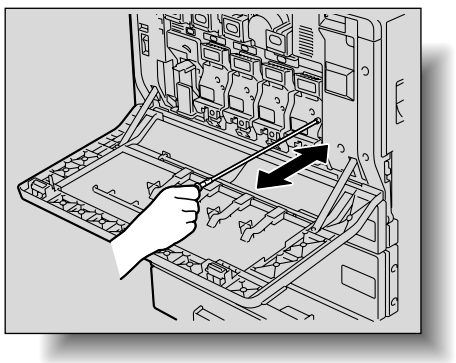

3 チャージャー清掃具を確実に押し込み、本体前ドアを閉じます。

■ プリントヘッド

プリントヘッドが汚れると、プリント画像に異常をきたすことがあります。以下の手順にしたがってプリントヘッドを清掃してください。

1 本体前ドアを開きます。

2 本体前ドアから清掃棒を取り出します。

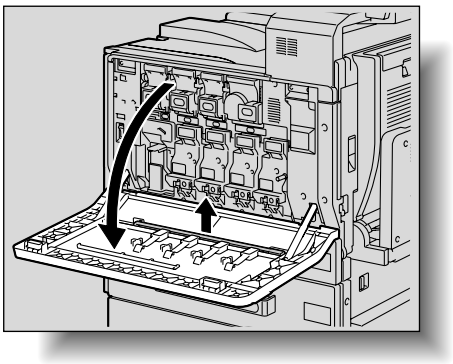

3 清掃棒をプリントヘッド清掃口に挿入して前後に 2、3 回往復します。

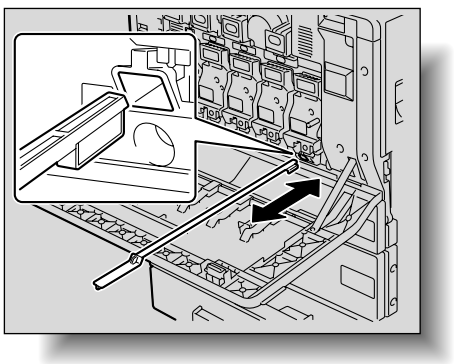

10.2 カウントを確認する

■ セールスカウンタを確認する

セールスカウンタ表示画面を表示させて、カウント開始日からのトータルカウントを確認できます。
また、カウンタリストをプリントできます。

1 【設定メニュー / カウンタ】を押します。

2 サブエリアの［詳細確認］を押します。

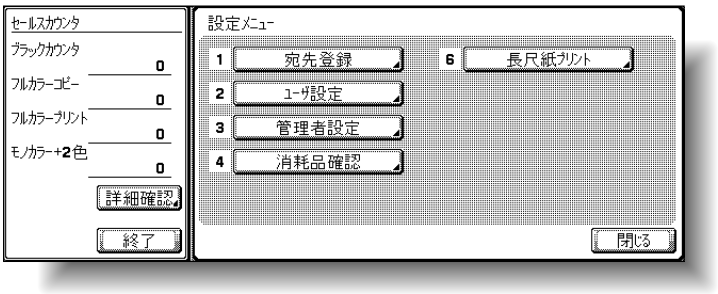

カウンタリスト表示画面が表示されます。

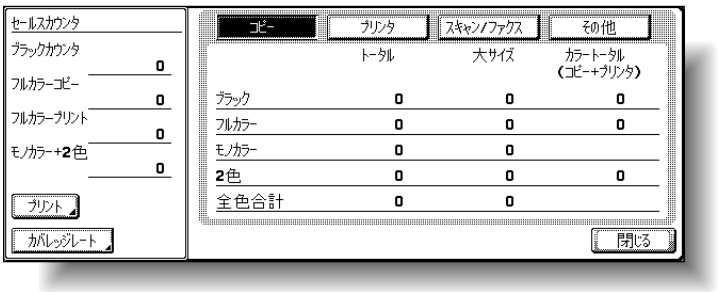

❍ カウンタリストをプリントする場合は、［プリント］を押し、用紙を選択して【スタート】を押します。

3 ［閉じる］を 2 回押します。

基本設定画面にもどります。

ひとこと

コピー／プリント中でもカウンタリスト表示画面を表示させることができます。

■ カバレッジレートを確認する

カバレッジレート表示画面ではトナーの使用率を確認できます。

1 【設定メニュー / カウンタ】を押します。

2 サブエリアの［詳細確認］を押します。

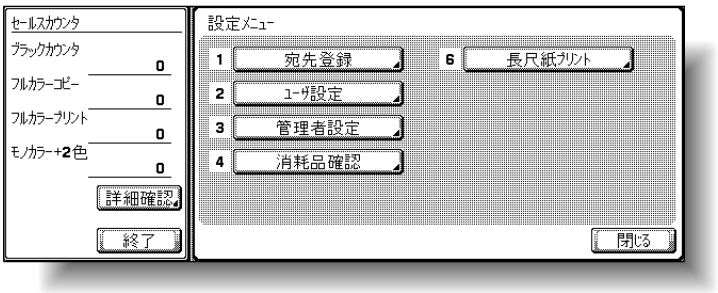

カウンタリスト表示画面が表示されます。

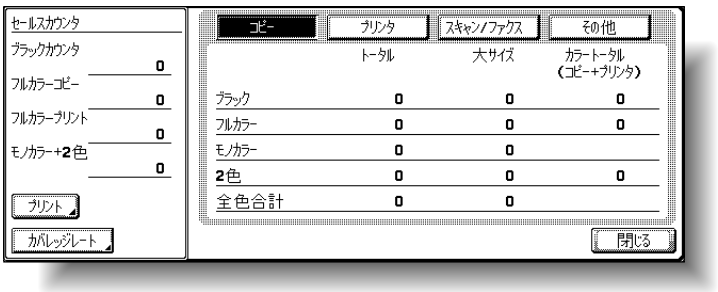

3 ［カバレッジレート］を押します。

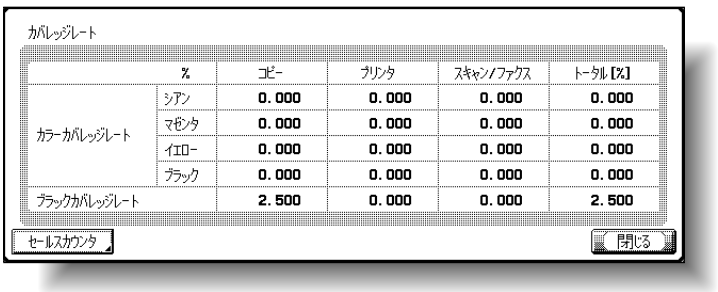

4 ［閉じる］を 2 回押します。
基本設定画面にもどります。

10.3 「装置の定期点検時期です」と表示されたら

「装置の定期点検時期です」と表示されたら、サービス実施店にご連絡し、定期点検を受けてください。



第 11 章
ジョブ確認

本機に登録されたジョブの確認、操作について説明します。

11.1　ジョブ確認画面の概要 11-2
11.2　ジョブ操作をする 11-6

11.1 ジョブ確認画面の概要

■ ジョブについて

コピーの準備をし、【スタート】を押すと、1 件のコピー動作が本機に登録されます。登録された動作をジョブと呼びます。同様に、読込み動作やスキャナ、PC プリント指示もジョブとして登録されます。

- ジョブ確認画面で、実行中のジョブやジョブ履歴を確認できます。
- 実行中リストの一番上にあるジョブからプリントされます。
- ジョブは、登録された順にジョブナンバが付けられプリントなど動作実行の順番を待ちます。

ひとこと

・ジョブナンバは識別番号です。プリント順を示す番号ではありません。またジョブナンバはジョブが削除されるまで変更されません。
・優先出力機能を使うと、指定したジョブを先にプリントできます。

■ マルチジョブ機能について

- 1 つのジョブのプリント中でも、別のジョブを登録できます。全てのジョブを合わせて最大 251 件まで登録できます。
  - ❍ 機能によるジョブ件数の詳細については下表をごらんください。

機能名	ジョブ件数
コピー	5
割込みコピー	1
スキャン	5
TWAIN（Push，Pull）	1
プリント	10
ファクス（クイック送信）	1
ファクス（メモリ送信）	50
ファクス（タイマー送信）	20
ファクス受信	100
ファクス（ポーリング受信）	1
ファクス（ポーリング送信）	1
共用	56
合計	251

※ 上記数値はあくまでも参考値であり、各設定条件により実際の値とは異なる場合があります。

- 1 つのジョブのプリントが完了すると、次に登録されたプリントジョブを自動的に開始します。

ひとこと

プリントジョブ、スキャナ送信ジョブ、ファクス送信ジョブ、受信／保存ジョブ全てを含めて 251 件まで登録できます。

■ ジョブ確認画面について

- ジョブ確認画面は以下の機能ごとに表示されます。
  - ❍ プリント :
    コピー、PC プリント、受信ファクスのプリントのジョブリストです。
  - ❍ スキャナ送信 :
    スキャナ送信のジョブリストです。
  - ❍ ファクス送信 :
    送信ファクスのジョブリストです。
  - ❍ 受信 / 保存 :
    受信ファクス、プリント受信ボックスに蓄積した場合のジョブリストです。

各機能切換えは、どのジョブ確認画面でも行えます。ただし、設定変更中に切換えたときは、その設定は取消されます。

- 各機能のジョブリストは、それぞれ実行中リストと履歴リストがあります。
  - ❍ 実行中リスト :
    登録済みジョブ、現在実行中のジョブのリストです。現在の状況を確認できます。
  - ❍ 履歴リスト :
    動作終了ジョブのリストです。エラーなどで実行できなかったジョブも含みます。ジョブ履歴、実行結果を確認できます。
- 実行中リストと履歴リストは、表示するジョブの種類を選択できます。例えば、プリント画面の実行中リストの場合は蓄積ジョブまたは動作中ジョブから、履歴リストの場合は消去ジョブ、終了ジョブ、全ジョブから選択できます。画面によって選択できるジョブの種類は異なります。

ひとこと

出荷時設定では、ジョブ確認画面の初期表示は［プリント実行中］が設定されています。



ジョブ確認初期表示の設定については、「<ジョブ確認初期表示>」(p. 12-20)をごらんください。

- ジョブ確認画面の各キーのはたらきは、以下のとおりです。

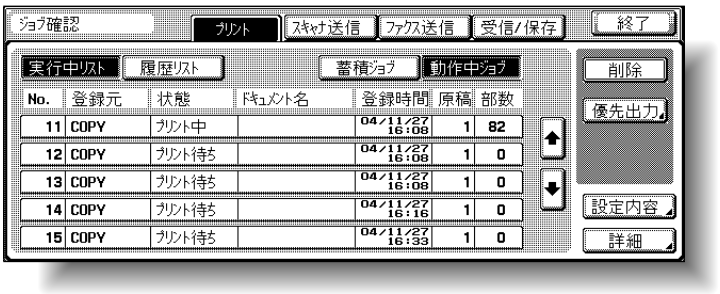

名称		説明
［プリント］	反転表示されているキーが、現在表示されているジョブリストの条件を示しています。	ジョブ確認のプリント画面に切換わります。
［スキャナ送信］		ジョブ確認のスキャナ送信画面に切換わります。詳しくは、「ユーザーズガイド ネットワーク／スキャナ機能編」をごらんください。
［ファクス送信］		ジョブ確認のファクス送信画面に切換わります。詳しくは、「ユーザーズガイド ファクシミリ機能編」、「ユーザーズガイド ネットワークファクス編」をごらんください。
［受信 / 保存］		ジョブ確認の受信 / 保存画面に切換わります。詳しくは、「ユーザーズガイド ファクシミリ機能編」、「ユーザーズガイド ネットワークファクス編」をごらんください。
［実行中リスト］		履歴リストから実行中リストに切換わります。現在実行中のジョブとプリント待ち（待機中）ジョブが表示されます。
［履歴リスト］		実行中リストから履歴リストに切換わります。実行済みジョブが表示されます。
［蓄積ジョブ］［動作中ジョブ］（プリント機能実行中リスト画面の場合に表示）		ジョブリストに表示するジョブの種類を指定できます。キーを押すと機能が切換わります。 キーの内容は、機能や実行中／履歴リストによって異なります。
［終了］		ジョブ確認機能は解除され、［ジョブ確認］を押す前の画面にもどります。
［削除］*1		実行中リストのジョブを削除できます。詳しくは、「ジョブを削除する」（p. 11-6）をごらんください。

名称	説明
[優先出力]（プリント画面実行中リストの場合に表示）	プリント中ジョブの次にプリントするジョブを変更できます。詳しくは、「優先出力の設定をする」（p. 11-16）をごらんください。 ここに表示されるキーは、画面や実行中／履歴リストによって異なります。
[設定内容] *1	実行中リストのジョブの設定を確認できます。詳しくは、「ジョブの設定内容を確認する」（p. 11-8）、をごらんください。
[詳細]	実行中／履歴リストのジョブの状態、実行結果、エラー詳細、ユーザ名、登録時間、終了時間、原稿枚数、部数などを確認できます。詳しくは、「ジョブの詳細確認をする」（p. 11-9）をごらんください。
[▲] [▼]	ジョブの件数が、1 度に表示できる件数（5 件）を超えた場合にキーを押すと、現在表示されているジョブよりプリント順位の高いジョブ、またはプリント順位の低いジョブを表示します。

*1 実行中リストを表示しているときに表示されます。

プリント画面の内容は以下のとおりです。

名称	説明
No.	ジョブの登録時につけられる、ジョブの識別番号を表示します。
登録元	ジョブの種類を表示します。コピージョブは“COPY”と表示されます。
状態（実行中リストのみ）	ジョブの状態を表示します。
ドキュメント名	PC プリントジョブ時にファイル名を表示します。 ユーザ認証時は、他のユーザにはドキュメント名を表示しません。 機密文書の場合、ドキュメント名は表示しません。
登録時間	ジョブの登録時間を表示します。
原稿	原稿枚数を表示します。
部数	プリント枚数を表示します。 実行中リストでは、ジョブが「プリント中」になるとプリント枚数をカウントします。
実行結果（履歴リストのみ）	ジョブの実行結果（正常終了、エラー消去、ユーザ消去、モード解除）を表示します。

11.2 ジョブ操作をする

■ ジョブを削除する

登録されたジョブやプリント中のジョブ（動作中リストのジョブ）を削除できます。

1 基本設定画面の［ジョブ確認］を押します。



ジョブ確認画面が表示されます。

2 プリント画面で削除したいジョブを表示させます。

3 削除したいジョブを選択し、［削除］を押します。

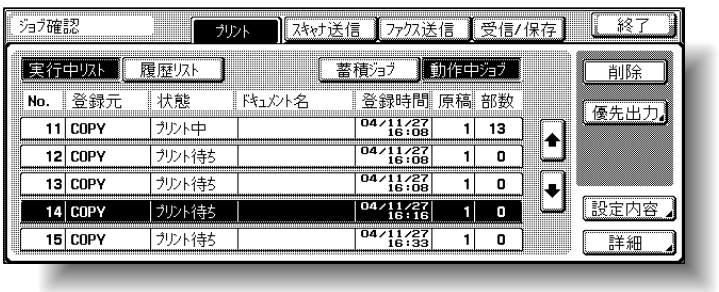

削除確認画面が表示されます。

ひとこと

ユーザ認証を行っている場合に、他のユーザがジョブを削除できない設定をしていると、削除できません。

ひとこと

履歴リストのジョブは削除できません。

詳しく説明します

・削除したいジョブが表示されていないときは、［▲］または［▼］で、表示を切換えます。
・ジョブを間違えて選択したときは、ジョブを押しなおすか、反転されたキーをもう一度押すと選択は取り消されます。

4 内容を確認し、該当ジョブであれば、［はい］を押します。



［削除］を押す前の画面にもどり、実行中リストからジョブが削除されます。

5 ［終了］または【リセット】を押します。

［ジョブ確認］を押す前の画面にもどります。

詳しく説明します

削除を中断する場合は、［いいえ］を押します。

■ ジョブの設定内容を確認する

登録されたジョブやプリント中のジョブ、プリント待ち、蓄積ジョブなどの設定内容を確認できます。

1 基本設定画面の［ジョブ確認］を押します。
ジョブ確認画面が表示されます。

2 設定内容を確認したいジョブを表示させます。

3 確認したいジョブを選択し、［設定内容］を押します。
設定内容画面が表示されます。

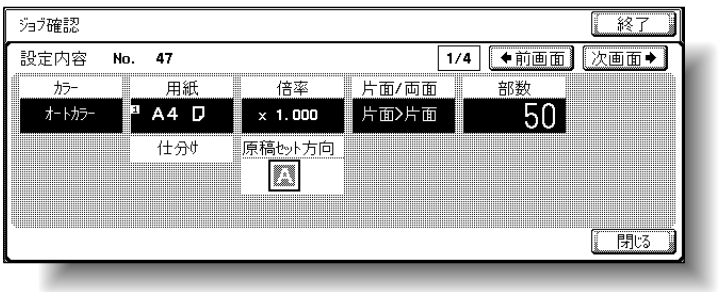

4 設定内容の確認が終了したら、［閉じる］、［終了］、【リセット】のいずれかを押します。
- ［閉じる］を押すと、［設定内容］を押す前の画面にもどります。
- ［終了］または【リセット】を押すと、基本設定画面にもどります。

詳しく説明します

ジョブを間違えて選択したときは、ジョブを押しなおすか、反転されたキーをもう一度押すと選択は取り消されます。

詳しく説明します

- 設定内容画面の内容、画面数は、ジョブによって異なります。
- ［←前画面］の左の数字の分子が現在表示されている画面番号、分母が総画面数を示しています。
- ［←前画面］を押すと 1 つ前の画面に、［次画面→］を押すと次の画面に切換わります。

■ ジョブの詳細確認をする

ジョブ確認画面で、以下の内容を確認できます。

- プリント画面
  状態（受信中、プリント待ち、プリント中、プリント停止、プリントエラー、蓄積中）*1、実行結果（正常終了、エラー消去、ユーザ消去、モード解除）*2、エラー詳細 *2、ファイル名、ユーザ名、登録時間、終了時間、原稿枚数、部数、排紙先
- スキャナ送信画面
  状態（送信中、ダイアル中、送信待ち）*1、実行結果（正常終了、エラー消去、ユーザ消去）*2、エラー詳細 *2、宛先、送信種別、ユーザ名、登録時間、終了時間、原稿枚数、ファイル名、宛先件数（分子：送信中ジョブ件数 分母：設定宛先件数）*3
- ファクス送信画面
  状態（送信中、送信待ち、ダイアル中、リダイアル待ち）*1、実行結果（正常終了、エラー消去、ユーザ消去、モード解除）*2、エラー詳細（エラー内容）*2、宛先、送信方法、ユーザ名、通信番号、登録時間、開始時間 *4、終了時間、通信時間、原稿枚数、通信枚数、宛先件数（分子：送信中ジョブ件数 分母：設定宛先件数）*3
- 受信 / 保存画面
  登録ジョブの詳細状況、状態（受信中、ダイアル中）*1、実行結果（正常終了、エラー消去、ユーザ消去、モード解除）*2、エラー詳細 *2、受信ボックス（ボックス番号 / ボックス名）、ユーザ名、登録時間、原稿枚数、コピー、排紙先、ファイル名

*1 実行中リストのジョブのみ表示
*2 履歴リストのジョブのみ表示
*3 実行中リストの複数宛先へ送信ジョブのみ表示
*4 タイマー送信ジョブのみ表示

1 基本設定画面の［ジョブ確認］を押します。
ジョブ確認画面が表示されます。

2 詳細確認をしたいジョブを表示させます。

3 詳細確認をしたいジョブを選択し、［詳細］を押します。

詳細確認画面が表示されます。

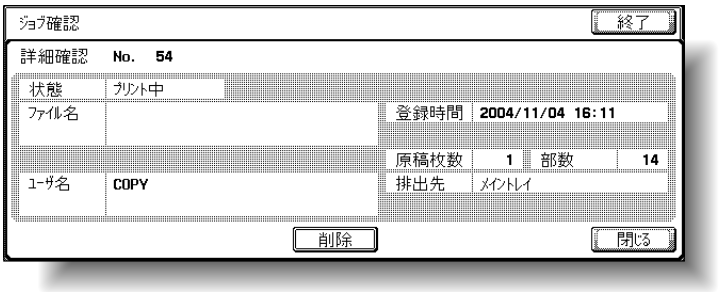

詳しく説明します

ジョブを間違えて選択したときは、ジョブを押しなおすか、反転されたキーをもう一度押すと選択は取り消されます。

4 確認が終了したら、［閉じる］、［終了］、【リセット】のいずれかを押します。

- ［閉じる］を押すと、［詳細］を押す前の画面にもどります。
- ［終了］または【リセット】を押すと、基本設定画面にもどります。

詳しく説明します

・登録されたジョブまたは実行中のジョブの詳細確認画面で、［削除］を押すとジョブを削除できます。
・スキャナ送信画面、ファクス送信画面の詳細確認画面で［詳細］が表示されたら、同報宛先で送信した複数の宛先詳細情報があります。［詳細］を押すと確認できます。

■ 実行中リスト（蓄積ジョブまたは動作中ジョブ）を表示する

コピー機能、PC プリント機能、ファクス機能の受信プリントの実行中リストが表示されます。

1 基本設定画面の［ジョブ確認］を押します。

ジョブ確認画面が表示されます。

2 目的のリストのキーを押します。

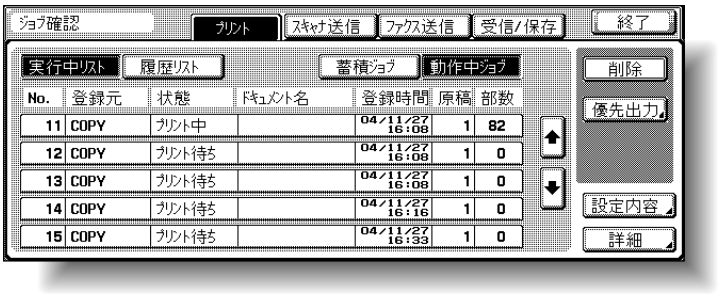

- 蓄積ジョブ：蓄積ジョブだけを表示
- 動作中ジョブ：動作中ジョブだけを表示

参照

各キーのはたらきについては、「ジョブ確認画面について」（p. 11-3）をごらんください。

参照

- 蓄積ジョブ確認画面では、蓄積ジョブを 1 部プリントして確認できます。詳しくは、「蓄積ジョブを 1 部プリントして確認する」（p. 11-13）をごらんください。
- 蓄積ジョブ確認画面では、蓄積ジョブをプリントできます。詳しくは、「蓄積ジョブをプリントする」（p. 11-14）をごらんください。
- 動作中ジョブ確認画面で［優先出力］を押すと、目的のジョブを優先出力できます。詳しくは、「優先出力の設定をする」（p. 11-16）をごらんください。

■ 履歴リストを表示する

1 基本設定画面の［ジョブ確認］を押します。
ジョブ確認画面が表示されます。

2 ［履歴リスト］を押します。
プリントの履歴リスト画面が表示されます。

3 目的のリストのキーを押します。

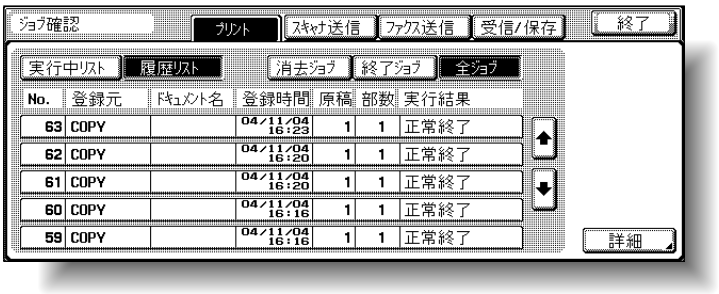

- 消去ジョブ : 終了前に消去したジョブだけを表示
- 終了ジョブ : 正常終了したジョブだけを表示
- 全ジョブ : 全てのジョブを表示

■ 蓄積ジョブを 1 部プリントして確認する

確認のために蓄積ジョブを 1 部プリントできます。

蓄積ジョブリストには、確認コピー中にシステムオートリセットが機能したジョブや、ボックス機能の確認プリントジョブなどが表示されます。

1 プリントの実行中リストの蓄積ジョブ確認画面を表示します。

2 ［蓄積解除］を押します。

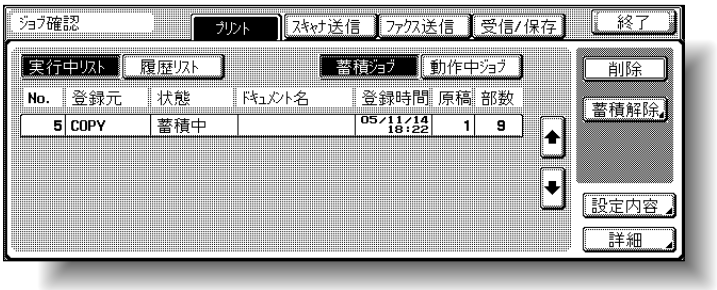

蓄積解除画面が表示されます。

3 ジョブリストから確認プリントをするジョブを選択し、［確認プリント］を押します。

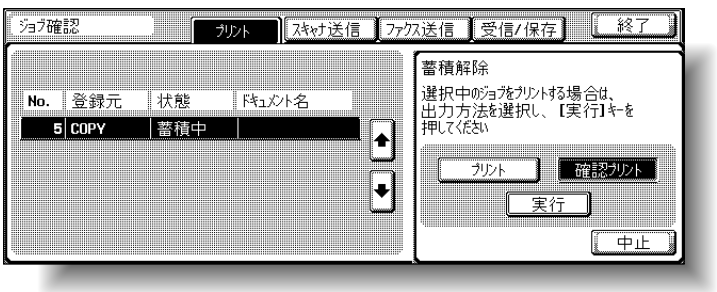

4 ［実行］を押します。

❍ 1 部プリントされますので、プリント結果を確認します。

参照

表示のしかたは、「実行中リスト（蓄積ジョブまたは動作中ジョブ）を表示する」（p. 11-11）をごらんください。

詳しく説明します

- 蓄積解除をしたいジョブが表示されていないときは、［▲］または［▼］で、表示を切換えます。
- ジョブを間違えて選択したときは、選択したジョブをもう一度押すと選択は取消されます。
- 確認プリントを中止する場合は、【ストップ】を押します。
- 設定を変更したい場合は、蓄積解除画面で［設定変更］を押します。詳しくは、「蓄積ジョブをプリントする」（p. 11-14）をごらんください。

■ 蓄積ジョブをプリントする

蓄積を解除し、ジョブをプリントします。

1 プリントの実行中リストの蓄積ジョブ確認画面を表示します。

2 ［蓄積解除］を押します。

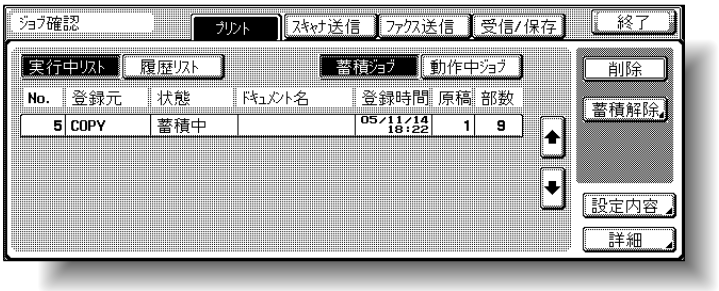

蓄積解除画面が表示されます。

3 ジョブリストから蓄積解除をするジョブを選びます。

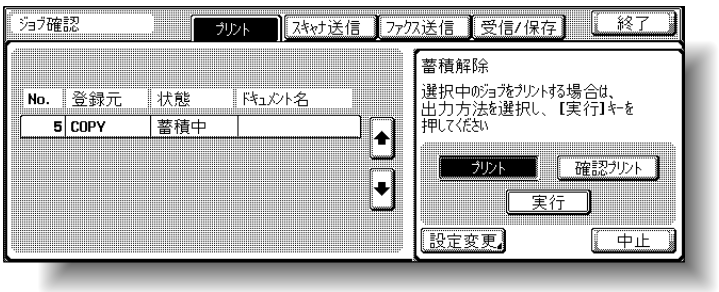

❍ 設定されているコピー条件を変更しない場合は、手順 6 へ進みます。

4 ［設定変更］を押します。

設定変更画面が表示されます。

参照

表示のしかたは、「実行中リスト（蓄積ジョブまたは動作中ジョブ）を表示する」（p. 11-11）をごらんください。

詳しく説明します

- 蓄積解除をしたいジョブが表示されていないときは、［▲］または［▼］で、表示を切換えます。
- ジョブを間違えて選択したときは、ジョブを押しなおすか、選択したジョブをもう一度押すと選択は取消されます。

ひとこと

［設定変更］を表示するには、［プリント］を押します。

5 設定変更画面でコピー条件を変更して、[OK] を押します。

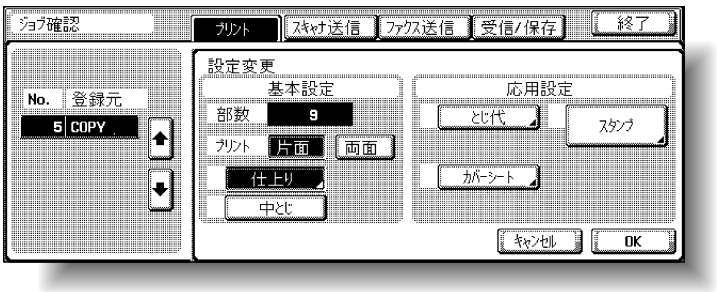

6 蓄積解除画面で［実行］を押します。

蓄積ジョブは動作中ジョブリストに表示され、プリントされます。

参照

各設定方法については、各設定の説明ページをごらんください。

詳しく説明します

［キャンセル］を押すと設定は変更されません。

詳しく説明します

- 確認プリントをしたい場合は、p. 11-13 をごらんください。
- 蓄積解除を中止する場合は、［中止］を押します。

■ 優先出力の設定をする

プリント中のジョブの次にプリントするジョブを変更できます。

原則

管理者設定のジョブ優先順位変更を禁止に設定している場合は、[優先出力] は表示されず、優先出力は設定できません。

1 プリントの実行中リストの動作中ジョブ確認画面を表示します。

2 [優先出力] を押します。

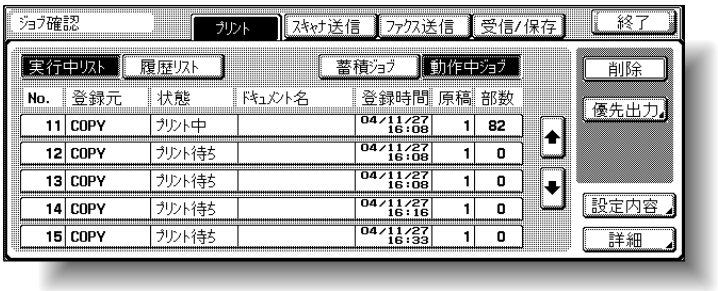

優先出力画面が表示されます。

3 ジョブリストの優先出力をしたいジョブを押して反転させてから、[実行] を押します。

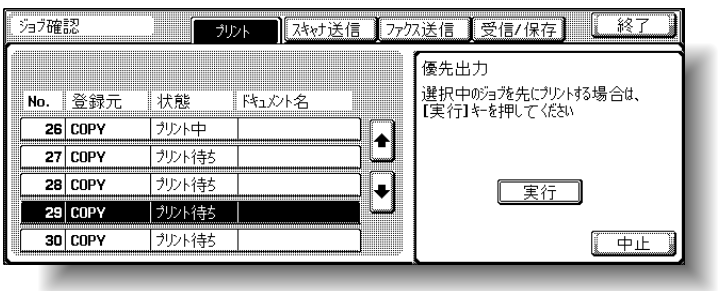

選択したジョブがリストの一番上に移動し、プリントを開始します。

詳しく説明します

- プリント中のジョブが割込み可能な設定の場合は、プリントを中断して優先出力ジョブをプリントします。中断されたジョブは、割込んだジョブのプリントが完了すると自動的にプリントを再開します。
- プリント中のジョブが割込み不可な設定の場合（割込みコピー中、および優先出力中）は、現在のプリントの完了後に割込みプリントを開始します。

参照

表示のしかたは、「実行中リスト（蓄積ジョブまたは動作中ジョブ）を表示する」（p. 11-11）をごらんください。

詳しく説明します

- 優先出力をしたいジョブが表示されていないときは、[▲] または [▼] で、表示を切換えます。
- ジョブを間違えて選択したときは、ジョブを選択しなおすか、選択したジョブをもう一度押すと選択は取消されます。
- 優先出力を中止する場合は、[中止] を押します。

第 12 章
設定メニュー

日頃の使い方に合わせて、本機の設定を変更、管理する方法について説明します。

12.1　設定メニューの概要 12-2
12.2　宛先登録を選択する 12-15
12.3　ユーザ設定を選択する 12-17
12.4　管理者設定を選択する 12-25
12.5　ウィークリータイマーの設定の概要 12-43
12.6　プリンタ調整 12-44
12.7　フィニッシャ調整（FS-514）..... 12-52
12.8　フィニッシャ調整（FS-603）..... 12-60
12.9　色重ねズレの補正をする 12-64
12.10 階調補正 12-67
12.11 認証方式 12-70
12.12 ユーザ認証設定 12-76
12.13 部門管理設定 12-85
12.14 パスワード規約 12-91
12.15 セキュリティ強化設定 12-92
12.16 消耗品の状態を確認する 12-94

12.1 設定メニューの概要

■ 登録・設定項目一覧表

【設定メニュー / カウンタ】を押したときに表示されるキーを記載します。

ひとこと

各画面に表示されるキーは設定により異なります。



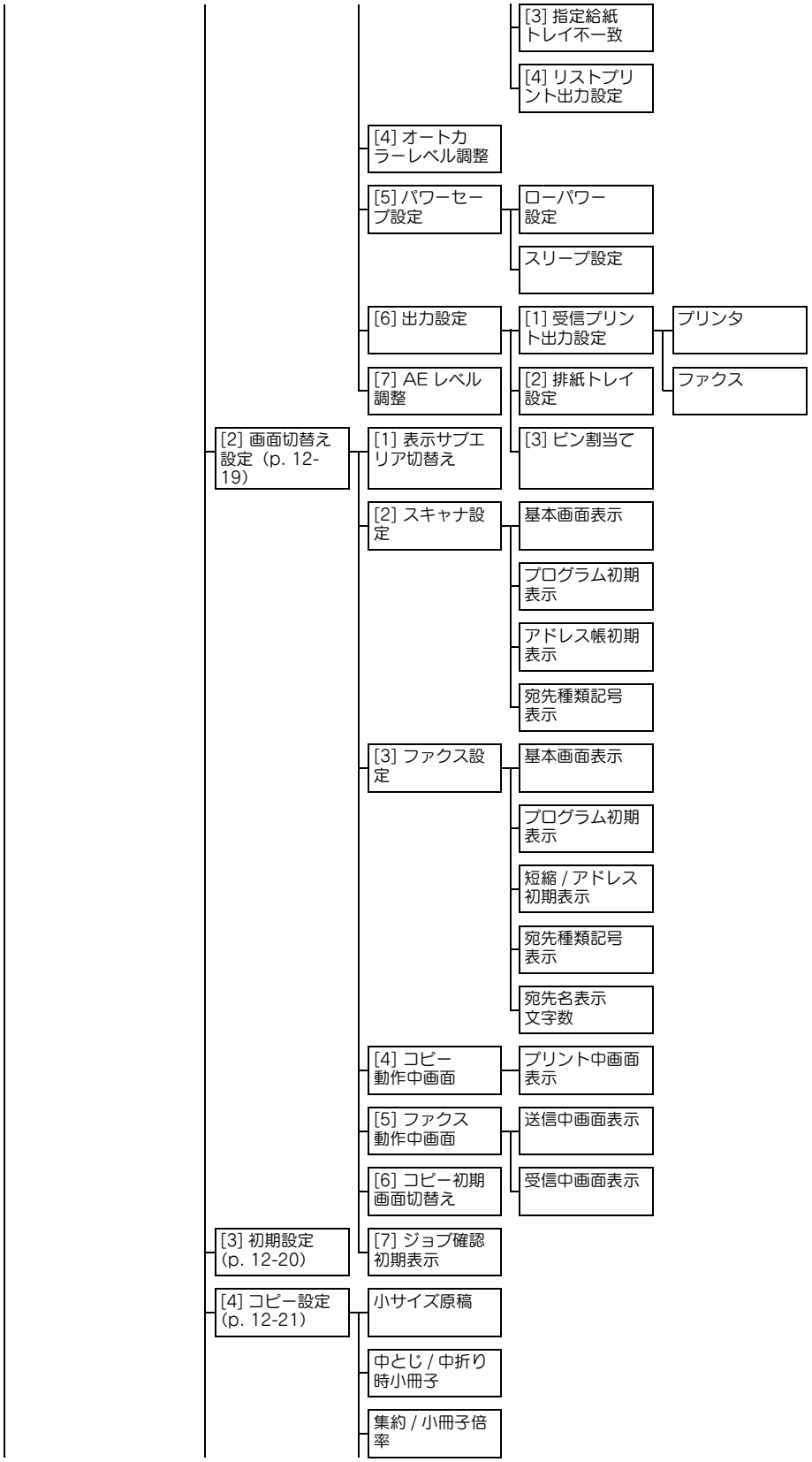
[3] 指定給紙トレイ不一致
[4] リストプリント出力設定
[4] オートカラーレベル調整
[5] パワーセーブ設定
ローパワー設定
スリープ設定
[6] 出力設定
[1] 受信プリント出力設定
プリンタ
[7] AE レベル調整
[2] 排紙トレイ設定
ファクス
[2] 画面切替え設定（p. 12-19）
[1] 表示サブエリア切替え
[3] ビン割当て
[2] スキャナ設定
基本画面表示
プログラム初期表示
アドレス帳初期表示
宛先種類記号表示
[3] ファクス設定
基本画面表示
プログラム初期表示
短縮 / アドレス初期表示
宛先種類記号表示
宛先名表示文字数
[4] コピー動作中画面
プリント中画面表示
[5] ファクス動作中画面
送信中画面表示
[6] コピー初期画面切替え
受信中画面表示
[3] 初期設定（p. 12-20）
[7] ジョブ確認初期表示
[4] コピー設定（p. 12-21）
小サイズ原稿
中とじ / 中折り時小冊子
集約 / 小冊子倍率

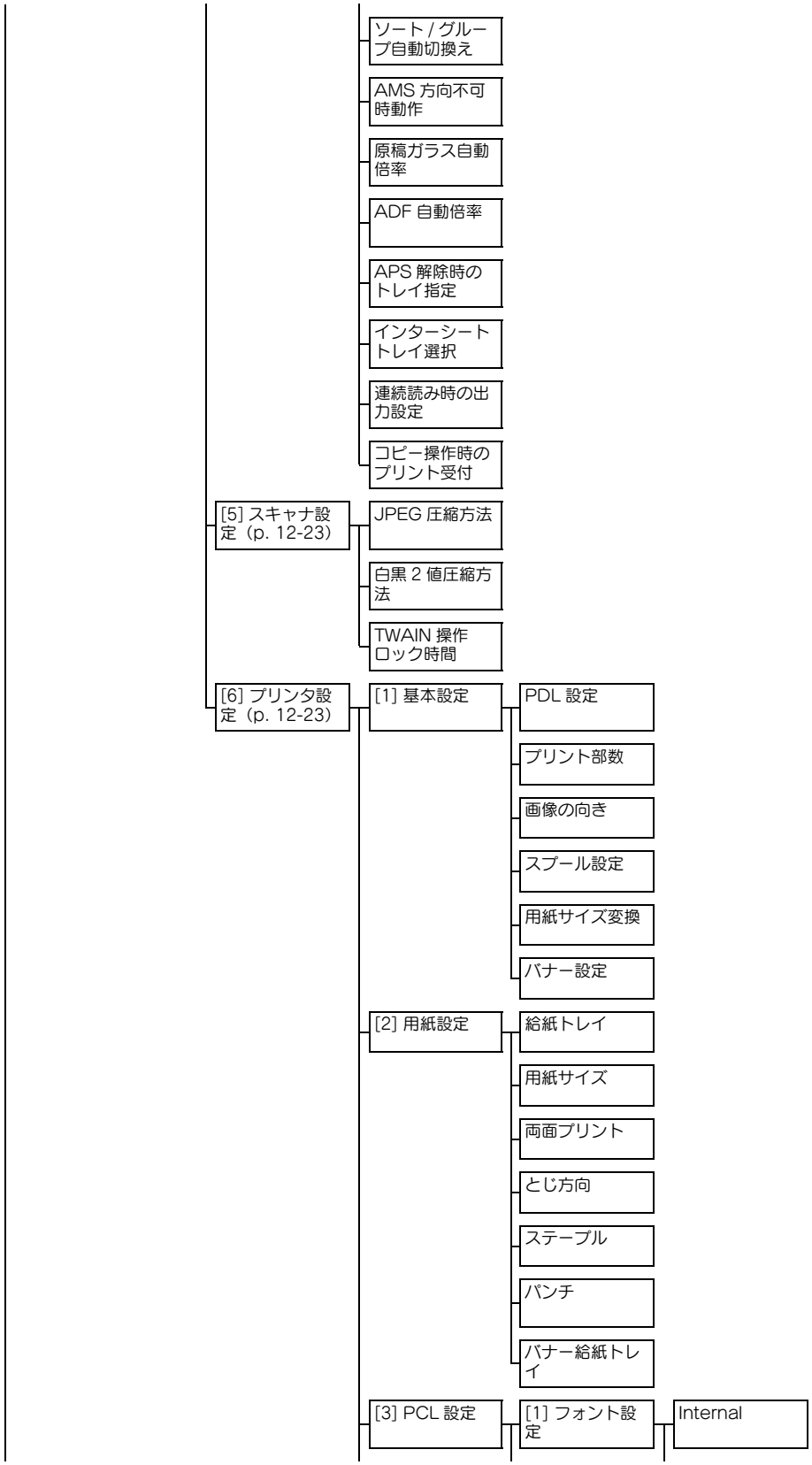
ソート / グループ自動切換え
AMS 方向不可時動作
原稿ガラス自動倍率
ADF 自動倍率
APS 解除時のトレイ指定
インターシートトレイ選択
連続読み時の出力設定
コピー操作時のプリント受付
[5] スキャナ設定（p. 12-23）
JPEG 圧縮方法
白黒 2 値圧縮方法
TWAIN 操作ロック時間
[6] プリンタ設定（p. 12-23）
[1] 基本設定
PDL 設定
プリント部数
画像の向き
スプール設定
用紙サイズ変換
バナー設定
[2] 用紙設定
給紙トレイ
用紙サイズ
両面プリント
とじ方向
ステープル
パンチ
バナー給紙トレイ
[3] PCL 設定
[1] フォント設定
Internal

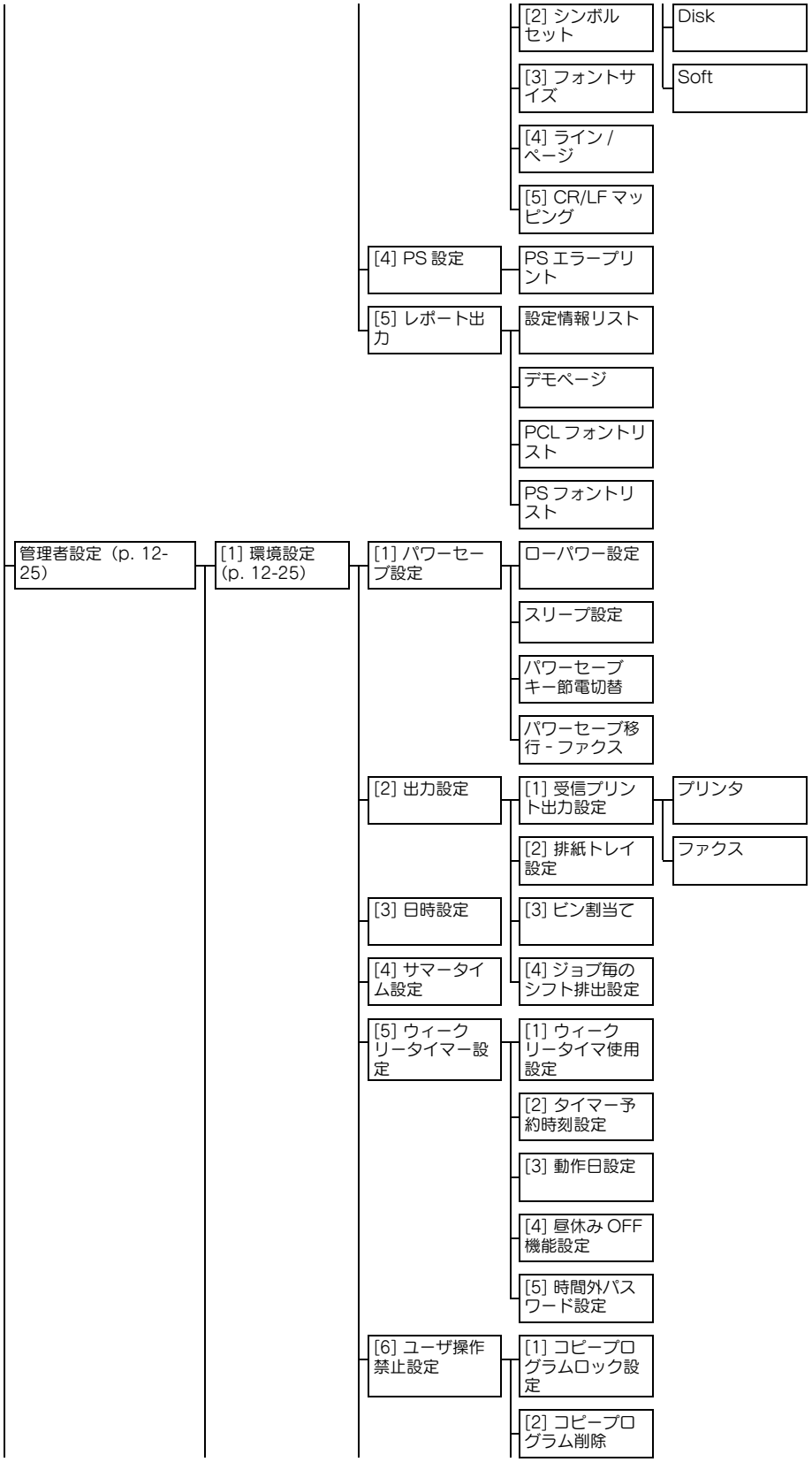
[2] シンボルセット
Disk
[3] フォントサイズ
Soft
[4] ライン / ページ
[5] CR/LF マッピング
[4] PS 設定
PS エラープリント
[5] レポート出力
設定情報リスト
デモページ
PCL フォントリスト
PS フォントリスト
管理者設定（p. 12-25）
[1] 環境設定（p. 12-25）
[1] パワーセーブ設定
ローパワー設定
スリープ設定
パワーセーブキー節電切替
パワーセーブ移行 - ファクス
[2] 出力設定
[1] 受信プリント出力設定
プリンタ
[2] 排紙トレイ設定
ファクス
[3] 日時設定
[3] ビン割当て
[4] サマータイム設定
[4] ジョブ毎のシフト排出設定
[5] ウィークリータイマー設定
[1] ウィークリータイマ使用設定
[2] タイマー予約時刻設定
[3] 動作日設定
[4] 昼休み OFF 機能設定
[5] 時間外パスワード設定
[6] ユーザ操作禁止設定
[1] コピープログラムロック設定
[2] コピープログラム削除

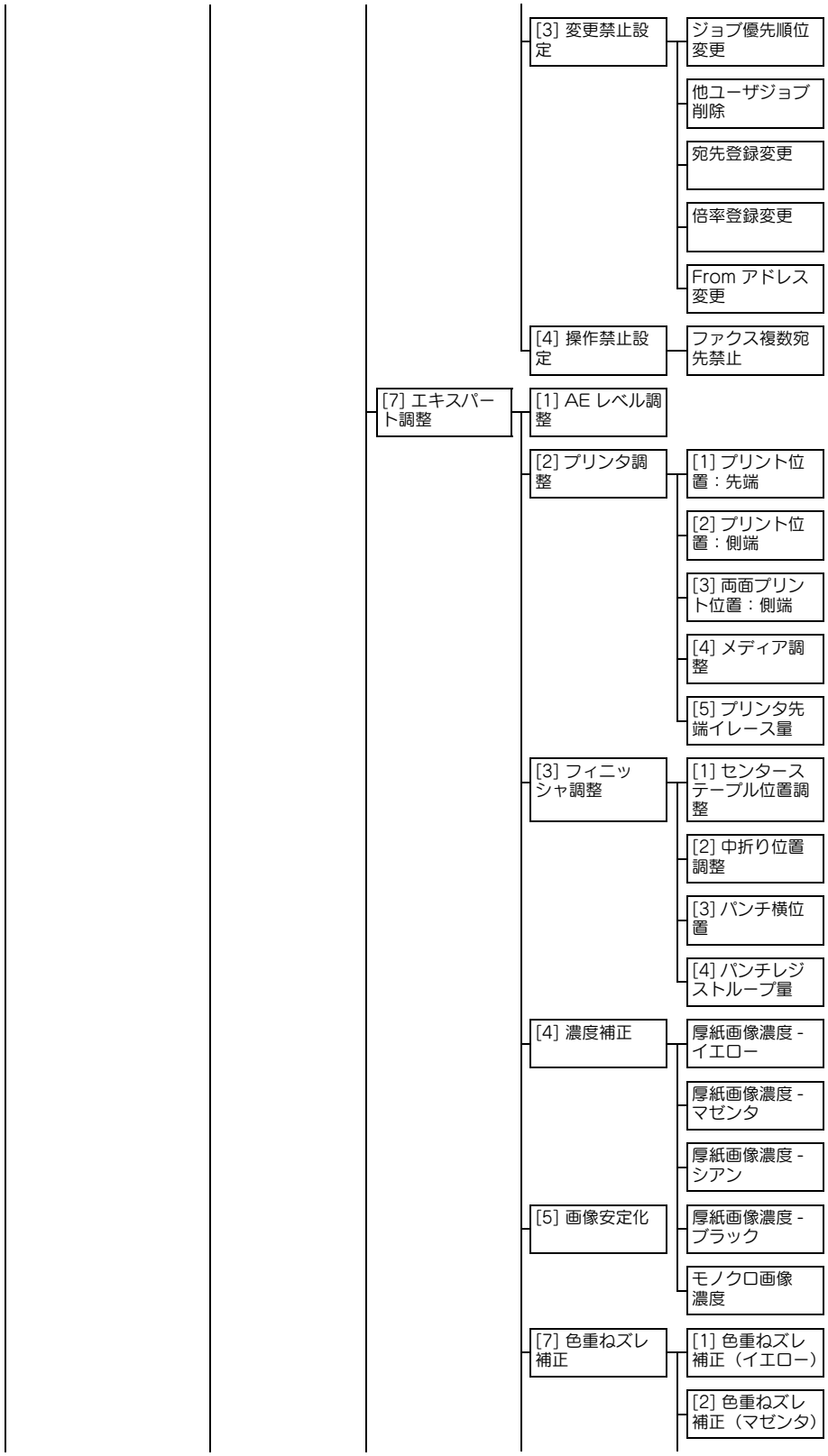
[3] 変更禁止設定
ジョブ優先順位変更
他ユーザジョブ削除
宛先登録変更
倍率登録変更
From アドレス変更
[4] 操作禁止設定
ファクス複数宛先禁止
[7] エキスパート調整
[1] AE レベル調整
[2] プリンタ調整
[1] プリント位置：先端
[2] プリント位置：側端
[3] 両面プリント位置：側端
[4] メディア調整
[5] プリンタ先端イレース量
[3] フィニッシャ調整
[1] センターステーブル位置調整
[2] 中折り位置調整
[3] パンチ横位置
[4] パンチレジストループ量
[4] 濃度補正
厚紙画像濃度 - イエロー
厚紙画像濃度 - マゼンタ
厚紙画像濃度 - シアン
[5] 画像安定化
厚紙画像濃度 - ブラック
モノクロ画像濃度
[7] 色重ねズレ補正
[1] 色重ねズレ補正（イエロー）
[2] 色重ねズレ補正（マゼンタ）

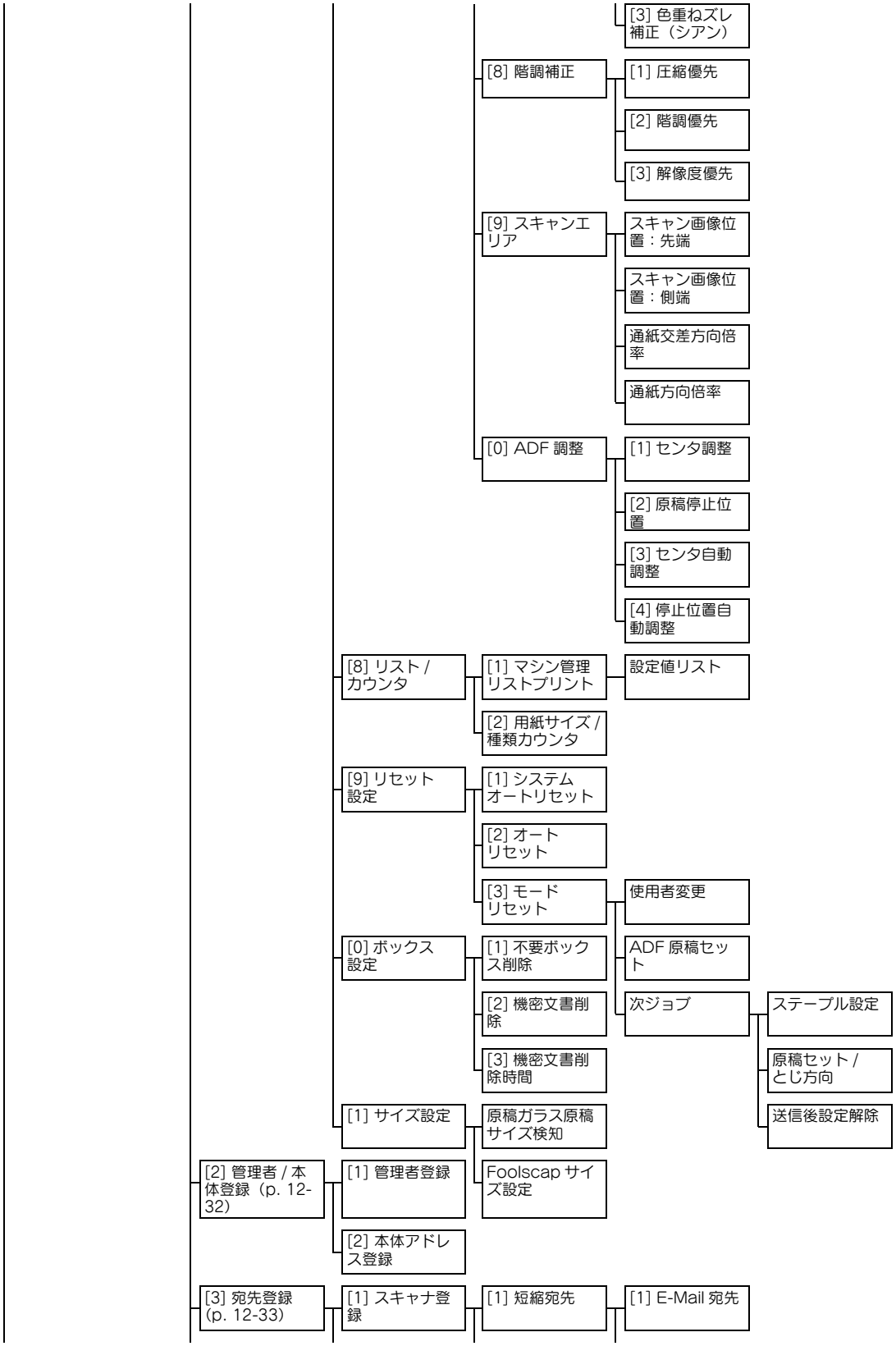
[3] 色重ねズレ補正（シアン）
[8] 階調補正
[1] 圧縮優先
[2] 階調優先
[3] 解像度優先
[9] スキャンエリア
スキャン画像位置：先端
スキャン画像位置：側端
通紙交差方向倍率
通紙方向倍率
[0] ADF 調整
[1] センタ調整
[2] 原稿停止位置
[3] センタ自動調整
[4] 停止位置自動調整
[8] リスト / カウンタ
[1] マシン管理リストプリント
設定値リスト
[2] 用紙サイズ / 種類カウンタ
[9] リセット設定
[1] システムオートリセット
[2] オートリセット
[3] モードリセット
使用者変更
[0] ボックス設定
[1] 不要ボックス削除
ADF 原稿セット
[2] 機密文書削除
次ジョブ
ステープル設定
[3] 機密文書削除時間
原稿セット / とじ方向
[1] サイズ設定
原稿ガラス原稿サイズ検知
送信後設定解除
[2] 管理者 / 本体登録（p. 12-32）
[1] 管理者登録
Foolscap サイズ設定
[2] 本体アドレス登録
[3] 宛先登録（p. 12-33）
[1] スキャナ登録
[1] 短縮宛先
[1] E-Mail 宛先

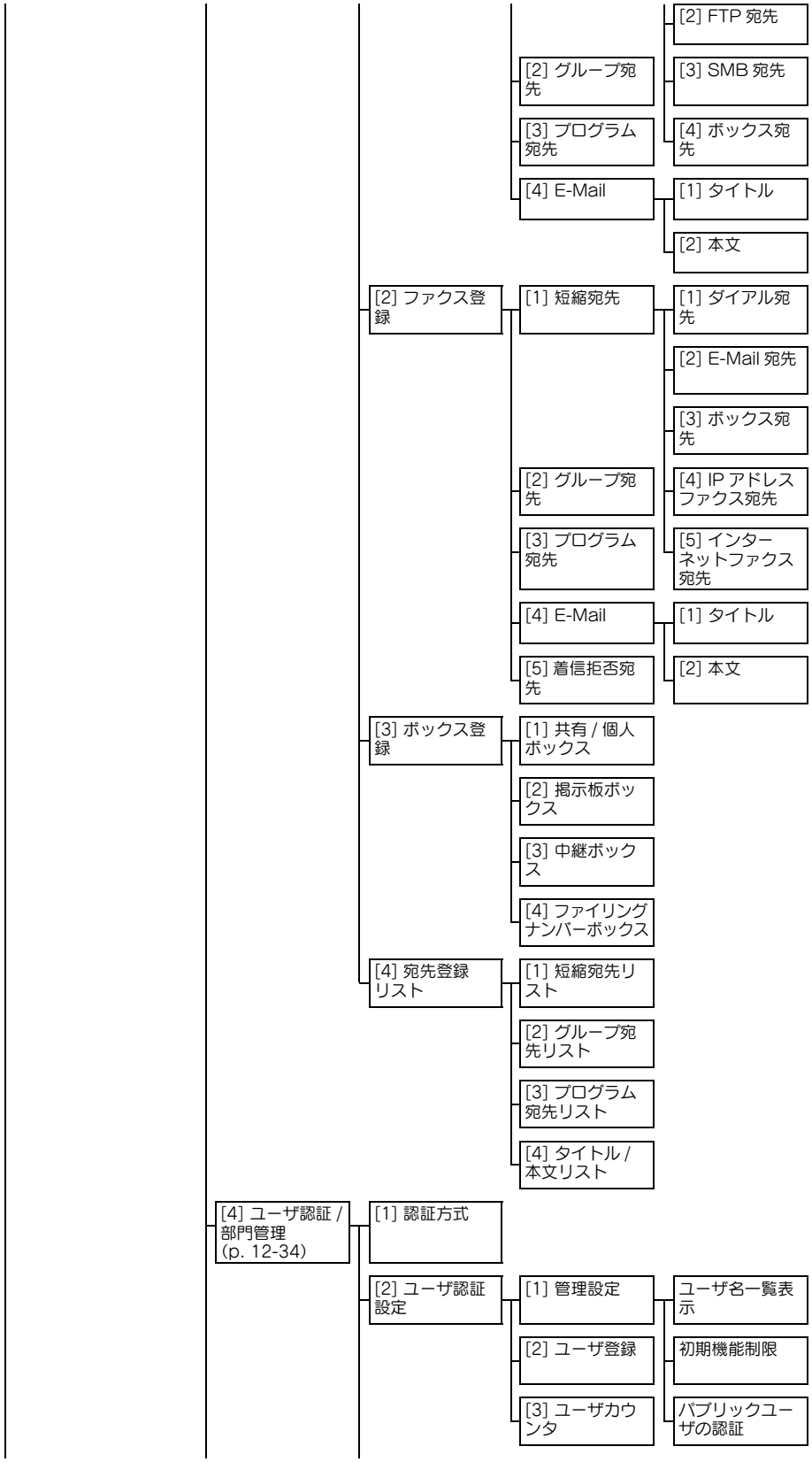
[2] FTP 宛先
[2] グループ宛先
[3] SMB 宛先
[3] プログラム宛先
[4] ボックス宛先
[4] E-Mail
[1] タイトル
[2] 本文
[2] ファクス登録
[1] 短縮宛先
[1] ダイアル宛先
[2] E-Mail 宛先
[3] ボックス宛先
[2] グループ宛先
[4] IP アドレスファクス宛先
[3] プログラム宛先
[5] インターネットファクス宛先
[4] E-Mail
[1] タイトル
[5] 着信拒否宛先
[2] 本文
[3] ボックス登録
[1] 共有 / 個人ボックス
[2] 掲示板ボックス
[3] 中継ボックス
[4] ファイリングナンバーボックス
[4] 宛先登録リスト
[1] 短縮宛先リスト
[2] グループ宛先リスト
[3] プログラム宛先リスト
[4] タイトル / 本文リスト
[4] ユーザ認証 / 部門管理 (p. 12-34)
[1] 認証方式
[2] ユーザ認証設定
[1] 管理設定
ユーザ名一覧表示
[2] ユーザ登録
初期機能制限
[3] ユーザカウンタ
パブリックユーザの認証

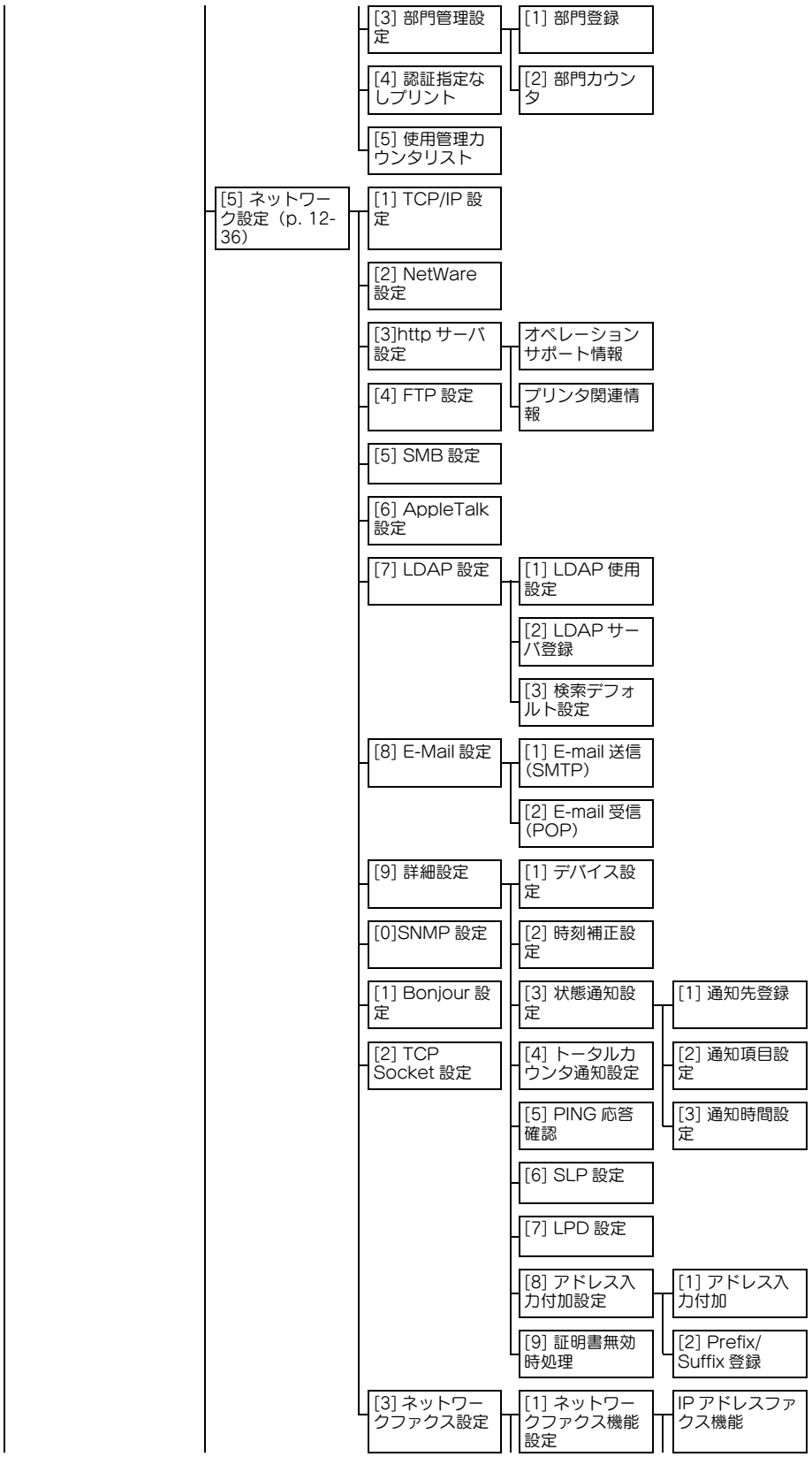
[3] 部門管理設定
[1] 部門登録
[4] 認証指定なしプリント
[2] 部門カウンタ
[5] 使用管理力ウンタリスト
[5] ネットワーク設定（p. 12-36）
[1] TCP/IP 設定
[2] NetWare 設定
[3]http サーバ設定
オペレーションサポート情報
[4] FTP 設定
プリンタ関連情報
[5] SMB 設定
[6] AppleTalk 設定
[7] LDAP 設定
[1] LDAP 使用設定
[2] LDAP サーバ登録
[3] 検索デフォルト設定
[8] E-Mail 設定
[1] E-mail 送信(SMTP)
[2] E-mail 受信(POP)
[9] 詳細設定
[1] デバイス設定
[0]SNMP 設定
[2] 時刻補正設定
[1] Bonjour 設定
[3] 状態通知設定
[1] 通知先登録
[2] TCP Socket 設定
[4] トータルカウンタ通知設定
[2] 通知項目設定
[5] PING 応答確認
[3] 通知時間設定
[6] SLP 設定
[7] LPD 設定
[8] アドレス入力付加設定
[1] アドレス入力付加
[9] 証明書無効時処理
[2] Prefix/Suffix 登録
[3] ネットワークファクス設定
[1] ネットワークファクス機能設定
IP アドレスファクス機能

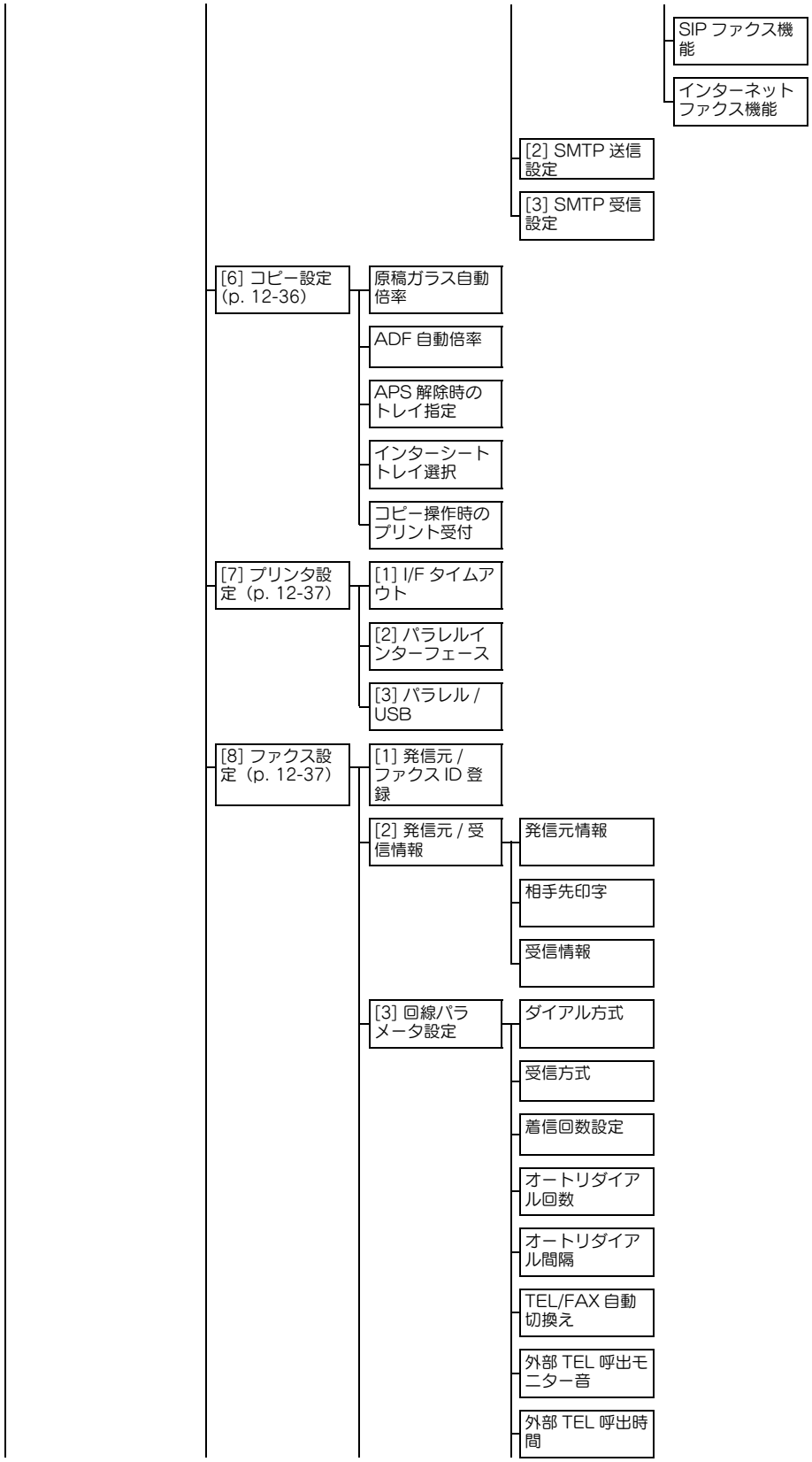
SIP ファクス機能
インターネットファクス機能
[2] SMTP 送信設定
[3] SMTP 受信設定
[6] コピー設定 (p. 12-36)
原稿ガラス自動倍率
ADF 自動倍率
APS 解除時のトレイ指定
インターシートトレイ選択
コピー操作時のプリント受付
[7] プリンタ設定 (p. 12-37)
[1] I/F タイムアウト
[2] パラレルインターフェース
[3] パラレル / USB
[8] ファクス設定 (p. 12-37)
[1] 発信元 / ファクス ID 登録
[2] 発信元 / 受信情報
発信元情報
相手先印字
受信情報
[3] 回線パラメータ設定
ダイアル方式
受信方式
着信回数設定
オートリダイアル回数
オートリダイアル間隔
TEL/FAX 自動切換え
外部 TEL 呼出モニター音
外部 TEL 呼出時間

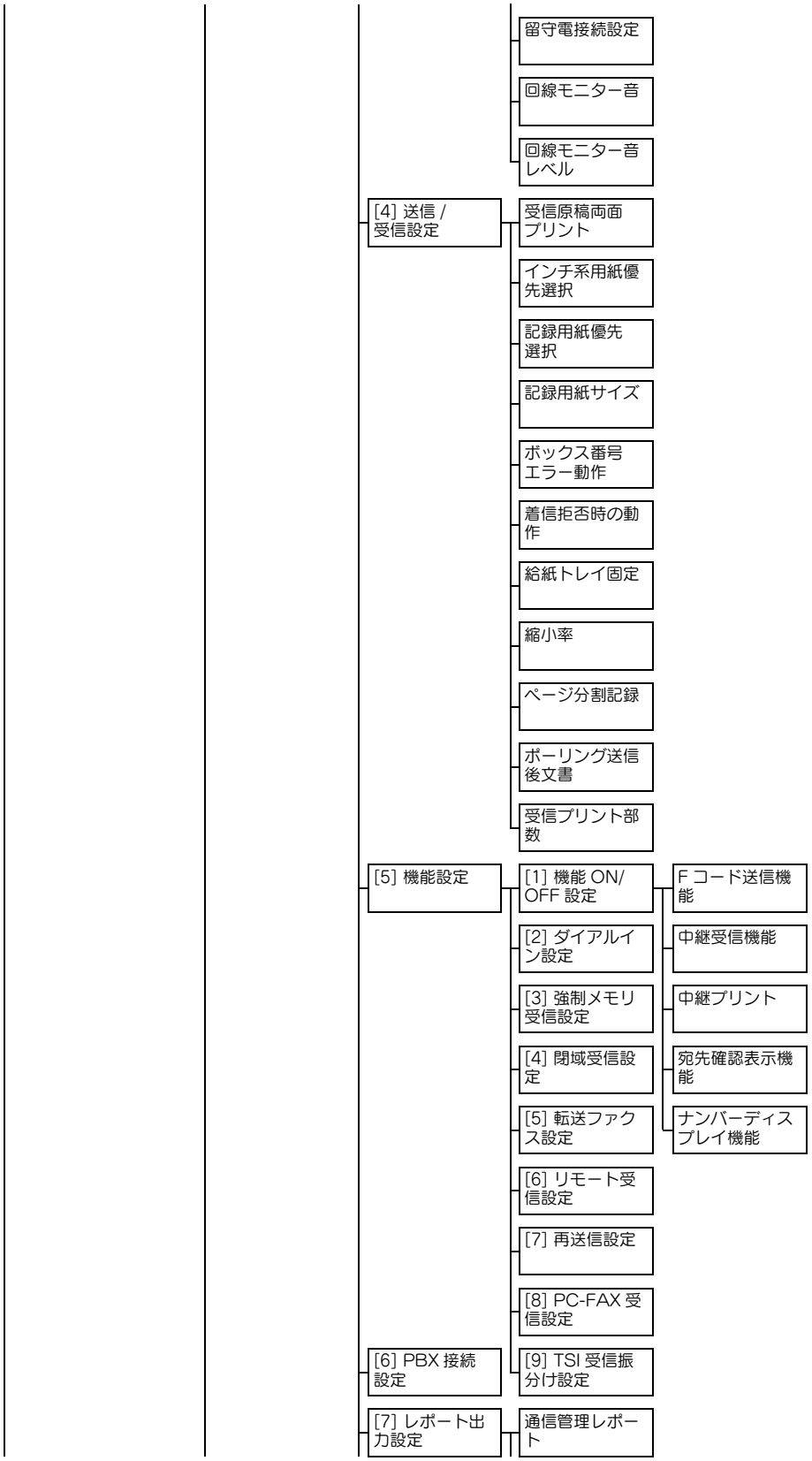
留守電接続設定
回線モニター音
回線モニター音レベル
[4] 送信 / 受信設定
受信原稿両面プリント
インチ系用紙優先選択
記録用紙優先選択
記録用紙サイズ
ボックス番号エラー動作
着信拒否時の動作
給紙トレイ固定
縮小率
ページ分割記録
ポーリング送信後文書
受信プリント部数
[5] 機能設定
[1] 機能 ON/OFF 設定
F コード送信機能
[2] ダイアルイン設定
中継受信機能
[3] 強制メモリ受信設定
中継プリント
[4] 閉域受信設定
宛先確認表示機能
[5] 転送ファクス設定
ナンバーディスプレイ機能
[6] リモート受信設定
[7] 再送信設定
[8] PC-FAX 受信設定
[6] PBX 接続設定
[9] TSI 受信振分け設定
[7] レポート出力設定
通信管理レポート

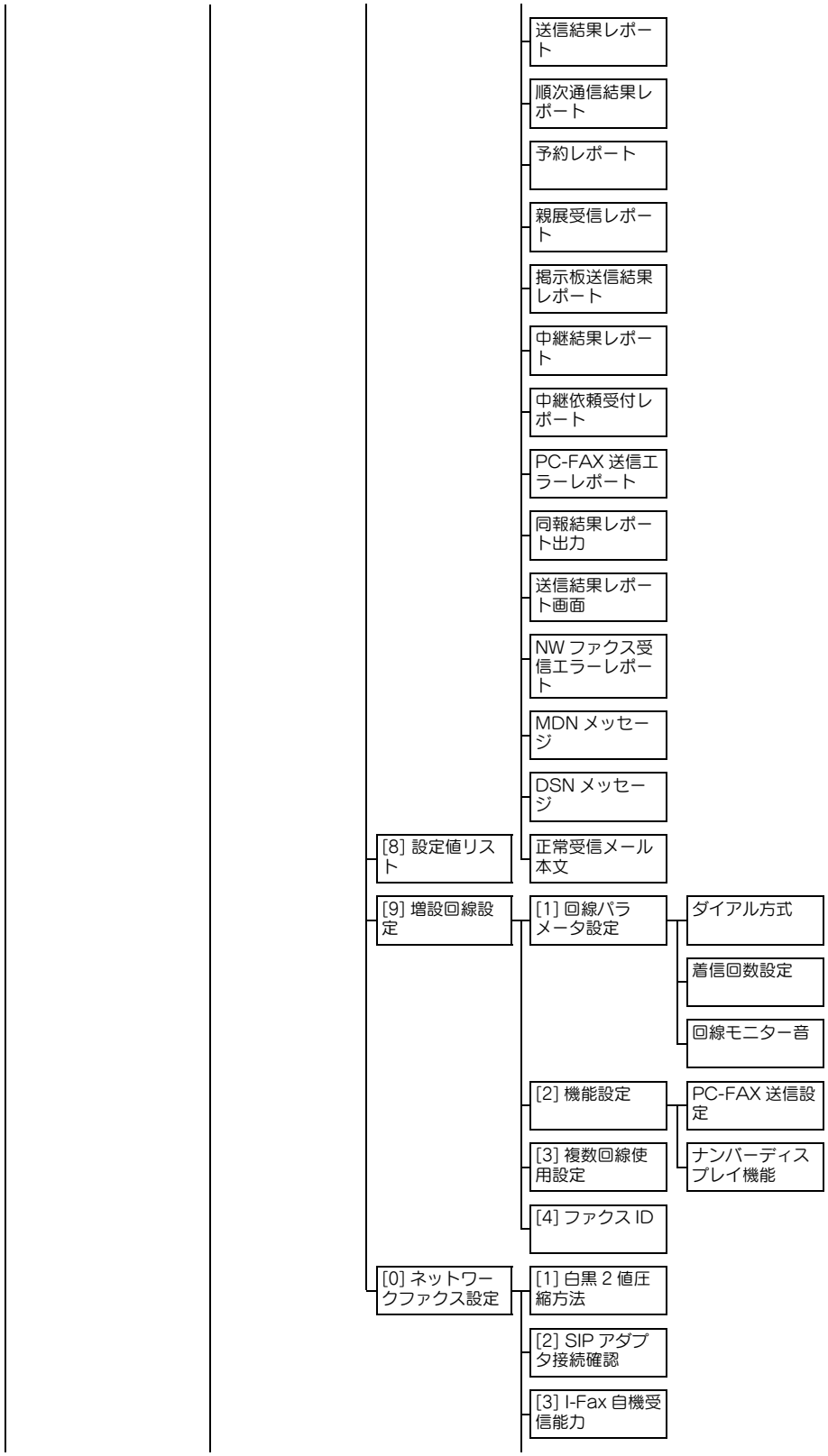
送信結果レポート
順次通信結果レポート
予約レポート
親展受信レポート
掲示板送信結果レポート
中継結果レポート
中継依頼受付レポート
PC-FAX 送信エラーレポート
同報結果レポート出力
送信結果レポート画面
NW ファクス受信エラーレポート
MDN メッセージ
DSN メッセージ
[8] 設定値リスト
正常受信メール本文
[9] 増設回線設定
[1] 回線パラメータ設定
ダイアル方式
着信回数設定
回線モニター音
[2] 機能設定
PC-FAX 送信設定
[3] 複数回線使用設定
ナンバーディスプレイ機能
[4] ファクス ID
[0] ネットワークファクス設定
[1] 白黒 2 値圧縮方法
[2] SIP アダプタ接続確認
[3] I-Fax 自機受信能力

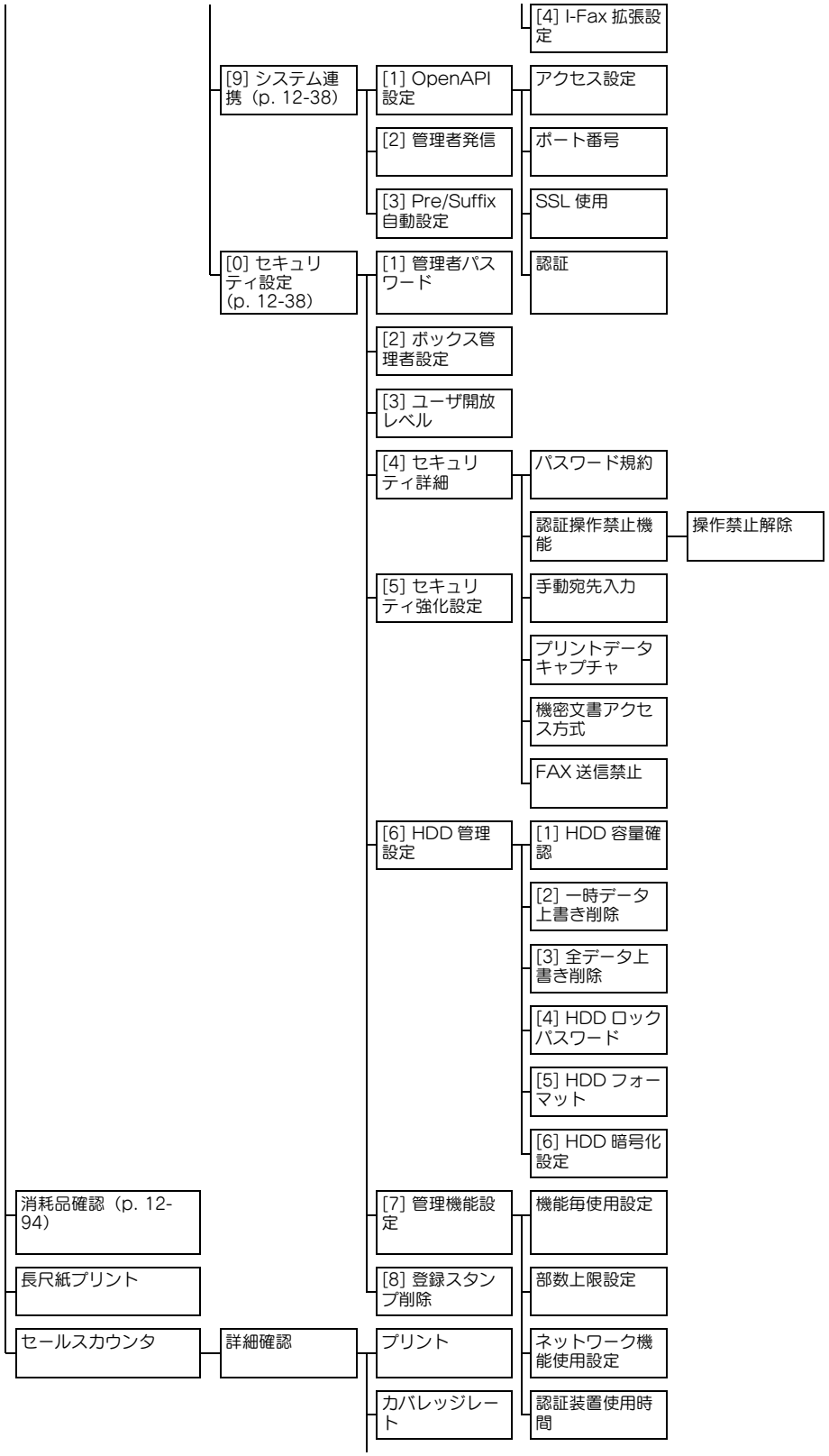
[4] I-Fax 拡張設定
[9] システム連携（p. 12-38）
[1] OpenAPI 設定
アクセス設定
[2] 管理者発信
ポート番号
[3] Pre/Suffix 自動設定
SSL 使用
[0] セキュリティ設定（p. 12-38）
[1] 管理者パスワード
認証
[2] ボックス管理者設定
[3] ユーザ開放レベル
[4] セキュリティ詳細
パスワード規約
認証操作禁止機能
操作禁止解除
[5] セキュリティ強化設定
手動宛先入力
プリントデータキャプチャ
機密文書アクセス方式
FAX 送信禁止
[6] HDD 管理設定
[1] HDD 容量確認
[2] 一時データ上書き削除
[3] 全データ上書き削除
[4] HDD ロックパスワード
[5] HDD フォーマット
[6] HDD 暗号化設定
消耗品確認（p. 12-94）
[7] 管理機能設定
機能毎使用設定
長尺紙プリント
[8] 登録スタンプ削除
部数上限設定
セールスカウンタ
詳細確認
プリント
ネットワーク機能使用設定
カバレッジレート
認証装置使用時間

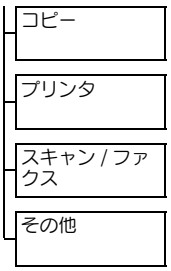
コピー
プリンタ
スキャン / ファクス
その他

12.2 宛先登録を選択する

ここでは【設定メニュー / カウンタ】を押し、［宛先登録］で設定できる主な登録および機能について紹介します。

■ スキャナ登録

設定項目	機能説明
短縮宛先	スキャナに関する登録を行います。詳しくは、「ユーザーズガイド ネットワーク／スキャナ機能編」をごらんください。
グループ宛先	
プログラム宛先	
E-Mail	

ひとこと

ユーザ認証をするに設定した場合、ユーザがログアウト状態のとき［1 宛先登録］は表示されません。ただし、ユーザ認証によりログインしているとき［1 宛先登録］は表示されます。

■ ファクス登録

設定項目	機能説明
短縮宛先	ファクスに関する登録を行います。詳しくは、「ユーザーズガイド ファクシミリ機能編」、「ユーザーズガイド ネットワークファクス編」をごらんください。
グループ宛先	
プログラム宛先	
E-Mail	
着信拒否宛先	

ひとこと

FAX キット FK-502 を装着している場合、またはインターネットファクス機能が使用可能な場合に、［2 ファクス登録］は表示されます。

■ ボックス登録

設定項目	機能説明
共有 / 個人ボックス	ボックスに関する登録を行います。詳しくは、「ユーザーズガイド ボックス機能編」をごらんください。
掲示板ボックス	
中継ボックス	

ひとこと

FAX キット FK-502 を装着している場合、またはインターネットファクス機能が使用可能な場合に、［2 掲示板ボックス］［3 中継ボックス］は表示されます。

■ 宛先登録画面を表示させる

【設定メニュー / カウンタ】を押し、［宛先登録］を表示させるまでの手順を説明します。

1 【設定メニュー / カウンタ】を押します。

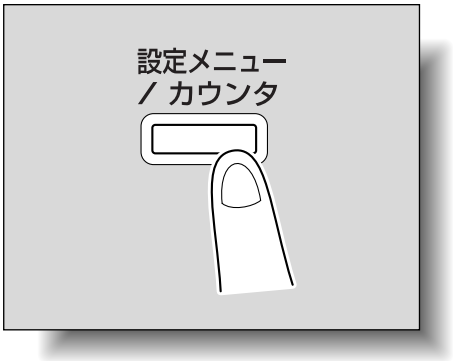

2 ［1 宛先登録］を押します。

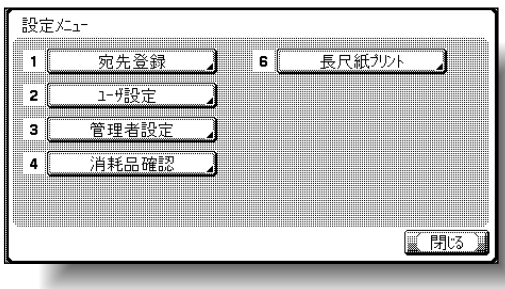

宛先登録画面が表示されます。

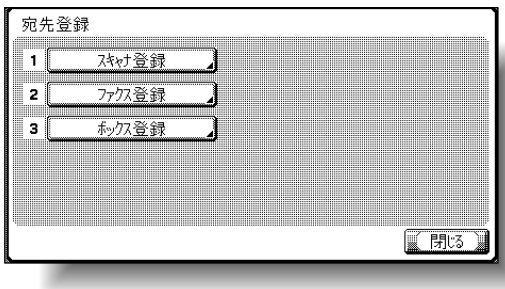

ひとこと

キーに表示されている番号をテンキーで入力しても選択できます。
［宛先登録］の場合は、テンキーの【1】を押します。

ひとこと

設定メニューを終了するときは、サブエリアの［終了］または【設定メニュー / カウンタ】を押します。コピー、ファクス、スキャナ、ボックスのいずれかの画面になるまで［閉じる］を押しても終了できます。

12.3 ユーザ設定を選択する

ここでは、【設定メニュー / カウンタ】を押し、［ユーザ設定］で設定できる主な登録および機能について紹介します。

■ 環境設定

< 言語選択 >

機能説明	出荷時設定
タッチパネルに表示される言語を以下の中から設定できます。 日本語、英語	日本語

< 単位系設定 >

機能説明	出荷時設定
タッチパネルに表示される数値の単位を以下の中から設定できます。 mm（数値）、インチ（数値）、インチ（分数）	mm（数値）

< 給紙トレイ設定 >

設定項目	機能説明	出荷時設定
給紙トレイ自動選択	自動用紙機能がはたらいたとき、自動選択の対象となるトレイを設定できます。また、自動トレイ切換え機能がはたらいたとき、トレイを切換える優先順位を設定できます。	トレイ 2 →トレイ 3 →トレイ 4 →トレイ 1
ATS 許可	コピー中、給紙トレイに用紙がなくなった場合、同じサイズの用紙がセットされている給紙トレイに自動的に切換えるかどうかを設定できます。	許可しない
指定給紙トレイ不一致	指定した給紙トレイに該当する用紙がない場合の動作を設定できます。 ・［指定給紙トレイ固定］： 動作を停止します。 ・［指定給紙トレイ優先］： 指定給紙トレイに該当する用紙の有無を優先して判断し、ない場合、他の給紙トレイに該当する用紙があればその給紙トレイを選択します。	指定給紙トレイ固定
リストプリント出力設定	セールスカウンタ、ユニットチェックなどのリストを出力するときの給紙トレイを設定できます。	第 1 給紙トレイ

< オートカラーレベル調整 >

機能説明	出荷時設定
オートカラー設定時のカラー原稿と白黒原稿の判定基準レベルを調整できます。判定基準レベルは 5 段階から設定できます。	標準（3）

<パワーセーブ設定>

設定項目	機能説明	出荷時設定
ローパワー設定	ローパワーモードがはたらくまでの時間を 10 分～ 240 分から設定できます。	15 分
スリープ設定	スリープモードがはたらくまでの時間を 15 分～ 240 分から設定できます。	30 分

<出力設定>

設定項目	機能説明	
受信プリント出力設定	ファクス機能、プリンタ機能に関する設定を行います。詳しくは、「ユーザーズガイド ファクシミリ機能編」、「ユーザーズガイド プリンタ機能編」をごらんください。	
排紙トレイ設定	コピー、プリンタ、ファクス、レポート出力のそれぞれのジョブに、優先出力される排紙トレイを設定できます。	フィニッシャー FS-514 コピー：トレイ 1 プリンタ：トレイ 1 レポート出力：トレイ 3 ファクス：トレイ 3
		フィニッシャー FS-501 コピー：トレイ 2 プリンタ：トレイ 2 レポート出力：トレイ 1 ファクス：トレイ 1
ビン割当て	第 1 排紙トレイをビン 5 に、増設排紙トレイをビン 6 に指定できます。	指定しない

< AE レベル調整 >

機能説明	出荷時設定
AE （Auto Exposure ）の初期値を設定します。設定値が大きくなるほど、原稿の下地が強調されます。	標準（2）

ひとこと

管理者設定のユーザ開放レベルが設定されている場合にのみ、［パワーセーブ設定］は表示されます。

参照

ユーザ開放レベルについては、「セキュリティ設定」（p. 12-38）をごらんください。

ひとこと

管理者設定のユーザ開放レベルが［レベル 2］に設定されている場合にのみ、［出力設定］、［AE レベル設定］が表示されます。

詳しく説明します

排紙トレイ設定は、オプションのフィニッシャー FS-514、フィニッシャー FS-501 を装着している場合にのみ有効になります。

ひとこと

・メールビンを装着している場合にのみ、［ビン割当て］は表示されます。
・増設排紙トレイを装着している場合にのみ、［ビン割当て］の［トレイ 2］は表示されます。

■ 画面切替え設定

＜表示サブエリア切替え＞

機能説明	出荷時設定
サブエリアの表示を設定できます。 ・［設定値］： 選択されたキーのイラストが表示されます。 ・［ジョブリスト］： 実行されているジョブの一覧が表示されます。	設定値

＜スキャナ設定＞

設定項目	機能説明
基本画面表示	スキャナ機能に関する設定を行います。詳しくは、「ユーザーズガイド ネットワーク／スキャナ機能編」をごらんください。
プログラム初期表示	
アドレス帳初期表示	
宛先種類記号表示	

＜ファクス設定＞

設定項目	機能説明
基本画面表示	ファクス機能に関する設定を行います。詳しくは、「ユーザーズガイド ファクシミリ機能編」、「ユーザーズガイド ネットワークファクス編」をごらんください。
プログラム初期表示	
短縮 / アドレス初期表示	
宛先種類記号表示	
宛先名表示文字数	

＜コピー動作中画面＞

設定項目	機能説明	出荷時設定
プリント中画面表示	プリント動作中の画面表示を設定できます。 ・［ON］：プリント動作中にプリント中画面が表示され［次ジョブ予約］を押すとジョブの予約ができます。 ・［OFF］：コピー機能の基本設定画面が表示され、コピー予約ができます。	OFF

＜ファクス動作中画面＞

設定項目	機能説明
送信中画面表示	ファクス機能に関する設定を行います。詳しくは、「ユーザーズガイド ファクシミリ機能編」、「ユーザーズガイド ネットワークファクス編」をごらんください。
受信中画面表示	

<コピー初期画面切替え>

機能説明	出荷時設定
コピー機能の基本設定画面の表示を設定できます。 ・[TYPE1]： 基本設定画面で設定する各機能の名称キーと、現在の設定値が表示されます。 ・[TYPE2]： 基本設定画面で設定する各機能の各選択キーが一部表示され、現在の設定値が反転表示されます。	TYPE1

<ジョブ確認初期表示>

機能説明	出荷時設定
ジョブ確認画面で初期表示されるジョブリストを設定できます。 ・[プリント実行中リスト]： プリントタブの実行中リストが表示されます。 ・[プリント履歴リスト]： プリントタブの履歴リストが表示されます。	プリント実行中リスト

■ 初期設定

機能説明	出荷時設定
コピー機能の初期設定値を設定できます。 電源スイッチを ON【｜】にしたとき、または【リセット】を押したときに選択されるコピー条件を設定できます。 ・[現在の設定値]： 設定メニュー画面に入る前にタッチパネル上で設定された各項目がコピー機能の初期設定として登録されます。 ・[出荷時の設定値]： 工場出荷時の設定値がコピー機能の初期設定に登録されます。	出荷時の設定値

参照

初期設定、出荷時設定については、p. 2-28 をごらんください。

詳しく説明します

スキャン機能やファクス機能の初期設定を変更する場合、【スキャン】または【ファクス】を押し、設定メニュー画面を表示してからこれらの設定を行います。

■ コピー設定

設定項目	機能説明	出荷時設定
小サイズ原稿	自動用紙設定時に原稿ガラス上にセットした原稿サイズが小さくサイズ検出できないとき、または原稿がセットされていないときのコピー設定ができます。 ・[小サイズでコピー可]： A5 サイズの原稿と判断し、A5 サイズの用紙にコピーします。 ・[A4 でコピー可]： A4 サイズの原稿と判断し、A4 サイズの用紙にコピーします。 ・[コピー不可]： 原稿サイズが検出できないためコピーされません。【スタート】を押す前に給紙トレイ（プリントしたい用紙）を選択する必要があります。	コピー不可
中とじ / 中折り時小冊子	中とじを選択したとき自動で小冊子の設定をするかしないかの設定ができます。オプションの中綴じ機、フィニッシャー FS-603 が装着されている場合に有効です。	自動選択する
集約 / 小冊子倍率	自動用紙設定時に集約または小冊子を選択すると、自動で適した倍率を選択するかどうかを設定できます。 ・[お勧め倍率]： 以下のように倍率が設定されます。 2in1、小冊子・・・×0.707 4in1・・・×0.500 8in1・・・×0.353 ・[設定しない]： 倍率は自動で設定されません。	お勧め倍率
ソート / グループ自動切換え	1 ジョブでプリントする用紙枚数が 2 枚以上ある場合、ソートする／しないの自動切換えをするかしないかを設定できます。 ・[する]： ADF に原稿をセットし、【スタート】を押したときに、原稿枚数が 1 枚の場合は自動的にソートしないを選択し、原稿枚数が 2 枚以上の場合は自動的にソートするを選択します。 ・[しない]： ソートする／しないの自動切換えは行いません。	する

ひとこと

・管理者設定のユーザ開放レベルが設定されている場合にのみ、[原稿ガラス自動倍率]、[ADF 自動倍率]、[APS 解除時のトレイ指定]、[インターシートトレイ選択] は表示されます。
・管理者設定のユーザ開放レベルが［レベル 2］に設定されている場合にのみ、[コピー操作時のプリント受付] は表示されます。

参照
ユーザ開放レベルについては、「セキュリティ設定」(p. 12-38) をごらんください。

設定項目	機能説明	出荷時設定
AMS 方向不可時動作	自動倍率を設定しているときに、原稿と用紙の方向が適さない場合にプリントするかどうかを設定できます。 ・［プリントする］： 設定したサイズの用紙に、設定した方向のままで自動的に倍率設定してコピーされます。 ・［ジョブ削除］： ジョブが削除され、コピーされません。	プリントする
原稿ガラス自動倍率	原稿ガラス上に原稿がセットされている状態で給紙トレイを選択したとき（自動用紙選択時は除く）に、自動倍率が機能するかどうかの設定ができます。	OFF
ADF 自動倍率	ADF に原稿がセットされている状態で給紙トレイを選択したとき（自動用紙選択時は除く）に、自動倍率が機能するかどうかの設定ができます。	ON
APS 解除時のトレイ指定	自動用紙（APS）が解除されたときに、どのトレイを使用するかを設定できます。 ・［APS 選択前トレイ］： APS を選択する前に設定したトレイを使用します。 ・［初期設定トレイ］： 第 1 給紙トレイを使用します。	APS 選択前トレイ
インターシートトレイ選択	カバーシート（表紙）、インターシート、章分け紙用の用紙をセットするトレイの初期値を選択できます。	トレイ 2
連続読み時の出力設定	原稿を分割して読込んだり、複数枚の原稿を原稿ガラス上にセットしたりするときに、原稿読込み中でもプリントするか、原稿読込み終了後にプリントするかを設定できます。 ・［自動出力］： 原稿読込み中でも出力可能なプリントが開始されます。 ・［一括出力］： 全ての原稿読込み終了後にプリントが開始されます。	自動出力
コピー操作時のプリント受付	コピーを操作をしているときにプリントデータやファクスデータのプリント受付をするかしないかを設定できます。 ・［プリントする］： プリントデータやファクスデータを受付け、プリントします。 ・［プリント抑制］： プリントデータやファクスデータは、コピー操作が終わるとプリントされます。	プリントする

■ スキャナ設定

設定項目	機能説明
JPEG 圧縮方式	スキャナ機能に関する設定を行います。詳しくは、「ユーザーズガイド ネットワーク／スキャナ機能編」をごらんください。
白黒 2 値圧縮方式	
TWAIN 操作ロック時間	

■ プリンタ設定

設定項目	機能説明
基本設定	プリンタ機能に関する設定を行います。詳しくは、「ユーザーズガイド プリンタ機能編」をごらんください。
用紙設定	
PCL 設定	
PS 設定	
レポート出力	プリンタ機能に関する設定内容をレポートとしてプリントできます。詳しくは、「ユーザーズガイド プリンタ機能編」をごらんください。

■ ユーザ設定画面を表示させる

【設定メニュー / カウンタ】を押し、［ユーザ設定］を表示させるまでの手順を説明します。

1 【設定メニュー / カウンタ】を押します。

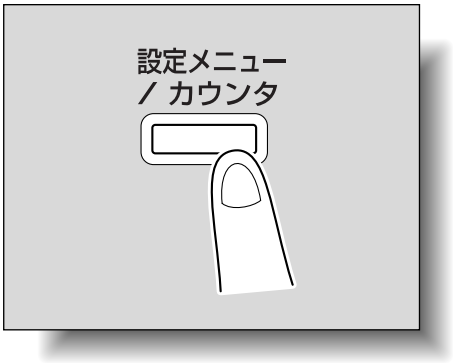

2 ［2 ユーザ設定］を押します。

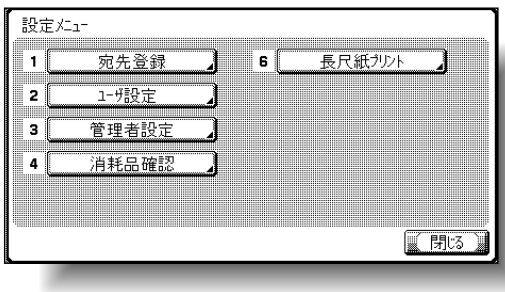

ユーザ設定画面が表示されます。

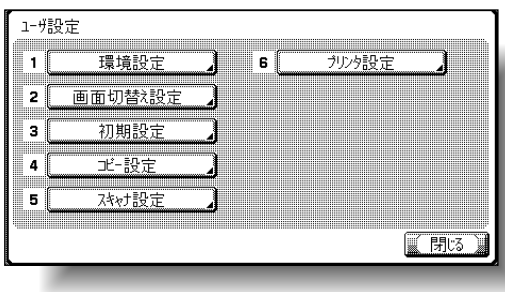

ひとこと

キーに表示されている番号をテンキーで入力しても選択できます。
［2 ユーザ設定］の場合は、テンキーの【2】と入力します。

参照

［長尺紙プリント］については、「ユーザーズガイドプリンタ機能編」をごらんください。

ひとこと

設定メニューを終了するときは、サブエリアの［終了］または【設定メニュー / カウンタ】を押します。コピー、ファクス、スキャナ、ボックスのいずれかの画面になるまで［閉じる］を押しても終了できます。

12.4 管理者設定を選択する

ここでは、【設定メニュー / カウンタ】を押し、［管理者設定］で設定できる主な登録および機能について紹介します。

■ 環境設定

＜パワーセーブ設定＞

設定項目	機能説明	出荷時設定
ローパワー設定	ローパワーモードがはたらくまでの時間を 10 分～ 240 分から設定できます。	15 分
スリープ設定	スリープモードがはたらくまでの時間を 15 分～ 240 分から設定できます。	30 分
パワーセーブキー節電切替	【パワーセーブ】を押したときに開始されるパワーセーブ機能の種類を設定できます。 ・［ローパワー］： タッチパネルの表示を消し、節電状態となります。 ・［スリープ］： ローパワーモードよりも節電効果が得られます。しかし、再操作時にウォームアップを必要とするため、準備時間はローパワーモードよりもかかります。	ローパワー
パワーセーブ移行 - ファクス	ファクス機能に関する設定を行います。詳しくは、「ユーザーズガイド ファクシミリ機能編」、「ユーザーズガイド ネットワークファクス編」をごらんください。	通常

＜出力設定＞

設定項目	機能説明	
受信プリント出力設定	ファクス機能、プリンタ機能に関する設定を行います。詳しくは、「ユーザーズガイド ファクシミリ機能編」、「ユーザーズガイド プリンタ機能編」をごらんください。	
排紙トレイ設定	コピー、プリンタ、ファクス、レポート出力のそれぞれのジョブに、優先出力される排紙トレイを設定できます。	フィニッシャー FS-514 コピー：トレイ 1 プリンタ：トレイ 1 レポート出力：トレイ 3 ファクス：トレイ 3
		フィニッシャー FS-501 コピー：トレイ 2 プリンタ：トレイ 2 レポート出力：トレイ 1 ファクス：トレイ 1
ビン割当て	第 1 排紙トレイをビン 5 に、増設排紙トレイをビン 6 に指定できます。	指定しない

詳しく説明します

排紙トレイ設定は、オプションのフィニッシャー FS-514、フィニッシャー FS-501 を装着している場合にのみ有効になります。

ひとこと

- メールビンを装着している場合にのみ、［ビン割当て］は表示されます。
- 増設排紙トレイを装着している場合にのみ、［ビン割当て］の［トレイ 2］は表示されます。
- フィニッシャー FS-514 を装着している場合にのみ、［ジョブ毎のシフト排出設定］は表示されます。

設定項目	機能説明	
ジョブ毎のシフト排出設定	フィニッシャー FS-514 装着時に仕分け機能を設定した場合、コピーの完了した用紙をシフトして（ずらして）排出するかしないかを設定できます。 ・[する]： 用紙がシフト排出されます。 ・[しない]： 用紙がシフトせずに排出されます。	する

＜日時設定＞

機能説明	出荷時設定
現在の日付、時刻を設定できます。また、タイムゾーンを -12:00 ～ 13:00 から 30 分単位で設定ができます。日本国内のタイムゾーンは +9:00 が標準です。	タイムゾーン：+00:00

＜サマータイム設定＞

機能説明	出荷時設定
本機の時刻表示にサマータイムを適用するかしないかを設定できます。ON に設定した場合、現在の時刻に指定した時間分進めた時刻を表示します。サマータイムとして適用できる時間は、1 分～150 分から 1 分単位で設定できます。	OFF

＜ウィークリータイマー設定＞

設定項目	機能説明	出荷時設定
ウィークリータイマー使用設定	ウィークリータイマー機能を使用するかしないかを設定できます。	しない
タイマー予約時刻設定	本体電源の ON/OFF 時刻を曜日ごとに設定できます。	-
動作日設定	本体電源の ON/OFF を 1 日づつ個別に、または曜日ごとに設定できます。	-
昼休み OFF 機能設定	昼の休憩中などの一定時間に本機の電源を OFF する場合、電源の OFF/ON する時刻を設定できます。	連続運転
時間外パスワード設定	ウィークリータイマーにより電源が OFF 状態の場合に、本機を使用するとき、パスワードによって使用者を制限するかしないかを設定できます。また、この機能を ON にした場合に、入力するパスワードを設定します。	OFF

詳しく説明します

・ウィークリータイマーを設定すると、指定した日時に電源を ON/OFF できます。また、タイマーで電源を OFF したとき、ON するためのパスワードや、ファクスジョブ、プリントジョブの受信をするかしないかの設定もできます。
・ウィークリータイマーの設定は、ウィークリータイマー設定画面に表示されるそれぞれの機能を組み合わせて行います。設定の概要は、「ウィークリータイマーの設定の概要」（p. 12-43）をごらんください。

<ユーザ操作禁止設定>

設定項目		機能説明	出荷時設定
コピープログラムロック設定		登録されたコピープログラムの変更や削除を禁止する設定ができます。	-
コピープログラム削除		登録されたコピープログラムを削除できます。	-
変更禁止設定	ジョブ優先順位変更	ジョブのプリント優先順位の変更を許可／禁止します。	許可
	他ユーザジョブ削除	ユーザ認証されている場合に、他のユーザがジョブを削除することを許可／禁止します。	禁止
	宛先登録変更	登録されている宛先の変更を許可／禁止します。	許可
	倍率登録変更	登録されている倍率の変更を許可／禁止します。	許可
	From アドレス設定	設定されている From アドレスの変更を許可／禁止します。	許可
操作禁止設定	ファクス複数宛先禁止	ファクスジョブの送信で、複数の宛先設定を禁止する設定ができます。	しない

＜エキスパート調整＞

設定項目		機能説明	出荷時設定
AE レベル調整		AE （Auto Exposure ）の初期値を 0 ～ 4 から設定します。設定値が大きくなるほど、原稿の下地が強調されます。	標準（2）
プリンタ調整	プリント位置：先端	用紙排紙方向に対しての用紙先端部分のプリント開始位置を -3.0 mm ～ 3.0 mm から調整できます。用紙種類ごとに設定できます。	0.0 mm
	プリント位置：側端	用紙排紙方向に対しての用紙左端部分のプリント開始位置を -3.0 mm ～ 3.0 mm から調整できます。給紙トレイごとに設定できます。	0.0 mm
	両面プリント位置：側端	自動両面プリント時の 2 面目のプリント画像の用紙左端部分のプリント開始位置を -3.0 mm ～ 3.0 mm から調整できます。給紙トレイごとに設定できます。	0.0 mm
	メディア調整	用紙種類の特性により、プリント画像不良（白抜け、白斑点、ザラツキ）が発生した場合、用紙種類に応じてパラメータを -5 ～ +5 から調整できます。	
	プリンタ先端イレース量	用紙先端のイレース幅（余白部分）を 4 mm、5 mm、7 mm から調整できます。調整のしかたについて詳しくは、サービス実施店にご相談ください。	4 mm
フィニッシャ調整	センターステープル位置調整 *	センターステープル機能でプリントするときのステープル位置を -10 mm ～ 10 mm から調整できます。	0 mm
	中折り位置調整 *	中折り機能でプリントするときの中折り位置を -10 mm ～ 10 mm から調整できます。	0 mm
	パンチ横位置 *	パンチ穴の横方向の位置ををを-10 mm ～ 10 mm から調整できます。	0 mm
	パンチレジストループ量 *	両面出力やカバーシート出力時のパンチの位置ずれを 1 mm 単位で調整できます。	0 mm
フィニッシャ調整	中とじ位置調整 **	中とじ機能でプリントするときのステープル位置を -7 mm ～ 7 mm から調整できます。	0 mm
	中折り位置調整 **	中折り機能でプリントするときの中折り位置を -7 mm ～ 7 mm から調整できます。	0 mm

参照

・プリンタ調整の手順については、「プリンタ調整」（p. 12-44）をごらんください。
・フィニッシャ調整の手順については、「フィニッシャ調整（FS-603）」（p. 12-60）をごらんください。
・色重ねズレ補正の手順については、「色重ねズレの補正をする」（p. 12-64）をごらんください。
・階調補正の手順については、「階調補正」（p. 12-67）をごらんください。

ひとこと

［プリンタ先端イレース量］の表示のさせかたについて詳しくは、サービス実施店にお問い合わせください。

ひとこと

［フィニッシャ調整］の設定項目は、装着されているフィニッシャーによって異なります。

*： オプションのフィニッシャー FS-514 に中綴じ機が装着されている場合に有効です。

**：オプションのフィニッシャー FS-603 が装着されている場合に有効です。

設定項目		機能説明	出荷時設定
濃度補正	厚紙画像濃度 - イエロー	厚紙、OHP フィルム、封筒のプリント画像濃度の補正ができます。濃度補正は、色ごと（カラー画像のイエロー、マゼンタ、シアン、ブラック、モノクロ画像濃度）に補正できます。数値が大きいほど濃度は濃くなります。 イエロー、マゼンタ、シアン、ブラックは、-5 ～ +5 から調整できます。 モノクロ画像濃度は -2 ～ +2 から調整できます。	0
	厚紙画像濃度 - マゼンタ		0
	厚紙画像濃度 - シアン		0
	厚紙画像濃度 - ブラック		0
	モノクロ画像濃度		0
画像安定化		階調補正を行っても画像が安定しない場合に、画像安定化を行うことができます。 ・［画像安定化実行］： 通常の画像安定化を行います。 ・［初期化 + 画像安定化実行］： ［画像安定化実行］を行っても効果が得られない場合に行います。	-
色重ねズレ補正	色重ねズレ補正（イエロー）	プリント結果に色ずれが見られる場合、色ずれを補正できます。	-
	色重ねズレ補正（マゼンタ）		-
	色重ねズレ補正（シアン）		-
階調補正	圧縮優先	プリント画像の色階調が変化した場合に、階調を補正できます。メモリへ保存する画像枚数を増やすことを重視して補正します。	-
	階調優先	プリント画像の色階調が変化した場合に、階調を補正できます。画像の階調表現を重視して補正します。	-
	解像度優先	プリント画像の色階調が変化した場合に、階調を補正できます。文字や線などの再現性を重視して補正します。	-

設定項目		機能説明	出荷時設定
スキャンエリア	スキャン画像位置：先端	原稿画像の読取り開始位置（原稿通紙方向）を調整できます。調整のしかたについて詳しくは、サービス実施店にご相談ください。	
	スキャン画像位置：側端	原稿画像の読取り開始位置（原稿通紙交差方向）を調整できます。調整のしかたについて詳しくは、サービス実施店にご相談ください。	
	通紙交差方向倍率	読込み画像に歪み（伸び、縮み）がある場合、スキャナ部の原稿通紙交差方向の倍率を調整できます。調整のしかたについて詳しくは、サービス実施店にご相談ください。	
	通紙方向倍率	読込み画像に歪み（伸び、縮み）がある場合、スキャナ部の原稿通紙方向の倍率を調整できます。調整のしかたについて詳しくは、サービス実施店にご相談ください。	
ADF調整	センタ調整	原稿通紙交差方向のセンタ位置自動調整実行時、センタ位置を自動調整しきれない場合手動で調整できます。調整のしかたについて詳しくは、サービス実施店にご相談ください。	
	原稿停止位置	原稿通紙方向の読取り位置自動調整実行時、読取り位置を自動調整しきれない場合手動で調整できます。調整のしかたについて詳しくは、サービス実施店にご相談ください。	
	センタ自動調整	原稿通紙交差方向のセンタ位置を自動で調整できます。調整のしかたについて詳しくは、サービス実施店にご相談ください。	
	停止位置自動調整	原稿通紙方向の読取り位置を自動で調整できます。調整のしかたについて詳しくは、サービス実施店にご相談ください。	

<リスト / カウンタ>

設定項目		機能説明
マシン管理リストプリント	設定値リスト	本機の各設定値をプリントできます。
用紙サイズ / 種類カウンタ		特定の用紙サイズと用紙種類を組み合わせて登録し、カウントする設定ができます。

ひとこと

［スキャンエリア］、［ADF調整］の表示のさせかたについて詳しくは、サービス実施店にお問い合わせください。

<リセット設定>

設定項目		機能説明	出荷時設定
システムオートリセット		システムオートリセット機能がはたらくまでの時間を設定できます。 ・「優先機能」： システムオートリセット時などに表示する機能を［コピー］、［スキャナ］、［ファクス］から設定できます。 ・「システムオートリセット時間」： システムオートリセット機能がはたらくまでの時間を 1 分～ 9 分または［しない］から設定できます。	優先機能： コピー システムオートリセット時間： 1 分
オートリセット		「コピー」、「スキャナ」、「ファクス」の各機能でのオートリセット機能がはたらくまでの時間を 1 分～ 9 分または［しない］から設定できます。	コピー：1 分 スキャナ：1 分 ファクス：1 分
モードリセット	使用者変更	使用者が変更したときに、機能をリセット（初期化）するかしないかを設定できます。 本機はオプションのキーカウンタを抜き取ったときやユーザ認証時および部門管理設定時、【ID】を押したときに本機は使用者が変更した（交代した）と判断します。	初期化する
	ADF 原稿セット	ADF に原稿をセットした場合に、機能をリセットするかしないかを設定できます。	リセットしない
	次ジョブ	ステープル設定： ステープル設定されたジョブが開始されたあと、次のジョブ設定が可能になったとき、同じ設定にするか解除するかを設定できます。	解除しない
		原稿セット / とじ方向： 原稿のセット方向または原稿のとじ代方向が設定されたジョブが開始されたあと、次のジョブ設定が可能になったとき、同じ設定にするか解除するかを設定できます。	解除しない
		送信後設定解除： スキャンまたはファクス送信を行ったあと、次のスキャンおよびファクス送信時に同じ設定にするか解除するかを設定できます。（ただし、［解除しない］を選択した場合でも、宛先は解除されます。）	解除する

詳しく説明します

・ユーザ認証／部門管理中の場合、システムオートリセットを［しない］に設定しても 1 分で解除されますが、拡大表示機能は、システムオートリセットが［しない］の場合は、解除されません。
・ユーザ認証もしくはセキュリティ強化設定が有効な場合、システムオートリセット時間の設定により、管理者設定モード及びユーザ認証モードをログアウトします。

＜ボックス設定＞

設定項目	機能説明	出荷時設定
不要ボックス削除	ボックスに関する設定を行います。詳しくは、「ユーザーズガイドボックス機能編」をごらんください。	
機密文書削除		
機密文書削除時間	ボックスに関する設定を行います。詳しくは、「ユーザーズガイドボックス機能編」をごらんください。	1 日

＜サイズ設定＞

設定項目	機能説明	出荷時設定
原稿ガラス原稿サイズ検知	原稿サイズ検知能力の設定を変更したい場合、原稿サイズの検知テーブルをテーブル 1 またはテーブル 2 から設定できます。詳しくは、サービス実施店にお問い合わせください。	テーブル 1
Foolscap サイズ設定	Foolscap 用紙サイズの変更を行うことができます。 Foolscap には以下の 5 種類のサイズパターンがあります。 220 × 330、8-1/2 × 13◪、 8-1/4 × 13◪、 8-1/8 × 13-1/4◪、8 × 13◪ 詳しくは、サービス実施店にお問い合わせください。	8 × 13◪

ひとこと

［サイズ設定］の表示のさせかたについて詳しくは、サービス実施店にお問い合わせください。

■ 管理者 / 本体登録

設定項目	機能説明
管理者登録	ヘルプのサービス / 管理者情報画面で表示する管理者情報や、本機からの E-Mail 送信の From アドレスを登録できます。
本体アドレス登録	本機の装置名と E-Mail アドレスを登録できます。登録した装置名は送信ファイルのファイル名や、ボックスに登録するドキュメントの名称を自動生成する際に付加します。出荷時設定では、KMBT-C252 が設定されています。登録した E-Mail アドレスは、インターネットファクスを利用する場合に使用します。

ひとこと

本体アドレス登録の装置名を登録するときは、OS によって扱えない文字を使用しないでください。

■ 宛先登録

設定項目	機能説明
スキャナ登録	スキャナ機能、ファクス機能、ボックス機能に関する登録を行います。詳しくは、「ユーザーズガイド ネットワーク／スキャナ機能編」、「ユーザーズガイド ファクシミリ機能編」、「ユーザーズガイド ネットワークファクス編」、「ユーザーズガイド ボックス機能編」をごらんください。
ファクス登録	
ボックス登録	
宛先登録リスト	短縮宛先リスト、グループ宛先リスト、プログラム宛先リスト、タイトル / 本文リストをプリントし、確認できます。詳しくは、「ユーザーズガイド ネットワーク／スキャナ機能編」、「ユーザーズガイド ファクシミリ機能編」、「ユーザーズガイド ネットワークファクス編」、「ユーザーズガイド ボックス機能編」をごらんください。

ひとこと

FAX キット FK-502 を装着している場合、またはインターネットファクス機能が使用可能な場合に、[2 ファクス登録] は表示されます。

■ ユーザ認証 / 部門管理

＜認証方式＞

機能説明	出荷時設定
本機の使用を制限するユーザ認証や部門管理の設定ができます。 ・「ユーザ認証」: ［外部サーバ認証］、［本体装置認証］からユーザ認証の方法を選択します。ユーザ認証をしない場合は、［認証しない］を押します。 ・「パブリックユーザ」: 認証されているユーザ以外が本機を共有することを許可するかしないかを設定します。「ユーザ認証」が［認証しない］を選択しているときは選択できません。 ・「部門管理」: 部門管理をするかしないかを設定します。 ・「部門管理認証方式」: 部門名とパスワードで認証する場合は、［部門名 + パスワード］を押します。パスワードのみで認証する場合は、［パスワードのみ］を押します。「部門管理」が［管理しない］を選択しているときには、設定できません。ユーザ認証と部門管理の両方を設定した場合、［部門名 + パスワード］しか設定できません。 ・「上限値到達時の動作」: 部門管理またはユーザ認証で設定した上限値に到達したときにプリント中のジョブを停止させ次のジョブのプリントを開始させる場合は、［ジョブ飛越し］を押します。部門管理で設定した上限値に到達したときに本機を停止する場合は、［停止］を押します。 ・「ユーザ認証 / 部門認証の連動」: ユーザ認証と部門認証を連動するかしないかを設定します。「ユーザ認証 / 部門認証の連動」は、「ユーザ認証」が［外部サーバ認証］または［本体装置認証］を選択して「部門管理」が［管理する］を選択しているときに、表示されます。 ・「ユーザカウンタ割当て数」: 「ユーザカウンタ割当て数」の数値により、ユーザ登録可能件数と部門登録可能件数を調整できます。 例：「ユーザカウンタ割当て数」の数値を 50 個にした場合、部門登録可能件数は 950 個となります。	ユーザ認証／認証しない、部門管理／管理しない

＜ユーザ認証設定＞

設定項目		機能説明	出荷時設定
管理設定	ユーザ名一覧表示	ユーザ認証画面でユーザ名の一覧キーを表示させるかどうか設定ができます。	表示しない
	初期機能制限	外部サーバとの認証時、本機での操作を制限することができます。	コピー操作： 許可する スキャン操作： 許可する ファクス操作： 許可する プリンタ印字： 許可する 蓄積文書操作： 許可する 送信機能印字： 許可する
	パブリックユーザの認証	認証方式で「パブリックユーザ」が「許可する」に設定されている場合に、ユーザ認証画面でパブリックユーザの認証をするかしないかを設定できます。	認証しない
ユーザ登録		本機を使用するユーザを登録できます。ユーザごとに、パスワード、出力許可、プリント枚数の上限値、使用できる機能を設定できます。	-
ユーザカウンタ		ユーザごとにコピー、プリンタ、スキャン／ファクスの使用状況を確認できます。	-

＜部門管理設定＞

設定項目	機能説明
部門登録	本機を使用する部門を登録できます。部門ごとに、パスワード、出力許可、プリント枚数の上限値を設定できます。
部門カウンタ	部門ごとにコピー、プリンタ、スキャン／ファクスの使用状況を確認できます。

＜認証指定なしプリント＞

機能説明	出荷時設定
ユーザ、部門が特定できないプリントを許可するかどうかの設定ができます。許可した場合プリント枚数は、パブリックユーザとしてカウントされます。	禁止

ひとこと

・ユーザ認証設定の各設定項目は、［認証方式］で「ユーザ認証」が［外部サーバ認証］または［本体装置認証］に設定されている場合に表示されます。
・部門管理設定の各設定項目は、［認証方式］で「部門管理」が［管理する］に設定されている場合に表示されます。

＜使用管理カウンタリスト＞

機能説明	出荷時設定
本機にユーザ認証または部門管理をすると、表示されます。ユーザまたは部門ごとに使用状況を確認できます。	トレイ 1

■ ネットワーク設定

設定項目	機能説明
TCP ／ IP 設定	ネットワークに関する設定を行います。詳しくは、「ユーザーズガイド ネットワーク／スキャナ機能編」をごらんください。
NetWare 設定	
http サーバ設定	
FTP 設定	
SMB 設定	
AppleTalk 設定	
LDAP 設定	
E-Mail 設定	
詳細設定	
SNMP 設定	
Bonjour 設定	
TCP Socket 設定	
ネットワークファクス設定	ネットワークファクスに関する設定を行います。詳しくは、「ユーザーズガイド ネットワークファクス編」をごらんください。

■ コピー設定

設定項目	機能説明	出荷時設定
原稿ガラス自動倍率	原稿ガラスを使用するとき、自動倍率に自動的に切換えるかどうかを設定できます。	OFF
ADF 自動倍率	ADF を使用するとき、自動倍率に自動的に切換えるかどうかを設定できます。	ON
APS 解除時のトレイ指定	自動用紙（APS）が解除されたときに、どのトレイを使用するかを設定します。 ・［APS 選択前トレイ］： APS を選択する前に設定したトレイを使用します。 ・［初期設定トレイ］： 第 1 給紙トレイを使用します。	APS 選択前トレイ

設定項目	機能説明	出荷時設定
インターシートトレイ選択	カバーシート（表紙）、インターシート、章分け紙用の用紙をセットするトレイの初期値を選択できます。	トレイ 2
コピー操作時のプリント受付	コピーを操作しているときにプリントデータやファクスデータのプリント受付をするかしないかを設定できます。 ・［プリントする］： プリントデータやファクスデータを受付け、プリントします。 ・［プリント抑制］： プリントデータやファクスデータは、コピー操作が終わるとプリントされます。	プリントする

■ プリンタ設定

設定項目	機能説明
I/F タイムアウト	プリンタに関する登録を行います。詳しくは、「ユーザーズガイド プリンタ機能編」をごらんください。
パラレルインターフェイス	
パラレル / USB	

■ ファクス設定

設定項目	機能説明
発信元 / ファクス ID 登録	ファクスに関する登録を行います。詳しくは、「ユーザーズガイド ファクシミリ機能編」、「ユーザーズガイド ネットワークファクス編」をごらんください。
発信元 / 受信情報	
回線パラメータ設定	
送信 / 受信設定	
機能設定	
PBX 接続設定	
レポート出力設定	
設定値リスト	
増設回線設定	
ネットワークファクス設定	ネットワークファクスに関する設定を行います。詳しくは、「ユーザーズガイド ネットワークファクス編」をごらんください。

ひとこと

FAX キット FK-502 を装着している場合、またはインターネットファクス機能が使用可能な場合に、［8 ファクス設定］は表示されます。

■ システム連携

設定項目	機能説明
OpenAPI 設定	ネットワークに関する登録を行います。詳しくは、「ユーザーズガイド ネットワーク／スキャナ機能編」をごらんください。
管理者発信	CS Remote Care 接続時、管理者がセンタを呼び出すときに使用します。
Pre/Suffix 自動設定	本機では使用しません。

ひとこと

CS Remote Care でセンタ登録済の場合に、［2 管理者発信］は表示されます。

■ セキュリティ設定

＜管理者パスワード＞

機能説明
管理者設定での認証時に必要な管理者パスワードの設定、変更ができます。管理者パスワードは、0～8 桁（半角英数字）から設定できます。ただし、パスワード規約を［ON］に設定する場合、8 桁（半角英数字）以外の管理者パスワードは設定できません。

＜ボックス管理者設定＞

機能説明
ボックスに関する設定を行います。詳しくは、「ユーザーズガイド ボックス機能編」をごらんください。

＜ユーザ開放レベル＞

機能説明	出荷時設定
ユーザに許可する管理者機能の範囲を設定できます。 ・［レベル 1］： パワーセーブ設定、原稿ガラス自動倍率、ADF 自動倍率、APS 解除時のトレイ指定、インターシートトレイ選択をユーザに許可します。 ・［レベル 2］： パワーセーブ設定、出力設定、日時設定、サマータイム設定、AE レベル調整、原稿ガラス自動倍率、ADF 自動倍率、APS 解除時のトレイ指定、インターシートトレイ選択、コピー操作時のプリント受付をユーザに許可します。 ・［開放しない］： ユーザにレベル 1、レベル 2 の設定のどちらも許可しません。	開放しない

<セキュリティ詳細>

設定項目	機能説明	出荷時設定
パスワード規約	パスワード規約を適用するかしないかを設定できます。	OFF
認証操作禁止機能	ユーザが認証に失敗した場合に、本機操作の禁止を設定できます。 ・[モード 1]：一定時間、操作ができません。 ・[モード 2]：認証失敗を繰り返すと操作パネルの操作ができません。認証失敗回数は 1 ～ 5 回から設定できます。 パネル操作禁止になった場合は、[操作禁止解除] を押して、操作禁止を解除する項目を選択します。 ・[ユーザ + 部門]：ユーザ認証、部門管理に対する操作 ・[機密文書]：機密文書に対する操作 ・[ボックス]：パスワード付きボックスに対する操作 ・[SNMP]：SNMP v3 Write ユーザーの認証に対する操作	モード 1
手動宛先入力	宛先入力画面で、手動宛先入力を許可するか禁止するかを設定できます。	許可
プリントデータキャプチャ	プリントジョブのデータをキャプチャしても良いかどうかを設定します。詳しくは、「ユーザーズガイド プリンタ機能編」をごらんください。	
機密文書アクセス方式	機密文書に対する操作方式を確認できます。認証操作禁止機能が [モード 1] の場合、[モード 1] が設定されます。認証操作禁止機能が [モード 2] の場合、[モード 2] が設定されます。 [モード 1]：機密文書 ID とパスワードを入力し、文書を選択します。 [モード 2]：機密文書 ID を入力し、文書を選択したあとパスワードを入力します。	モード 1
FAX 送信禁止	FAX 送信を禁止するかどうかを設定できます。	OFF

詳しく説明します

・認証操作禁止機能の対象になるのは、以下のパスワードです。
ユーザ認証パスワード、部門認証パスワード、ボックスのパスワード、機密文書のパスワード、管理者パスワード
・認証操作禁止機能の［操作禁止解除］で解除を設定しても操作パネルが操作できない場合や、管理者パスワードの認証失敗で操作できない場合は、本機を再起動してください。

必ず守ってください

【主電源スイッチ】を OFF/ON する場合は、主電源を OFF にして、10 秒以上経過してから ON にしてください。間隔をあけないと、正常に機能しないことがあります。

＜セキュリティ強化設定＞

機能説明
セキュリティ強化設定を適用するために必要な設定が表示されます。必要な設定がされている場合は、セキュリティ強化設定を適用するかしないかを設定できます。詳しくは、サービス実施店にお問い合わせください。

＜ HDD 管理設定＞

設定項目	機能説明	出荷時設定
HDD 容量確認	ボックスに関する設定を行います。詳しくは、「ユーザーズガイド ボックス機能編」をごらんください。	
一時データ上書き削除	コピー、スキャン、ファクス、PC プリント時の全ての機能において、ハードディスクに一時的に画像データを書き込む動作を行うかどうかを設定します。設定モードについては、「ユーザーズガイド ボックス機能編」をごらんください。一時データ上書き削除の設定を行うと、プリントやデータ送信後に画像データが保存されたハードディスクエリアに上書き処理を行い、完全にデータを削除します。この処理によりハードディスク内の画像データの漏洩を防ぎます。	OFF
全データ上書き削除	本機を返却または廃棄する際に、ハードディスク内の全領域に対してデータを上書きし、データ漏洩を防ぎます。設定モードについては、「ユーザーズガイド ボックス機能編」をごらんください。 この機能を実行する前に、サービス実施店へお問い合わせください。	モード 1
HDD ロックパスワード	ハードディスクのデータを守るためのパスワードを設定します。詳しくは、「ユーザーズガイド ボックス機能編」をごらんください。	
HDD フォーマット	ハードディスクのフォーマットを行います。詳しくは、「ユーザーズガイド ボックス機能編」をごらんください。	
HDD 暗号化設定	オプションのセキュリティキット装着時に表示され、ハードディスクの暗号化を行うための設定をします。詳しくは、「ユーザーズガイド ボックス機能編」をごらんください。この設定を行うとハードディスクに書き込むデータがすべて暗号化され、ハードディスク内のデータを守ることができます。なお暗号化の設定を変更した場合には、ハードディスクの再フォーマットが必要です。	

＜管理機能設定＞

設定項目	機能説明	出荷時設定
ネットワーク機能使用設定	管理機能使用時に、カウント管理が困難なネットワーク機能の設定ができます。	使用する

＜登録スタンプ削除＞

機能説明
コピープロテクトの登録スタンプを削除するかどうかを設定できます。

ひとこと

［機能毎使用設定］、［部数上限設定］、［認証装置使用時間］の表示のさせかたについて詳しくは、サービス実施店にお問い合わせください。

詳しく説明します

「ネットワーク機能使用設定」を「使用しない」に変更した場合、以下の機能が使用できません。

- PC FAX 送信
- HDD Twain ドライバによるボックス内のドキュメントの参照／取り出し
- PageScope Box Operator によるボックス内のドキュメントの参照／取り出し
- PageScope Scan Direct によるボックス内のドキュメントの取り出し
- PageScope Job Spooler によるボックス内のドキュメントの参照／取り出し
- PageScope Web Connection によるボックス操作機能（ボックスタブが表示されません。）

■ 管理者設定画面を表示させる

【設定メニュー / カウンタ】を押し、［管理者設定］を表示させるまでの手順を説明します。

1 【設定メニュー / カウンタ】を押します。

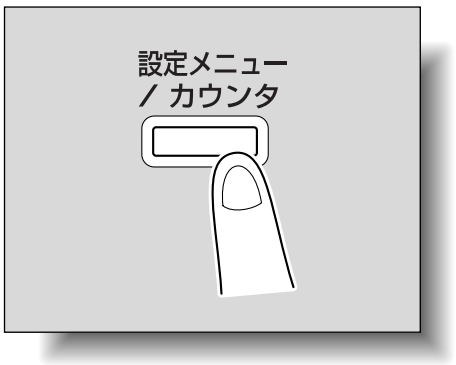

2 ［3 管理者設定］を押します。

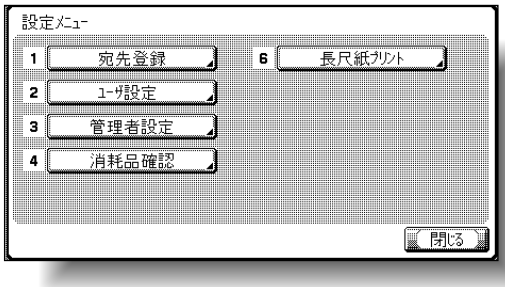

3 管理者パスワードを入力し、［OK］を押します。



管理者設定画面が表示されます。

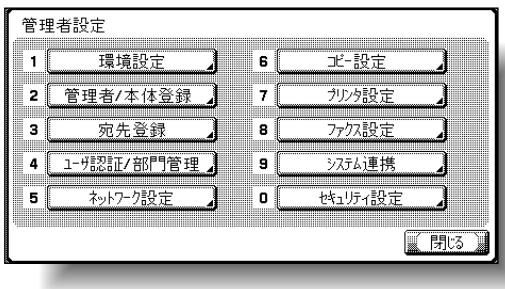

ひとこと

設定メニューでは、キーに表示されている番号をテンキーで入力しても選択できます。［3 管理者設定］の場合は、テンキーの【3】を入力します。

詳しく説明します

・管理者パスワードは絶対に忘れないでください。管理者パスワードを忘れた場合、サービス技術者による設定が必要です。詳しくは、サービス実施店にお問い合わせください。

ひとこと

文字の入力のしかたは、「文字を入力するには」（p. 13-2）をごらんください。

ひとこと

設定メニューを終了するときは、サブエリアの［終了］または【設定メニュー / カウンタ】を押します。目的の画面になるまで［閉じる］を押しても終了できます。

12.5 ウィークリータイマーの設定の概要

ウィークリータイマーの設定はそれぞれの機能を組み合わせて行います。概要は以下のとおりです。

原則

ウィークリータイマーが設定されているときは、電源が OFF のときでも本機の電源プラグをコンセントに接続したままにしてください。
設定メニュー／管理者設定／環境設定／日時設定を正確に設定してください。

1. ウィークリータイマー使用設定を［する］にします。
2. タイマー予約時刻設定をします。
3. 動作日の設定をします。
4. 昼休み OFF 機能、時間外パスワードの必要な機能を設定します。

   ウィークリータイマーが設定されます。

■ プリント位置：先端

用紙排紙方向に対して用紙先端部分のプリント開始位置を用紙ごとに調整できます。

原則

プリント開始位置は工場出荷時に調整済みです。通常の場合、設定値を変更する必要はありません。

1 管理者設定画面を表示させます。

2 ［1 環境設定］を押します。
環境設定画面が表示されます。

3 ［7 エキスパート調整］を押します。
エキスパート調整画面が表示されます。

4 ［2 プリンタ調整］を押します。
プリンタ調整画面が表示されます。

5 ［1 プリント位置：先端］を押します。
プリント位置調整：先端画面が表示されます。

6 設定する用紙種類のキーを押します。

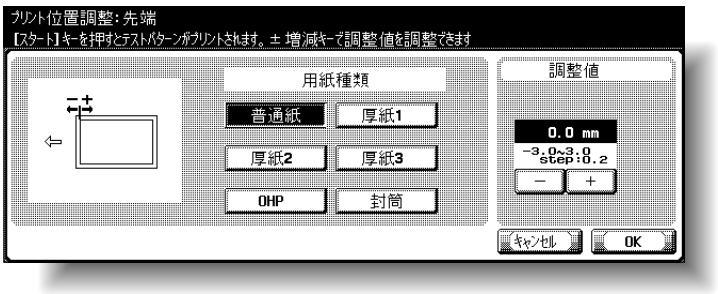

7 【スタート】を押します。
テストパターンがプリントされます。

参照
管理者設定画面の表示のしかたは、「管理者設定画面を表示させる」（p. 12-41）をごらんください。

8

用紙の先端からテストパターンのプリント開始位置の幅（a）が 4.2 mm であることを確認します。

- 幅が 4.2 mm 以下の場合は、[+] を押して補正値を増やします。(0.2 mm ～ 3.0 mm)
- 幅が 4.2 mm 以上の場合は、[-] を押して補正値を減らします。(-0.2 mm ～ -3.0 mm)

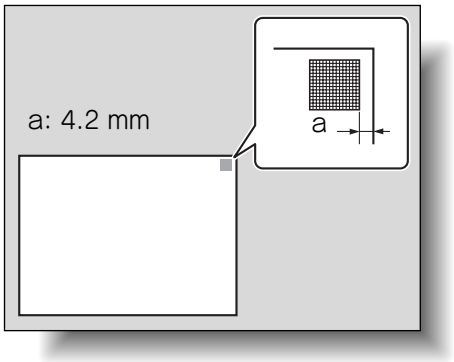

9

【スタート】を押します。

補正されたテストパターンがプリントされます。

10

用紙の先端からテストパターンのプリント開始位置の幅を確認します。

- 幅が 4.2 mm に補正されたことを確認します。
- 調整が必要な場合は、手順 8 ～ 9 を繰り返します。
- 別の用紙種類のプリント位置調整する場合は、手順 6 にもどります。

11

[OK] を押します。

プリント位置が調整されます。

ひとこと

[+] または [-] を押しつづけると、数値が連続で変化します。

ひとこと

[キャンセル] を押すと設定は変更されません。

12

■ プリント位置：側端

用紙排紙方向に対して用紙左端部分のプリント開始位置を給紙トレイごとに調整できます。

原則

プリント開始位置は工場出荷時に調整済みです。通常の場合、設定値を変更する必要はありません。

1 管理者設定画面を表示させます。

2 ［1 環境設定］を押します。
環境設定画面が表示されます。

3 ［7 エキスパート調整］を押します。
エキスパート調整画面が表示されます。

4 ［2 プリンタ調整］を押します。
プリンタ調整画面が表示されます。

5 ［2 プリント位置：側端］を押します。
プリント位置調整：側端画面が表示されます。

6 設定する給紙トレイのキーを押します。

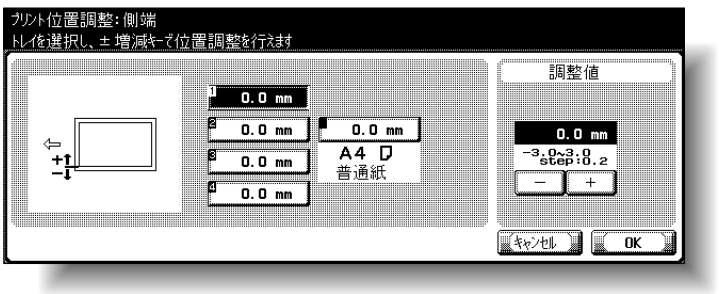

7 【スタート】を押します。
テストパターンがプリントされます。

ひとこと

手差しトレイの調整に使用できる用紙は、A4 普通紙のみです。

参照

管理者設定画面の表示のしかたは「管理者設定画面を表示させる」（p. 12-41）をごらんください。

8

用紙の端からテストパターンのプリント位置の幅（b）が 3 mm（± 0.5 mm）であることを確認します。

- 幅が 2.4 mm 以下の場合は、[+] を押して補正値を増やします。(0.2 mm ～ 3.0 mm)
- 幅が 3.6 mm 以上の場合は、[-] を押して補正値を減らします。(-0.2 mm ～ -3.0 mm)
- 幅が 2.5 mm ～ 3.5 mm の範囲内の場合は、手順 10 へ進みます。

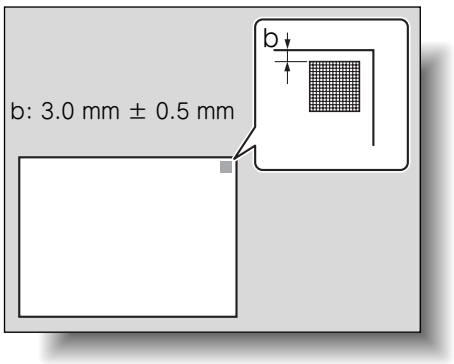

9

【スタート】を押します。

補正されたテストパターンがプリントされます。

10

用紙の端からテストパターンのプリント開始位置の幅を調整します。

- 幅が 2.5 mm ～ 3.5 mm の範囲内に補正されたことを確認します。
- 調整が必要な場合は、手順 8 ～ 9 を繰り返します。
- 別の給紙トレイのプリント位置調整をする場合は、手順 6 にもどります。

11

[OK] を押します。

プリント位置が調整されます。

ひとこと

[+] または [-] を押しつづけると、数値が連続で変化します。

ひとこと

[キャンセル] を押すと設定は変更されません。

12

■ 両面プリント位置：側端

自動両面プリントの 2 面目をプリントするときに左端部分のプリント開始位置を給紙トレイごとに調整できます。

原則

プリント開始位置は工場出荷時に調整済みです。通常の場合、設定値を変更する必要はありません。

1. 管理者設定画面を表示させます。
2. ［1 環境設定］を押します。
   環境設定画面が表示されます。
3. ［7 エキスパート調整］を押します。
   エキスパート調整画面が表示されます。
4. ［2 プリンタ調整］を押します。
   プリンタ調整画面が表示されます。
5. ［3 両面プリント位置：側端］を押します。
   両面プリント位置調整：側端画面が表示されます。
6. 設定する給紙トレイのキーを押します。

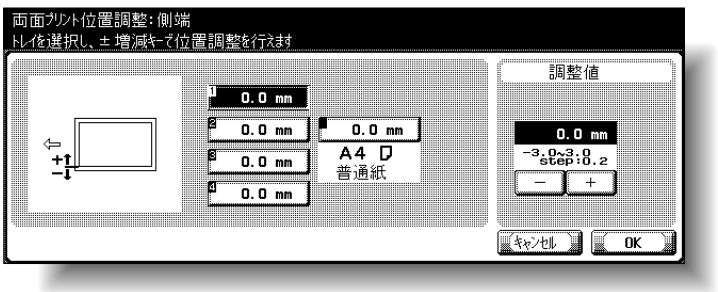

7. 【スタート】を押します。
   テストパターンがプリントされます。

ひとこと

手差しトレイの調整に使用できる用紙は、A4 普通紙のみです。

参照

管理者設定画面の表示のしかたは、「管理者設定画面を表示させる」（p. 12-41）をごらんください。

8

用紙の端からテストパターンのプリント位置の幅（c）が 3 mm（± 0.5 mm）であることを確認します。

- 幅が 2.4 mm 以下の場合は、[+] を押して補正値を増やします。(0.2 mm ～ 3.0 mm)
- 幅が 3.6 mm 以上の場合は、[-] を押して補正値を減らします。(-0.2 mm ～ -3.0 mm)
- 幅が 2.5 mm ～ 3.5 mm の範囲内の場合は、手順 10 へ進みます。

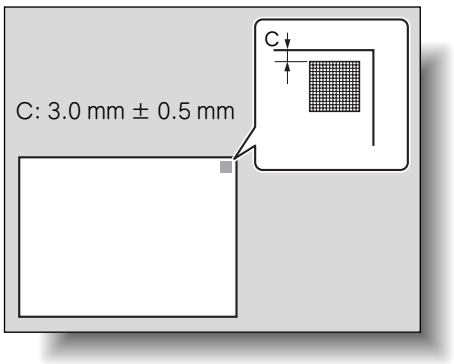

9

【スタート】を押します。

補正されたテストパターンがプリントされます。

10

用紙の端からテストパターンのプリント開始位置の幅を調整します。

- 幅が 2.5 mm ～ 3.5 mm の範囲内に補正されたことを確認します。
- 調整が必要な場合は、手順 8 ～ 9 を繰り返します。
- 別の給紙トレイのプリント位置調整をする場合は、手順 6 にもどります。

11

[OK] を押します。

プリント位置が調整されます。

ひとこと

[+] または [-] を押しつづけると、数値が連続で変化します。

ひとこと

[キャンセル] を押すと設定は変更されません。

12

■ メディア調整

プリント画像不良を用紙種類ごとに調整できます。

1 管理者設定画面を表示させます。

2 ［1 環境設定］を押します。
環境設定画面が表示されます。

3 ［7 エキスパート調整］を押します。
エキスパート調整画面が表示されます。

4 ［2 プリンタ調整］を押します。
プリンタ調整画面が表示されます。

5 ［メディア調整］を押します。
メディア調整画面が表示されます。

6 調整する用紙種類キーを押します。

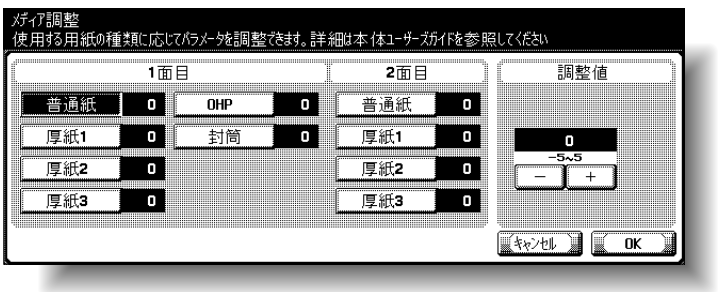

- 片面コピー時に画像不良が発生した場合は、1 面目の用紙種類を選択します。
- 両面コピー時の裏面に画像不良が発生した場合は、2 面目の用紙種類を選択します。

参照

管理者設定画面の表示のしかたは、「管理者設定画面を表示させる」（p. 12-41）をごらんください。

7 [+]、[-] を押して調整値のパラメータを調整します。(-5 ～ +5)

❍ プリント画像に白抜けや白斑点がある場合、[-] を押して調整します。

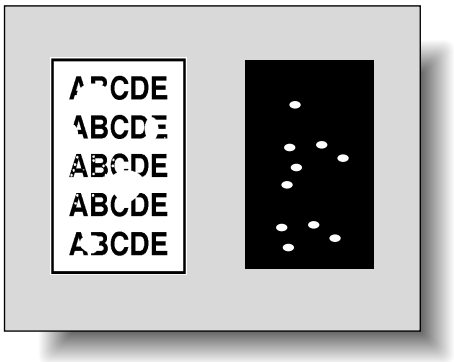

❍ プリント画像にザラツキがある場合、[+] を押して調整します。

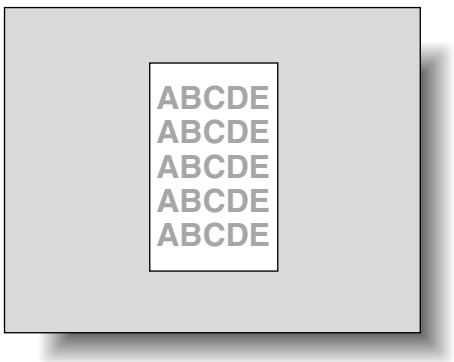

8 [OK] を押します。

9 [終了] を押します。

再度コピーを行います。

10 プリント画像を確認し、画像不良がなくなっていれば調整を終了します。

❍ まだ調整が必要な場合は、手順 1 ～ 9 を繰り返します。

ひとこと

・[+] または [-] を押しつづけると、数値が連続で変化します。
・設定を取り消すには、[キャンセル] を押します。

詳しく説明します

白抜けや白斑点の白点部分の大きさが 0.5 mm 以下のものに対して調整が可能です。

詳しく説明します

画像不良の度合いが悪化しているようであれば、手順 7 の調整を [+]、[-] 逆方向に調整してください。

12.7 フィニッシャ調整（FS-514）

■ 中折り位置調整

中折り機能でプリントするときの中折り位置を用紙サイズ別、用紙種類別に調整できます。

原則

調整を始める前に、中折り機能を使い、1 冊のコピーサンプルを作成します。調整は作成したサンプルを見ながら行います。

ひとこと

中折り位置の傾き調整は、サービス実施店にご連絡ください。

参照

中折り機能については、「フィニッシャー FS-514 で用紙の中央をとじて排紙する（中とじ / 中折り）」（p. 3-65）をごらんください。

参照

管理者設定画面の表示のしかたは、「管理者設定画面を表示させる」（p. 12-41）をごらんください。

1 管理者設定画面を表示させます。

2 ［1 環境設定］を押します。
環境設定画面が表示されます。

3 ［7 エキスパート調整］を押します。
エキスパート調整画面が表示されます。

4 ［3 フィニッシャ調整］を押します。
フィニッシャ調整画面が表示されます。

5 ［2 中折り位置調整］を押します。
中折り位置調整画面が表示されます。

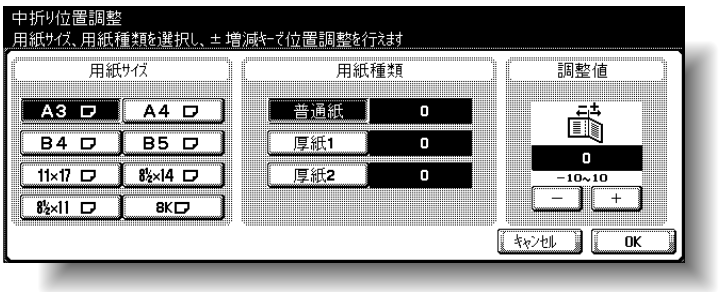

6 調整する用紙サイズキー、用紙種類キーを押します。

7

サンプルの左側のページと、右側のページの幅を比較し、用紙の中央を確認します。

- 用紙の中央に対して左側に折り位置がずれている場合は、[+] を押して補正値を増やします。（1 mm ～ 10 mm）

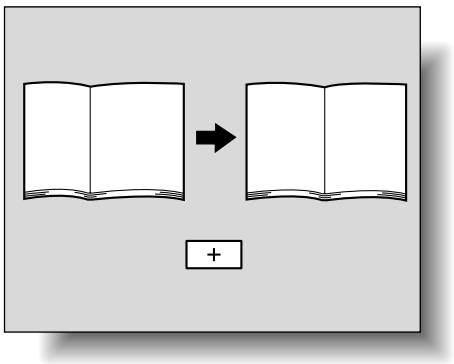

- 用紙の中央に対して右側に折り位置がずれている場合は、[-] を押して補正値を減らします。（-1 mm ～ -10 mm）

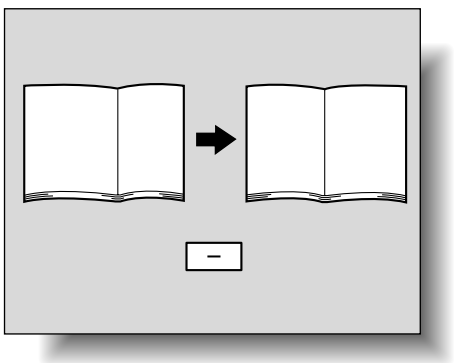

8

[OK] を押します。

中折り位置が調整されます。

手順 7 で用紙の中央に折り位置がある場合は、ここで終了です。

9

再度、中折り機能を使用し、コピーサンプルを作成します。

10

サンプルでプリント結果を確認します。

- 折り位置が用紙の中央に補正されたことを確認します。
- 調整が必要な場合は、手順 1 ～ 9 を繰り返します。

ひとこと

[+] または [-] を押しつづけると、数値が連続で変化します。

ひとこと

[キャンセル] を押すと設定は変更されません。

■ センターステープル位置調整

センターステープル機能でプリントするときのステープル位置を用紙サイズ別、用紙種類別に調整できます。

原則

中折り位置調整後に、センターステープル位置を調整してください。調整を始める前に、センターステープル機能を使い、1 冊のコピーサンプルを作成します。調整は作成したサンプルを見ながら行います。

ひとこと

ステープルの傾き調整は、サービス実施店にご連絡ください。

参照

- センターステープル機能については、「フィニッシャー FS-514 で用紙の中央をとじて排紙する（中とじ / 中折り）」（p. 3-65）をごらんください。
- 中折り位置調整については、「中折り位置調整」（p. 12-52）をごらんください。

参照

管理者設定画面の表示のしかたは、「管理者設定画面を表示させる」（p. 12-41）をごらんください。

1. 管理者設定画面を表示させます。
2. ［1 環境設定］を押します。
   環境設定画面が表示されます。
3. ［7 エキスパート調整］を押します。
   エキスパート調整画面が表示されます。
4. ［3 フィニッシャ調整］を押します。
   フィニッシャ調整画面が表示されます。
5. ［1 センターステープル位置調整］を押します。
   センターステープル位置調整画面が表示されます。

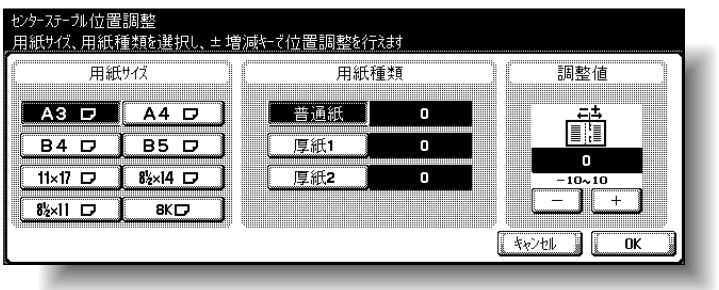

6. 調整する用紙サイズキー、用紙種類キーを押します。

7

サンプルの左側のページと、右側のページの幅を比較し、用紙の中央を確認します。

- 用紙の中央に対して左側にステープル位置がずれている場合は、[+] を押して補正値を増やします。（1 mm ～ 10 mm）

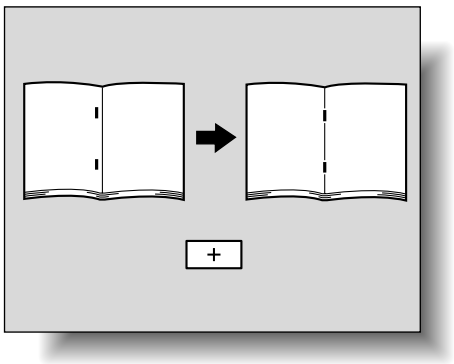

- 用紙の中央に対して右側にステープル位置がずれている場合は、[-] を押して補正値を減らします。（-1 mm ～ -10 mm）

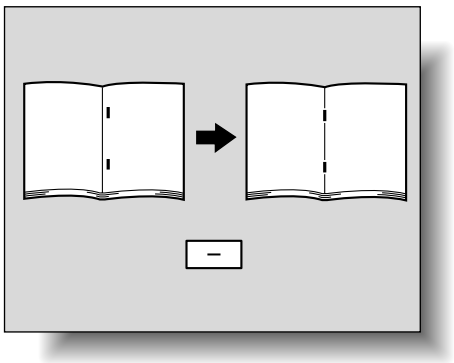

8

[OK] を押します。

中とじ位置が調整されます。

手順 7 で用紙の中央にステープル位置がある場合は、ここで終了です。

9

再度、センターステープル機能を使用し、コピーサンプルを作成します。

10

サンプルでプリント結果を確認します。

- ステープル位置が用紙の中央に補正されたことを確認します。
- 調整が必要な場合は、手順 1 ～ 9 を繰り返します。

ひとこと

[+] または [-] を押しつづけると、数値が連続で変化します。

ひとこと

[キャンセル] を押すと設定は変更されません。

■ パンチ横位置調整

パンチ機能でプリントするときのパンチ穴の横位置を用紙種類別に調整できます。

原則

調整を始める前に、パンチ機能を使い、1 枚のコピーサンプルを作成します。調整は作成したサンプルを見ながら行います。

1. 管理者設定画面を表示させます。
2. ［1 環境設定］を押します。
   環境設定画面が表示されます。
3. ［7 エキスパート調整］を押します。
   エキスパート調整画面が表示されます。
4. ［3 フィニッシャ調整］を押します。
   フィニッシャ調整画面が表示されます。
5. ［3 パンチ横位置］を押します。
   パンチ横位置画面が表示されます。

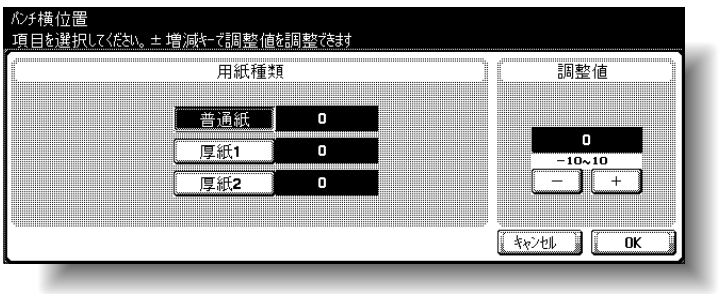

6. 調整する用紙種類キーを押します。

参照
パンチ機能については、「パンチ穴をあけて排紙する（パンチ）」（p. 3-61）をごらんください。

参照
管理者設定画面の表示のしかたは、「管理者設定画面を表示させる」（p. 12-41）をごらんください。

7

パンチ穴の横位置を確認します。

- A 幅を広くする場合は、[+] を押して調整値を増やします。(1 mm ～ 10 mm)

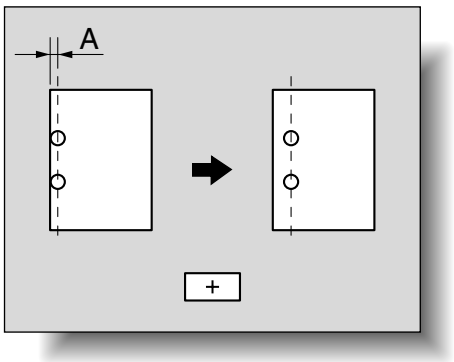

- A 幅を狭くする場合は、[-] を押して調整値を減らします。(-1 mm ～ -10 mm)

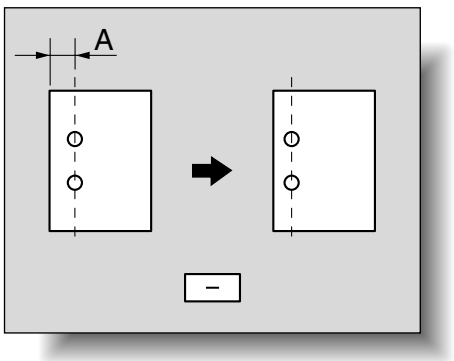

8

[OK] を押します。

パンチ穴の横位置が調整されます。

手順 7 でパンチ穴の横位置調整が不要な場合は、ここで終了です。

9

再度、パンチ機能を使用し、コピーサンプルを作成します。

10

サンプルでプリント結果を確認します。

- パンチ穴の横位置が補正されたことを確認します。
- 調整が必要な場合は、手順 1 ～ 9 を繰り返します。

ひとこと

[+] または [-] を押しつづけると、数値が連続で変化します。

ひとこと

[キャンセル] を押すと設定は変更されません。

■ パンチレジストループ量調整

パンチ機能でプリントするときのパンチ穴位置の傾きを調整できます。

原則

調整を始める前に、パンチ機能を使い、1 枚のコピーサンプルを作成します。調整は作成したサンプルを見ながら行います。

1. 管理者設定画面を表示させます。
2. ［1 環境設定］を押します。
   環境設定画面が表示されます。
3. ［7 エキスパート調整］を押します。
   エキスパート調整画面が表示されます。
4. ［3 フィニッシャ調整］を押します。
   フィニッシャ調整画面が表示されます。
5. ［4 パンチレジストループ量］を押します。
   パンチレジストループ量画面が表示されます。

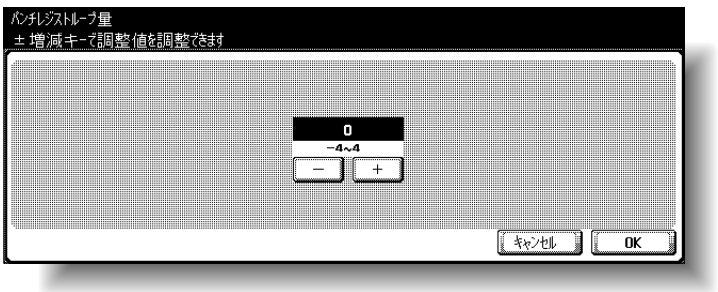

参照

パンチ機能については、「パンチ穴をあけて排紙する（パンチ）」（p. 3-61）をごらんください。

参照

管理者設定画面の表示のしかたは、「管理者設定画面を表示させる」（p. 12-41）をごらんください。

6

パンチ穴位置の傾きを確認します。

- パンチ穴位置が傾いている場合は、[+] を押して調整値を変更します。[+] 調整で傾きが補正できない場合、および用紙にしわ等が発生する場合は、[-] を押して調整値を変更します。

7

[OK] を押します。

パンチ穴位置の傾きが調整されます。

手順 6 でパンチ穴位置の傾き調整が不要な場合は、ここで終了です。

8

再度、パンチ機能を使用し、コピーサンプルを作成します。

9

サンプルでプリント結果を確認します。

- パンチ穴位置の傾きが補正されたことを確認します。
- 調整が必要な場合は、手順 1 ～ 8 を繰り返します。

ひとこと

[+] または [-] を押しつづけると、数値が連続で変化します。

ひとこと

[キャンセル] を押すと設定は変更されません。

12.8 フィニッシャ調整（FS-603）

■ 中とじ位置調整

中とじ機能でプリントするときのステープル位置を調整できます。

原則

調整を始める前に、中とじ機能を使い、1 冊のコピーサンプルを作成します。調整は作成したサンプルを見ながら行います。

1. 管理者設定画面を表示させます。
2. ［1 環境設定］を押します。
   環境設定画面が表示されます。
3. ［7 エキスパート調整］を押します。
   エキスパート調整画面が表示されます。
4. ［3 フィニッシャ調整］を押します。
   フィニッシャ調整画面が表示されます。
5. ［1 中とじ位置調整］を押します。
   中とじ位置調整画面が表示されます。

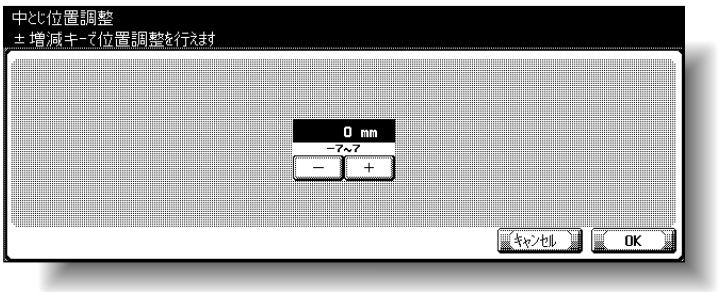

参照
中とじ機能については、「フィニッシャー FS-603 で用紙の中央をとじて排紙する（中とじ）」（p. 3-66）をごらんください。

参照
管理者設定画面の表示のしかたは、「管理者設定画面を表示させる」（p. 12-41）をごらんください。

6

サンプルの左側のページと、右側のページの幅を比較し、用紙の中央を確認します。

- 用紙の中央に対して左側にステープル位置がずれている場合は、［+］を押して補正値を増やします。（1 mm ～ 7 mm）

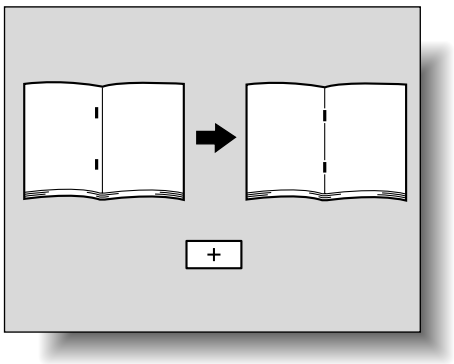

- 用紙の中央に対して右側にステープル位置がずれている場合は、［-］を押して補正値を減らします。（-1 mm ～ -7 mm）

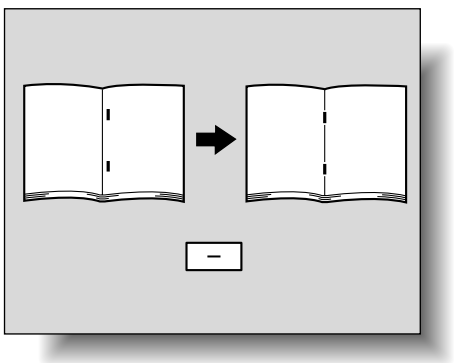

7

［OK］を押します。

中とじ位置が調整されます。

手順 6 で用紙の中央にステープル位置がある場合は、ここで終了です。

8

再度、中とじ機能を使用し、コピーサンプルを作成します。

9

サンプルでプリント結果を確認します。

- ステープル位置が用紙の中央に補正されたことを確認します。
- 調整が必要な場合は、手順 6 ～ 8 を繰り返します。

ひとこと

［+］または［-］を押しつづけると、数値が連続で変化します。

ひとこと

［キャンセル］を押すと設定は変更されません。

■ 中折り位置調整

中折り機能でプリントするときの中折り位置を調整できます。

原則

調整を始める前に、中折り機能を使い、1 冊のコピーサンプルを作成します。調整は作成したサンプルを見ながら行います。

1. 管理者設定画面を表示させます。
2. ［1 環境設定］を押します。
   環境設定画面が表示されます。
3. ［7 エキスパート調整］を押します。
   エキスパート調整画面が表示されます。
4. ［3 フィニッシャ調整］を押します。
   フィニッシャ調整画面が表示されます。
5. ［2 中折り位置調整］を押します。
   中折り位置調整画面が表示されます。

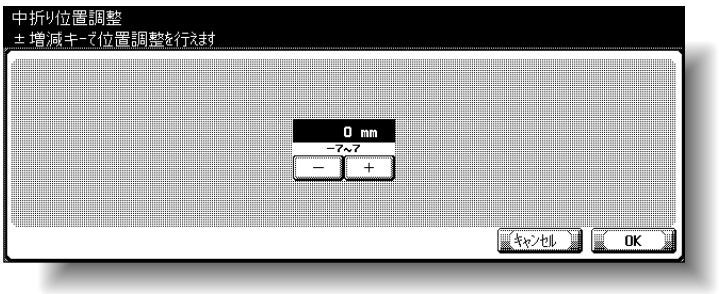

参照

中折り機能については、「フィニッシャー FS-603 で用紙の中央をとじて排紙する（中とじ）」（p. 3-66）をごらんください。

参照

管理者設定画面の表示のしかたは、「管理者設定画面を表示させる」（p. 12-41）をごらんください。

6

サンプルの左側のページと、右側のページの幅を比較し、用紙の中央を確認します。

- 用紙の中央に対して左側に折り位置がずれている場合は、[+] を押して補正値を増やします。（1 mm ～ 7 mm）

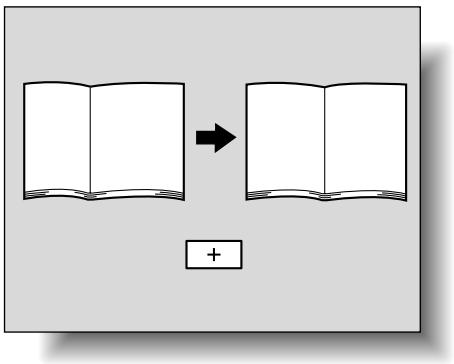

- 用紙の中央に対して右側に折り位置がずれている場合は、[-] を押して補正値を減らします。（-1 mm ～ -7 mm）

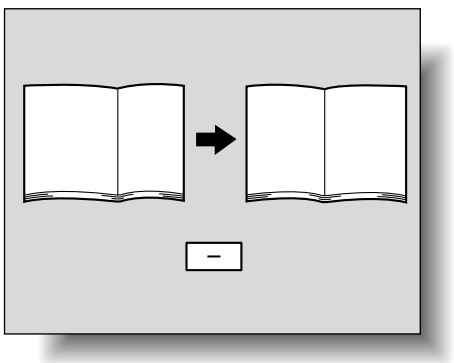

7

[OK] を押します。

中折り位置が調整されます。

手順 6 で用紙の中央に折り位置がある場合は、ここで終了です。

8

再度、中折り機能を使用し、コピーサンプルを作成します。

9

サンプルでプリント結果を確認します。

- 折り位置が用紙の中央に補正されたことを確認します。
- 調整が必要な場合は、手順 6 ～ 8 を繰り返します。

ひとこと

[+] または [-] を押しつづけると、数値が連続で変化します。

ひとこと

[キャンセル] を押すと設定は変更されません。

12.9 色重ねズレの補正をする

■ 色重ねズレ補正（イエロー、マゼンタ、シアン）

プリント結果に色ずれが見られる場合、色ずれを補正できます。
色ずれは、普通紙、厚紙 1、厚紙 2 でそれぞれ補正できます。
色重ねズレ補正のしかたは、イエロー、マゼンタ、シアンで同じ手順です。
ここでは A3 サイズの普通紙を使用して、シアンの色重ねズレ補正をする場合の手順を説明します。

1 管理者設定画面を表示させます。

2 ［1 環境設定］を押します。
環境設定画面が表示されます。

3 ［7 エキスパート調整］を押します。
エキスパート調整画面が表示されます。

4 ［7 色重ねズレ補正］を押します。
色重ねズレ補正画面が表示されます。

5 ［3 色重ねズレ補正（シアン）］を押します。
色重ねズレ補正（シアン）画面が表示されます。

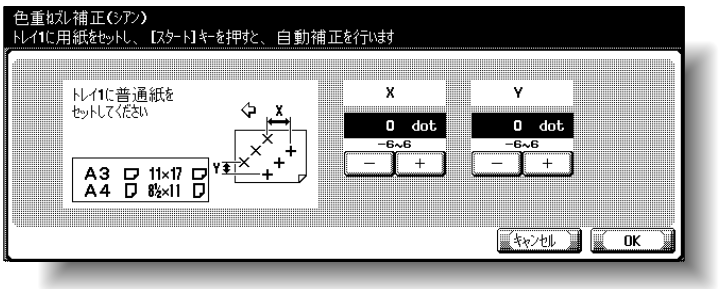

6 【スタート】を押します。
テストパターンがプリントされます。

参照

管理者設定画面の表示のしかたは、「管理者設定画面を表示させる」（p. 12-41）をごらんください。

ひとこと

テストパターンは A3 ▭、11 × 17 ▭、A4 ▯、8-1/2 × 11 ▯ にプリントでき、第 1 給紙トレイのみにセットできます。

7

テストパターンのXとY位置の、ブラック線の基準点からシアン線までの距離を確認します。

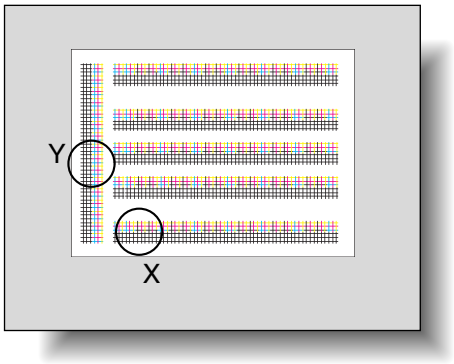

❍ X 部の線が下図のようにずれている場合は、X 値の［-］を押して補正値を減らしてください。（-1 dot ～ -6 dot）

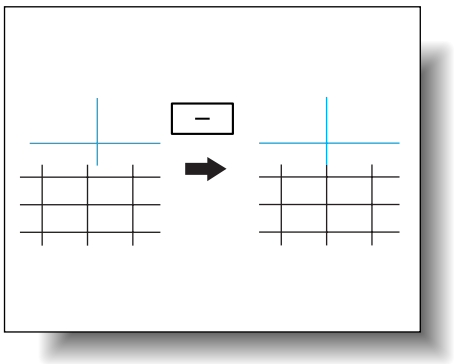

❍ X 部の線が下図のようにずれている場合は、X 値の［+］を押して補正値を増やしてください。（1 dot ～ 6 dot）

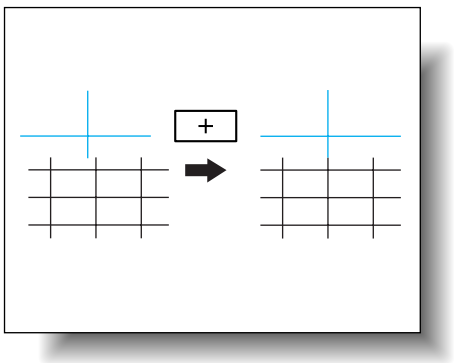

ひとこと

［+］または［-］を押しつづけると、数値が連続で変化します。

- Y 部の線が下図のようにずれている場合は、Y 値の［-］を押して補正値を減らしてください。(-1 dot ～ -6 dot)

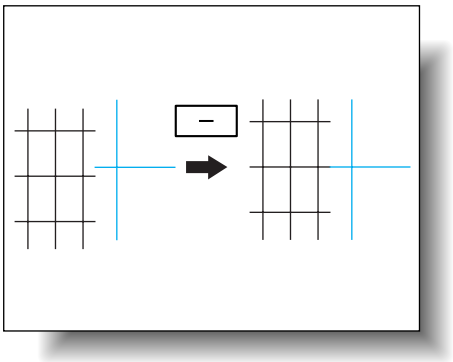

- Y 部の線が下図のようにずれている場合は、Y 値の［+］を押して補正値を増やしてください。(1 dot ～ 6 dot)

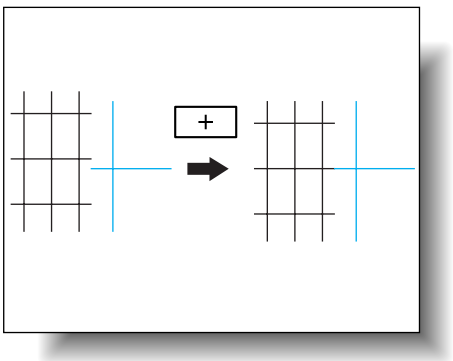

- 基準点にずれがない場合は、手順 10 に進んでください。

8 【スタート】を押します。

補正されたテストパターンがプリントされます。

9 プリント結果を確認します。

- ブラック線とシアン線のずれがない場合は、手順 10 に進みます。
- 調整が必要な場合は、手順 7 ～ 8 を繰り返します。

10 ［OK］を押します。

ひとこと

【スタート】を押すと補正値が確定されます。設定を取り消すには、【スタート】を押す前に、［キャンセル］を押します。

ひとこと

［キャンセル］を押すと設定は変更されません。

12.10階調補正

プリント画像の色階調が変化した場合に、階調を補正できます。
以下の項目の階調を補正できます。

- 階調優先：
  画像の階調表現を重視して補正します。
- 解像度優先：
  文字や線などの再現性を重視して補正します。
- 圧縮優先：
  メモリへ保存する画像枚数を増やすことを重視して補正します。

ここではコピーの階調補正手順を説明します。

必ず守ってください

【主電源スイッチ】を OFF/ON する場合は、主電源を OFF にして、10 秒以上経過してから ON にしてください。間隔をあけないと、正常に機能しないことがあります。

原則

階調補正を行う前に、必ず本機を再起動してください。
イメージングユニット交換後は、必ず階調補正を行ってください。

1 管理者設定画面を表示させます。

2 ［1 環境設定］を押します。
環境設定画面が表示されます。

3 ［7 エキスパート調整］を押します。
エキスパート調整画面が表示されます。

4 ［8 階調補正］を押します。
階調補正画面が表示されます。

5 補正する項目のキーを押します。

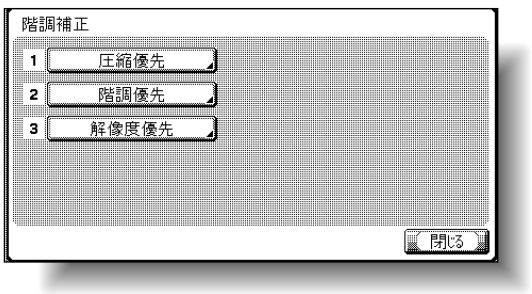

参照

管理者設定画面の表示のしかたは、「管理者設定画面を表示させる」（p. 12-41）をごらんください。

6 【スタート】を押します。

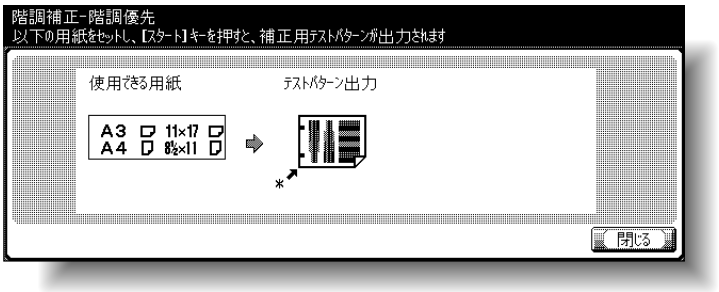

テストパターンがプリントされます。

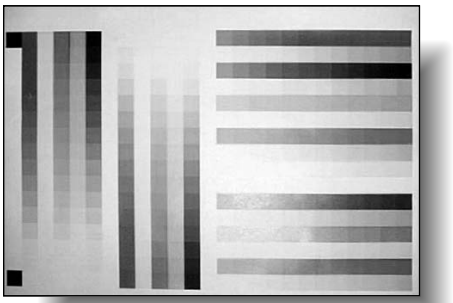

7 テストパターンがプリントされた用紙を原稿ガラス上にセットします。

- 画面を参考に、用紙の向きに注意してセットします。

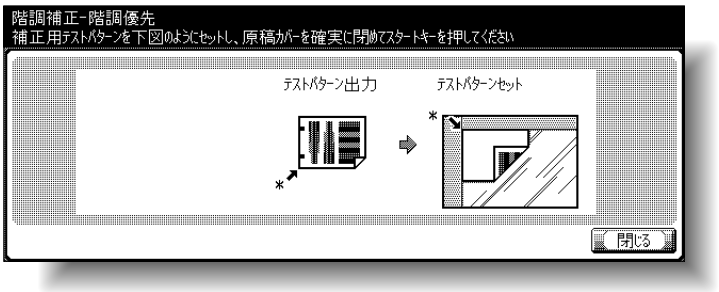

8 テストパターンと同じサイズの白紙をテストパターンの上に 10 枚以上セットします。

9 ADF、またはオリジナルカバーを閉じます。

ひとこと

テストパターンは普通紙がセットされているトレイから、A3 ▭、11 × 17 ▭、A4 ▯、8-1/2 × 11 ▯の優先順で自動選択された用紙にプリントされます。手差しトレイは選択されません。

ひとこと

本機がテストパターンを読込むときに、ADF またはオリジナルカバーの原稿押えパッドが透けないよう、白紙 10 枚をセットします。透けてしまうと、階調補正が正しく行われません。

10 【スタート】を押します。
プリントされたテストパターンが読込まれます。

11 手順 6 ～ 10 までの操作を 3 回繰り返します。

12 ［閉じる］を押します。

ひとこと

テストパターンを読込むと、読込んだ画像を元に自動で階調補正が行われます。

12.11 認証方式

本機の使用を制限するユーザ認証や部門管理の設定ができます。

ユーザ認証は個人を管理するとき、部門管理はグループや複数のユーザを管理するときに設定するのが適しています。

ユーザ認証と部門管理を組合わせて使用すると、ユーザ別に各部門のカウント管理ができます。

■ ユーザ認証と部門管理について

ユーザ認証と部門管理は、それぞれ以下の機能があります。

- ユーザ認証
  - ❍ 操作可能な機能を制限する（コピー操作／スキャナ操作／ファクス操作／プリンタ印字）
  - ❍ ユーザ毎に出力／読込みのカウントを行う
  - ❍ カラー／ブラックの使用制限と枚数制限をする
  - ❍ 各ユーザ所有の個人ボックスの操作をする
  - ❍ 他のユーザのジョブを削除禁止する
- 部門管理
  - ❍ 部門毎に出力／読込みのカウントを行う
  - ❍ カラー／ブラックの使用制限と枚数制限をする

ひとこと

・本機では、ユーザ認証と部門管理は合計 1,000 件まで登録できます。
・認証方式が設定されていると、本機の待機中に認証画面が表示されます。ユーザ認証 / 部門認証して本機を使用するには、ユーザ名、パスワードなどを入力する必要があります。詳しくは、「ユーザごとに本機の使用者を制限する（ユーザ認証）」（p. 2-36）をごらんください。

■ ユーザ認証と部門管理を連動する場合

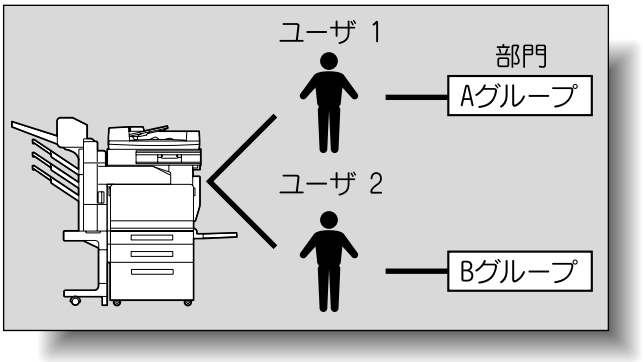

本機を複数の部署で使用する場合に、各社員を部署ごとに管理して利用するときに適しています。この設定をすると、社員別（ユーザ別）に集計をとったり、部署ごと（部門ごと）に集計をとることができます。

このように管理する場合、認証方式は以下のように設定します。

認証方式の設定メニュー	必要な設定
ユーザ認証	［外部サーバ認証］、［本体装置認証］のどちらかを選択します。
部門管理	［管理する］を選択し、部門名とパスワードを設定します。
ユーザ認証 / 部門認証の連動	［連動する］を選択します。
ユーザ登録 / 所属部門	本体装置認証選択時は、所属部門を設定します。

詳しく説明します

部門管理やユーザ認証はそれぞれ単独で設定できます。それぞれ機能の違いを確認して設定してください。

参照

外部サーバ認証については、「ユーザーズガイド ネットワーク／スキャナ機能編」をごらんください。

■ ユーザ認証と部門管理でそれぞれ認証する場合

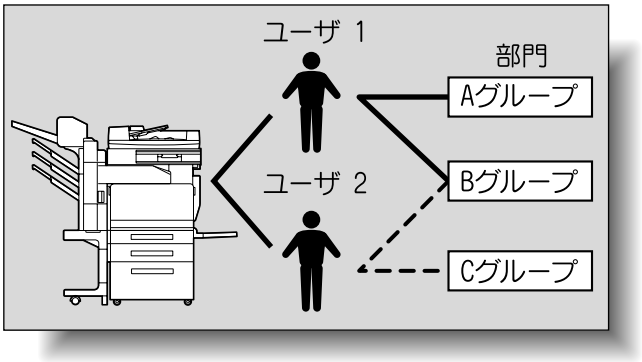

本機を複数の社員で使用する場合に、それぞれの社員が複数の業務を行い、業務単位の集計をとるときに適しています。この設定をすると、それぞれの社員別（ユーザ別）に統計をとったり、業務ごと（部門ごと）に集計をとることができます。また社員 1、社員 2 で同じ業務をする場合も、社員名別（ユーザ別）、業務別（部門別）に集計がとれます。

このように管理する場合、認証方式は以下のように設定します。

認証方式の設定メニュー	必要な設定
ユーザ認証	［外部サーバ認証］、［本体装置認証］のどちらかを選択します。
部門管理	［管理する］を選択し、部門名とパスワードを設定します。
ユーザ認証 / 部門認証の連動	［連動しない］を選択します。

■ 認証方式の設定のしかた

1 管理者設定画面を表示させます。

2 ［4 ユーザ認証 / 部門管理］を押します。

ユーザ認証 / 部門管理画面が表示されます。

3 ［1 認証方式］を押します。

認証方式画面が表示されます。

4 「ユーザ認証」を設定します。

- ユーザ認証をしない場合は、［認証しない］を押します。
- 外部サーバを使用してユーザ認証を行う場合は、［外部サーバ認証］を押し、サーバの種類を選択します。
- 本機の認証システムを使用してユーザ認証を行う場合は、［本体装置認証］を押します。



原則

外部サーバのユーザ名は大文字と小文字の区別をしないでください。C252 では大文字小文字の区別ができないため、正しく処理できないことがあります。

参照

管理者設定画面の表示のしかたは、「管理者設定画面を表示させる」（p. 12-41）をごらんください。

参照

外部サーバ認証については、「ユーザーズガイド ネットワーク／スキャナ機能編」をごらんください。

5

「パブリックユーザ」を設定します。

- ［許可しない］は本機に登録されていないユーザは使用できない設定です。
- ［許可する］はユーザ認証設定をしている場合でも、ユーザ名やパスワードを入力しないで使用できる設定です。

6

「部門管理」を設定します。

- 部門管理をしない場合は［管理しない］を押します。
- 部門管理を行う場合は［管理する］を押します。

7

「部門管理認証方式」を設定します。

- ［部門名 + パスワード］は、部門認証画面で部門名とパスワードを入力してから本機を使用できる設定です。
- ［パスワードのみ］は、部門認証画面でパスワードを入力すると本機を使用できる設定です。

8

［次画面→］を押します。

2 ページ目が表示されます。

9

「上限値到達時の動作」を設定します。

- 部門管理で設定した上限値に到達したときにジョブを飛越す場合は、［ジョブ飛越し］を押します。
- 部門管理で設定した上限値に到達したときに本機を停止する場合は、［停止］を押します。

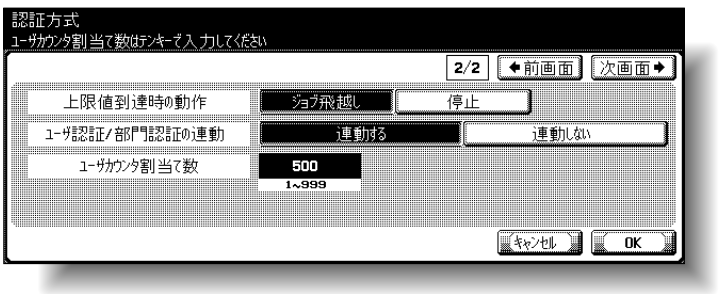

ひとこと

- 「ユーザ認証 / 部門認証の連動」は、「ユーザ認証」が［外部サーバ認証］または［本体装置認証］を選択して「部門管理」が［管理する］を選択しているときに、表示されます。
- パブリックユーザの使用を［許可する］に設定した場合でも、「ユーザ認証 / 部門認証の連動」を［連動しない］に設定すると、パブリックユーザの使用は［許可しない］が設定されます。

詳しく説明します

- ユーザ認証 / 部門認証の連動で［連動しない］を選択した場合、パブリックユーザの使用を許可することはできません。
- ユーザ認証と部門管理の両方を設定した場合、部門管理認証方式は、「部門名 + パスワード」が設定されます。
- 「パブリックユーザ」は、本機を一時的に使用するユーザの設定です。使用を許可する場合は機能制限設定することをおすすめします。詳しくは、「ユーザ登録」（p. 12-79）をごらんください。
- ユーザ認証項目で［外部サーバ認証］を選択している場合に、部門管理を行うと、ユーザ認証画面でユーザ名とパスワードを入力し、次に部門認証画面で部門名とパスワードを入力します。

10

「ユーザ認証 / 部門認証の連動」を設定します。

- ［連動する］
  ［本体装置認証］と部門管理を［管理する］に設定した場合、ユーザ登録時に所属部門を設定しておくことで、1 度目の認証からユーザ認証のみで本機を使用できる設定です。
  ［外部サーバ認証］と部門管理を［管理する］に設定した場合、1 度ユーザ認証と部門認証にて本機を使用すると、次回使用するときからユーザ認証のみで、本機を使用できる設定です。
- ［連動しない］
  本機を使用するたびにユーザ認証と部門認証を行う設定です。

11

「ユーザカウンタ割当て数」を設定します。

- 【クリア】を押しテンキーで数値を入力します。（1 個～ 999 個）
- ユーザ認証と部門管理を有効にしている場合は、カウンタを部門用とユーザ用の両方に割振ることができ、両方のカウント値も集計できます。

12

［OK］を押します。

- 「ユーザ認証」または「部門管理」の設定を変更すると、「全ての使用管理データをクリアします。よろしいですか？」というメッセージが表示されます。

13

［はい］を押します。

認証方式が設定されます。
続けてユーザ認証の設定や部門管理の設定をします。

詳しく説明します

・［本体装置認証］と部門管理を［管理する］に設定した場合で、［ユーザ認証 / 部門認証の連動］を［連動する］に設定しても、ユーザ登録時に所属部門を設定していないと、毎回ユーザ認証と部門認証を行う必要があります。
・ユーザ認証 / 部門認証の連動で［連動しない］を選択した場合、パブリックユーザの使用を許可することはできません。

ひとこと

・「ユーザカウンタ割当て数」は、「ユーザ認証」が［外部サーバ認証］または［本体装置認証］を選択して「部門管理」が［管理する］を選択しているときに、表示されます。
・ユーザカウンタ割当て数を 50 個にした場合、部門数は 950 個まで登録できます。

ひとこと

・［いいえ］を押した場合は、使用管理データはクリアされませんが、設定を変更できません。
・以下の設定を変更したときは、データクリアされません。「パブリックユーザ」、「上限値到達時の動作」、「ユーザ認証 / 部門認証の連動」
・［キャンセル］を押すと設定は変更されません。

12.12ユーザ認証設定

ユーザ認証に関する設定ができます。

■ 管理設定－ユーザ名一覧表示

ユーザ認証設定をしているときに、ユーザ認証画面やユーザ名入力欄に［一覧］を表示することができます。［一覧］を押すと、本機に登録されているユーザ名が表示されるため、一覧から選択するだけでユーザ名を設定できます。（初期値：表示しない）

1. 管理者設定画面を表示させます。
2. ［4 ユーザ認証 / 部門管理］を押します。
   ユーザ認証 / 部門管理画面が表示されます。
3. ［2 ユーザ認証設定］を押します。
   ユーザ認証設定画面が表示されます。
4. ［1 管理設定］を押します。

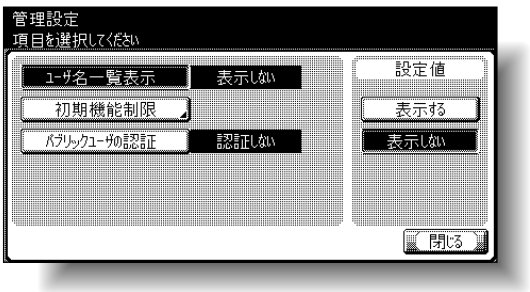

5. ［ユーザ名一覧表示］を押します。
   設定値選択キーが表示されます。
6. 目的の設定値選択キーを押します。
   ユーザ名の一覧キーの表示が設定されます。

参照

管理者設定画面の表示のしかたは、「管理者設定画面を表示させる」（p. 12-41）をごらんください。

ひとこと

［2 ユーザ認証設定］は、認証方式でユーザ認証が［認証しない］に設定されていると選択できません。

■ 初期機能制限

外部サーバ認証を設定している場合、認証したユーザが本機で使用できる機能を制限できます。（初期値：許可する）
制限できるのは、以下の機能です。

- コピー操作
- スキャン操作
- ファクス操作
- プリンタからの印字
- ハードディスクに蓄積されている文書の操作
- 送信機能の印字

1 管理者設定画面を表示させます。

2 ［4 ユーザ認証 / 部門管理］を押します。
ユーザ認証 / 部門管理画面が表示されます。

3 ［2 ユーザ認証設定］を押します。
ユーザ認証設定画面が表示されます。

4 ［1 管理設定］を押します。

5 ［初期機能制限］を押します。
初期機能制限画面が表示されます。

6 目的のキーを押します。

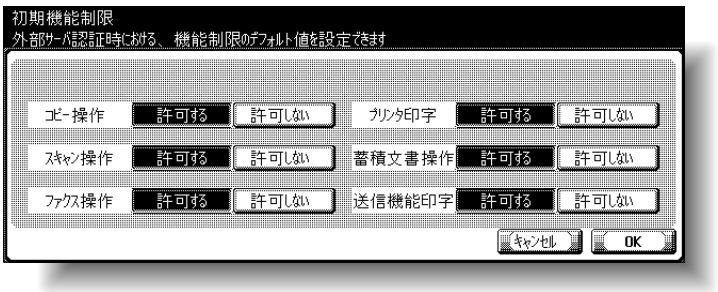

7 ［OK］を押します。
初期機能制限が設定されます。

ひとこと

・認証済みのユーザに使用制限をかけたい場合は、［ユーザ登録］で設定します。
・送信機能印字設定では、ボックスに保存した文書をスキャン送信やファクス送信する場合に、印字を禁止することができます。

参照

管理者設定画面の表示のしかたは、「管理者設定画面を表示させる」（p. 12-41）をごらんください。

ひとこと

［2 ユーザ認証設定］は、認証方式でユーザ認証が［認証しない］に設定されていると選択できません。

■ パブリックユーザの認証

ユーザ認証を設定しパブリックユーザの使用を許可している場合、パブリックユーザの認証を［認証しない］に設定すると、ログイン時に認証画面が表示されません。（設定値：認証しない）

1. 管理者設定を表示させます。
2. ［4 ユーザ認証 / 部門管理］を押します。
   ユーザ認証 / 部門管理画面が表示されます。
3. ［2 ユーザ認証設定］を押します。
4. ［1 管理設定］を押します。
5. ［パブリックユーザの認証］を押します。
   設定選択キーが表示されます。
6. 目的の設定値選択キーを押します。
   パブリックユーザキーの表示が設定されます。

参照

管理者設定画面の表示のしかたは、「管理者設定画面を表示させる」（p. 12-41）をごらんください。

ひとこと

［2 ユーザ認証設定］は、認証方式でユーザ認証が［認証しない］に設定されていると選択できません。

■ ユーザ登録

本機を使用するユーザごとに、パスワード、プリント許可、プリント枚数の上限値、使用できる機能を設定できます。
ここでは本体装置認証時のユーザ登録を例に説明します。

1 管理者設定画面を表示させます。

2 ［4 ユーザ認証 / 部門管理］を押します。
ユーザ認証 / 部門管理画面が表示されます。

3 ［2 ユーザ認証設定］を押します。
ユーザ認証設定画面が表示されます。

4 ［2 ユーザ登録］を押します。

5 目的のユーザキーを押します。
各ユーザ登録画面が表示されます。

6 ［ユーザ名］を押します。

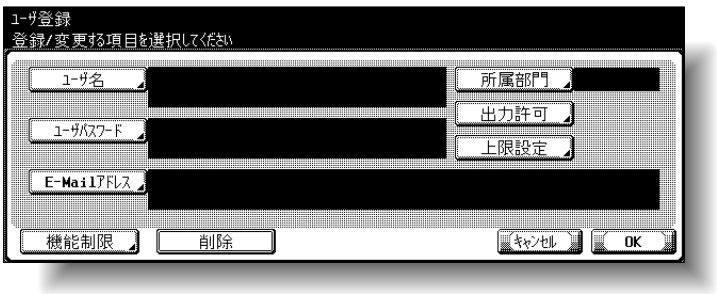

ユーザ名画面が表示されます。

参照

管理者設定画面の表示のしかたは、「管理者設定画面を表示させる」(p. 12-41) をごらんください。

詳しく説明します

- 本機では、ユーザ認証と部門管理は合計 1,000 件まで登録できます。
- 認証方式でパブリックユーザが［許可する］に設定されている場合は、「Public」が 1 件追加されます。パブリックユーザの機能制限ができます。
- 認証方式で部門管理を［管理する］に設定されている場合は、カウンタ割当てで設定された件数まで登録できます。

7 ユーザ名を入力し（半角 64 文字まで）、[OK] を押します。



ユーザ名が設定されます。

8 [ユーザパスワード] を押します。

パスワード画面が表示されます。

9 パスワードを入力し（半角 64 文字まで）、[OK] を押します。

再びパスワード画面が表示されます。

10 手順 9 で入力したパスワードを再度入力し、[OK] を押します。

ユーザパスワードが設定されます。

11 [E-Mail アドレス] を押します。

E-Mail アドレス画面が表示されます。

12 E-Mail アドレスを入力し（半角 320 文字まで）、[OK] を押します。

E-Mail アドレスが設定されます。

13 [所属部門] を押します。

14 所属部門画面が表示されます。
目的の所属部門キーを押し、[OK] を押します。

所属部門が設定されます。

15 [出力許可] を押します。

出力許可画面が表示されます。

参照

文字の入力のしかたは、「文字を入力するには」（p. 13-2）をごらんください。

ひとこと

・ユーザ名は一度登録すると変更できません。
・すでに登録されているユーザ名は、登録できません。

ひとこと

[ユーザパスワード] は、認証方式でユーザ認証が [外部サーバ認証] に設定されていると表示されません。

ひとこと

・認証方式が [パスワードのみ] に設定されている場合、同じパスワードを登録できません。

ひとこと

E-Mail アドレスが 116 文字以上になると、ユーザ登録画面に [詳細] が表示されます。[詳細] を押すと E-Mail アドレス詳細画面が表示され、E-Mail アドレスが表示されます。

参照

所属部門を選択する前に部門登録が必要です。
部門の登録のしかたは、「部門登録」（p. 12-85）をごらんください。

16

「プリント」および「送信」でそれぞれの目的のキーを押します。

- このユーザの出力を許可する場合は、[許可]を押します。
- このユーザの出力を禁止する場合は、[禁止]を押します。

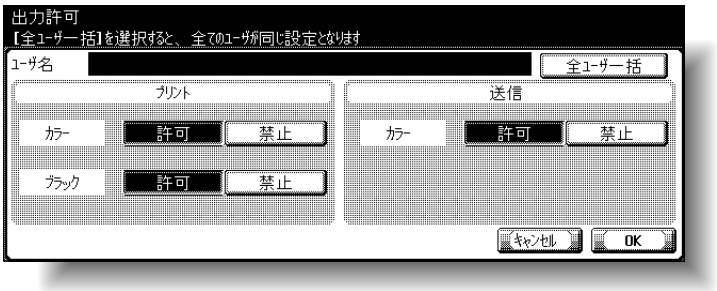

17

[OK]を押します。

出力許可が設定されます。

18

[上限設定]を押します。

上限設定画面が表示されます。

19

[トータル管理]または[個別管理]を押します。

- カラーとブラックを分けずに上限を設定する場合は、[トータル管理]を押します。
- カラーとブラックを分けて上限を設定する場合は、[個別管理]を押します。

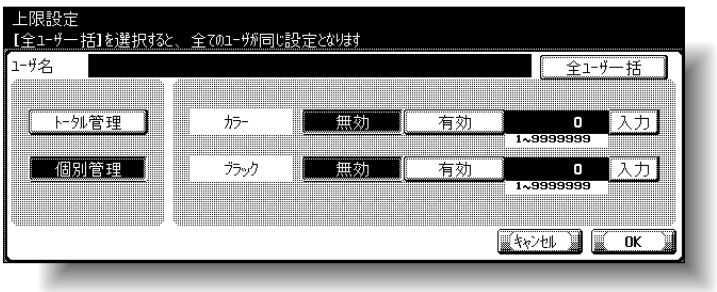

20

[無効]または[有効]を押します。

ひとこと

- [全ユーザー括]を押すと、現在の画面の設定が、現在登録されている全てのユーザに反映されます。[全ユーザー括]を押して[OK]を2回押すとデータ処理中のメッセージが表示され、一括処理が行われます。このとき、主電源スイッチは絶対に“OFF”しないでください。
- プリントのカラーを禁止した場合、フルカラー、2色カラー、モノカラーでのプリントができません。
- プリントのブラックを禁止した場合、ブラックでのプリントができません。
- プラントのカラー、ブラック両方を禁止した場合、正しく認証されても「コピーは禁止です」と表示されます。
- 送信のカラーを禁止した場合、カラーでのスキャン送信ができません。

21 テンキーで上限枚数を入力します。

- 個別管理の場合は、［有効］を押した項目の［入力］を押して、テンキーで上限枚数を入力します。

22 ［OK］を押します。

上限枚数が設定されます。

23 ［機能制限］を押します。

機能制限画面が表示されます。

24 それぞれの項目の目的のキーを押します。

- 操作を許可する場合は、［許可する］を押します。
- 操作を許可しない場合は、［許可しない］を押します。



25 ［OK］を押します。

機能制限が設定されます。

26 ［OK］を押します。

ひとこと

［全ユーザー括］を押すと、現在の画面の設定が、他のユーザ登録にも反映されます。［全ユーザー括］を押して［OK］を 2 回押すと一括処理が行われます。

ひとこと

- ［全ユーザー括］を押すと、現在の画面の設定が、他のユーザ登録にも反映されます。［全ユーザー括］を押して［OK］を 2 回押すと一括処理が行われます。
- 送信機能印字設定では、ボックスに保存した文書をスキャン送信やファクス送信する場合に、印字を禁止することができます。
- 機能制限の設定によって、ログイン時の基本画面が切換わります。基本画面切換えの優先順位は、コピー→スキャナ→ファクス→ボックスです。
- どの機能も許可されていない場合は、ユーザ認証されません。

ひとこと

- ［キャンセル］を押すと、現在の画面の設定が、取消されます。
- ［削除］を押すと、選択中のユーザ情報が削除されます。

■ ユーザカウンタ

ユーザごとに以下の項目を確認できます。

<全プリント>

コピー、プリンタの総プリント枚数が表示されます。

- トータル：全色、ブラック、フルカラー、2 色、モノカラーの総プリント枚数
- 上限値：ユーザ登録で設定した全色（トータル）、またはカラー（フルカラー、モノカラー、2 色カラー）、ブラックのプリント枚数の上限設定値
- 大サイズ：大サイズ用紙での全色、ブラック、フルカラー、2 色、モノカラーの総プリント枚数

<コピー>

コピーの総プリント枚数が表示されます。

- トータル：全色、ブラック、フルカラー、2 色、モノカラーの総コピープリント枚数
- 大サイズ：大サイズ用紙での全色、ブラック、フルカラー、2 色、モノカラーの総コピープリント枚数

<プリンタ>

プリンタの総プリント枚数が表示されます。

- トータル：全色、ブラック、フルカラー、2 色の総プリンタプリント枚数
- 大サイズ：大サイズ用紙での全色、ブラック、フルカラー、2 色の総プリンタプリント枚数

<スキャン / ファクス>

- トータル：スキャン、ファクスでの、総読取り枚数／ブラック、フルカラーの総プリント枚数
- 大サイズ：スキャン、ファクスの大サイズ用紙での、総読取り枚数／ブラック、フルカラーの総プリント枚数
- ファクス送信枚数：ファクスでの総送信枚数

<原稿枚数>

- スキャンした原稿枚数が表示されます。

<用紙枚数>

- プリント時に使用した用紙枚数が表示されます。

詳しく説明します

・外部サーバ認証時のユーザカウンタは、自動的にカウント処理されます。
・認証方式のパブリックユーザを［許可する］に設定した場合、カウンタの「public」が追加されます。
・ボックス管理者が［許可する］に設定されている場合、カウンタに「Box Admin」が追加されます。

■ ユーザカウンタの表示のしかた

1 管理者設定画面を表示させます。

2 [4 ユーザ認証 / 部門管理] を押します。
ユーザ認証 / 部門管理画面が表示されます。

3 [2 ユーザ認証設定] を押します。
ユーザ認証設定画面が表示されます。

4 [3 ユーザカウンタ] を押します。

5 目的のユーザキーを押します。
各ユーザカウンタ画面が表示されます。

6 確認する項目のキーを押し、カウンタを確認します。

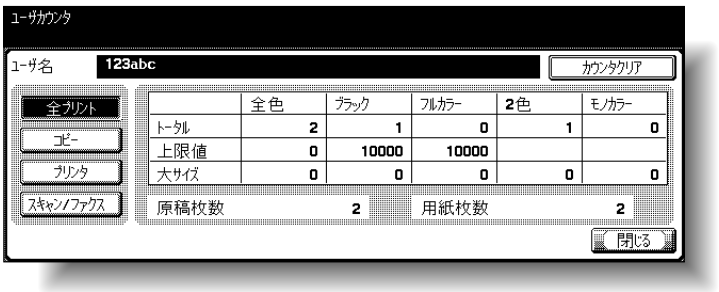

7 [閉じる] を押します。

参照

管理者設定画面の表示のしかたは、「管理者設定画面を表示させる」(p. 12-41) をごらんください。

詳しく説明します

- 各ユーザカウンタ画面で表示されている [カウンタクリア] を押すと、表示しているユーザのカウンタをクリアします。[カウンタクリア] を押すと、カウンタクリアの確認画面が表示されます。確認画面で [はい] を押すと、表示しているユーザのカウンタがクリアされます。上限値はクリアされません。
- ユーザカウンタ画面で表示されている [一括カウンタクリア] を押すと、全てのユーザのカウンタをクリアします。[一括カウンタクリア] を押すと、カウンタクリアの確認画面が表示されます。確認画面で [はい] を押すと、全てのユーザのカウンタがクリアされます。上限値はクリアされません。

12.13部門管理設定

■ 部門登録

本機を使用する部門ごとに、パスワード、プリント許可、プリント枚数の上限値を設定できます。

ここでは部門管理の認証方式を［部門名 + パスワード］に設定した場合を例に説明します。

1 管理者設定画面を表示させます。

2 ［4 ユーザ認証 / 部門管理］を押します。

ユーザ認証 / 部門管理画面が表示されます。

3 ［3 部門管理設定］を押します。

部門管理設定画面が表示されます。

4 ［1 部門登録］を押します。

5 目的の部門キーを押します。

各部門登録画面が表示されます。

＜部門名 + パスワードの場合＞

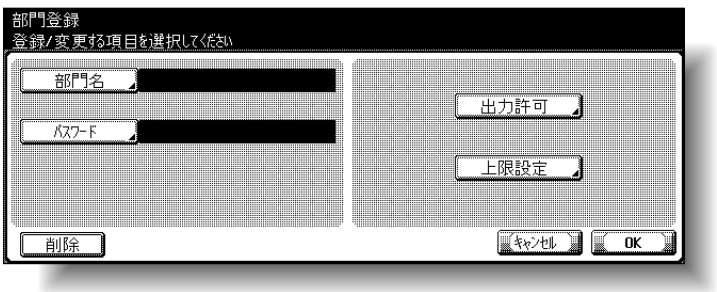

＜パスワードのみの場合＞

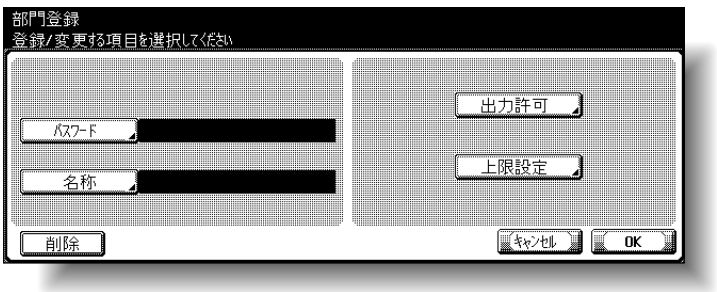

6 ［部門名］を押します。

部門名画面が表示されます。

参照

管理者設定画面の表示のしかたは、「管理者設定画面を表示させる」（p. 12-41）をごらんください。

ひとこと

・本機では、ユーザ認証と部門管理は合計 1,000 件まで登録できます。
・部門管理の認証方式の設定により表示される画面が異なります。

詳しく説明します

部門名 + パスワードの場合、同じ部門名は使用できません。

7 部門名を入力し（英数字 8 文字まで）、[OK] を押します。



部門名が設定されます。

8 [パスワード] を押します。

パスワード画面が表示されます。

9 パスワードを入力し（半角 8 文字まで）、[OK] を押します。

再びパスワード画面が表示されます。

10 手順 9 で入力したパスワードを再度入力し、[OK] を押します。

ユーザパスワードが設定されます。

11 [出力許可] を押します。

出力許可画面が表示されます。

参照

文字の入力のしかたは、「文字を入力するには」（p. 13-2）をごらんください。

ひとこと

・[名称] が表示されている場合は、部門名称を入力し、（英数字最大 20 文字まで、全角文字最大 10 文字まで）[OK] を押します。
・認証方式が [部門名 + パスワード] に設定されている場合、同じ部門名は登録できません。

ひとこと

認証方式が [パスワードのみ] に設定されている場合、同じパスワードを登録できません。

12 「プリント」および「送信」でそれぞれの目的のキーを押します。

- この部門の出力を許可する場合は、[許可]を押します。
- この部門の出力を禁止する場合は、[禁止]を押します。

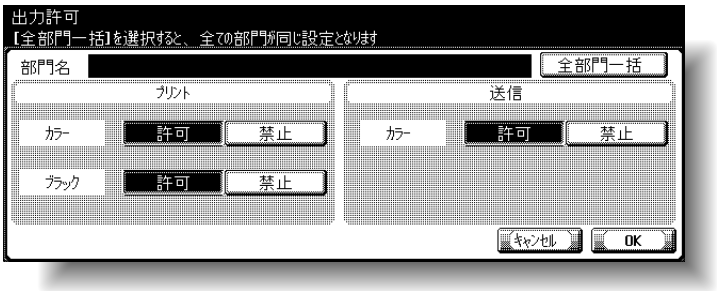

13 [OK]を押します。

出力許可が設定されます。

14 [上限設定]を押します。

上限設定画面が表示されます。

15 [トータル管理]または[個別管理]を押します。

- カラーとブラックを分けずに上限を設定する場合は、[トータル管理]を押します。
- カラーとブラックを分けて上限を設定する場合は、[個別管理]を押します。

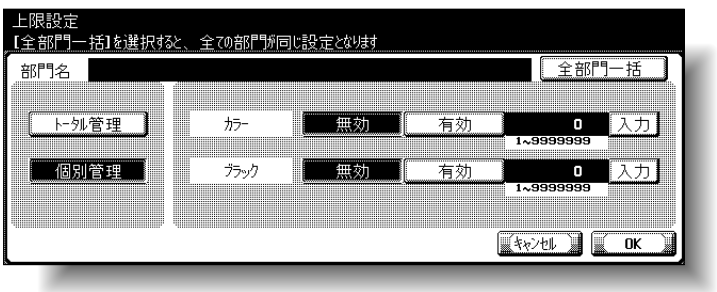

16 [無効]または[有効]を押します。

詳しく説明します

- [全部門一括]を押すと、現在の画面の設定が、現在登録されている全ての部門に反映されます。[全部門一括]を押して[OK]を2回押すとデータ処理中のメッセージが表示され、一括処理が行われます。このとき、主電源スイッチは絶対に“OFF”しないでください。
- プリントのカラーを禁止した場合、フルカラー、2色カラー、モノカラーでのプリントができません。
- プリントのブラックを禁止した場合、ブラックでのプリントができません。
- プリントのカラー、ブラック両方を禁止した場合、正しく認証されても「コピーは禁止です」と表示されます。
- 送信のカラーを禁止した場合、カラーでのスキャン送信ができません。

⑰ テンキーで上限枚数を入力します。

❍ 個別管理の場合は、［有効］を押した項目の［入力］を押して、テンキーで上限枚数を入力します。

⑱ ［OK］を押します。

上限枚数が設定されます。

⑲ ［OK］を押します。

詳しく説明します

［全部門一括］を押すと、現在の画面の設定が、現在登録されている全ての部門に反映されます。［全部門一括］を押して［OK］を2回押すとデータ処理中のメッセージが表示され、一括処理が行われます。このとき、主電源スイッチは絶対に“OFF”しないでください。

ひとこと

・［キャンセル］を押すと、現在の画面の設定が、取消されます。
・［削除］を押すと、選択中の部門情報が削除されます。

■ 部門カウンタ

部門ごとに以下の項目を確認できます。

<全プリント>

コピー、プリンタの総プリント枚数が表示されます。

- トータル：全色、ブラック、フルカラー、2 色、モノカラーの総プリント枚数
- 上限値：部門登録で設定した全色（トータル）、またはカラー（フルカラー、モノカラー、2 色カラー）、ブラックのプリント枚数の上限設定値
- 大サイズ：大サイズ用紙での全色、ブラック、フルカラー、2 色、モノカラーの総プリント枚数

<コピー>

コピーの総プリント枚数が表示されます。

- トータル：全色、ブラック、フルカラー、2 色、モノカラーの総コピープリント枚数
- 大サイズ：大サイズ用紙での全色、ブラック、フルカラー、2 色、モノカラーの総コピープリント枚数

<プリンタ>

プリンタの総プリント枚数が表示されます。

- トータル：全色、ブラック、フルカラー、2 色の総プリンタプリント枚数
- 大サイズ：大サイズ用紙での全色、ブラック、フルカラー、2 色の総プリンタプリント枚数

<スキャン / ファクス>

- トータル：スキャン、ファクスでの、総読取り枚数／ブラック、フルカラーの総プリント枚数
- 大サイズ：スキャン、ファクスの大サイズ用紙での、総読取り枚数／ブラック、フルカラーの総プリント枚数
- ファクス送信枚数：ファクスでの総送信枚数

<原稿枚数>

- スキャンした原稿枚数が表示されます。

<用紙枚数>

- プリント時に使用した用紙枚数が表示されます。

詳しく説明します

部門管理のみ行っている場合に、ボックス管理者が［許可する］に設定されているとき、カウンタの最後に「Box Admin」が表示されます。

■ 部門カウンタの表示のしかた

1 管理者設定画面を表示させます。

2 ［4 ユーザ認証 / 部門管理］を押します。
ユーザ認証 / 部門管理画面が表示されます。

3 ［3 部門管理設定］を押します。
部門管理設定画面が表示されます。

4 ［2 部門カウンタ］を押します。

5 目的の部門キーを押します。
各部門カウンタ画面が表示されます。

6 確認する項目のキーを押し、カウンタを確認します。

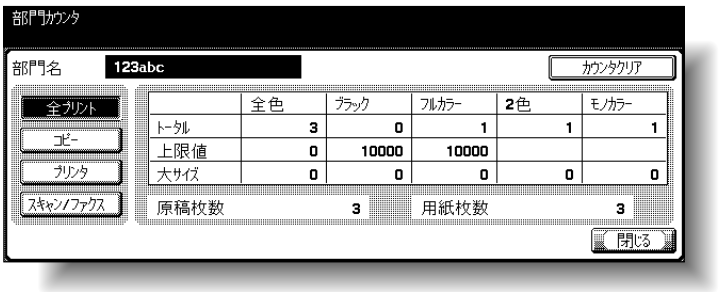

7 ［閉じる］を押します。

参照

管理者設定画面の表示のしかたは、「管理者設定画面を表示させる」(p. 12-41) をごらんください。

詳しく説明します

- 各部門カウンタ画面で表示されている［カウンタクリア］を押すと、表示している部門のカウンタをクリアします。［カウンタクリア］を押すと、カウンタクリアの確認画面が表示されます。確認画面で［はい］を押すと、表示している部門のカウンタがクリアされます。上限値はクリアされません。
- 部門カウンタ画面で表示されている［一括カウンタクリア］を押すと、全ての部門のカウンタをクリアします。［一括カウンタクリア］を押すと、カウンタクリアの確認画面が表示されます。確認画面で［はい］を押すと、全ての部門のカウンタがクリアされます。上限値はクリアされません。

12.14パスワード規約

パスワード規約を適用すると、パスワードに対して以下のような制約がかかり、セキュリティを強化することができます。

パスワード規約を適用したときに、すでに設定してあるパスワードがパスワード規約に合わない場合、そのパスワードを入力しても受け付けなくなります。その場合は、管理者にパスワード規約をいったん OFF にしてもらい、以下の条件に合うようなパスワードを設定しなおしてください。

■ パスワード規約による制約

＜管理者パスワード＞

文字数の制約	登録 / 変更時の制約
8 文字の半角英数字（大文字と小文字は区別する）	・同一文字のみのパスワードは登録できません。 ・変更前のパスワードと同じパスワードの登録はできません。

ひとこと

管理者設定を行う場合に使用します。

＜ユーザパスワード / 部門パスワード＞

文字数の制約	登録 / 変更時の制約
8 文字以上の半角英数字（大文字と小文字は区別する）	・同一文字のみのパスワードは登録できません。 ・変更前のパスワードと同じパスワードの登録はできません。

ひとこと

ユーザ認証 / 部門認証時に使用します。

＜ボックスのパスワード＞

文字数の制約	登録 / 変更時の制約
8 文字の半角英数字（大文字と小文字は区別する）	・同一文字のみのパスワードは登録できません。 ・変更前のパスワードと同じパスワードの登録はできません。

ひとこと

・詳しくは、「ユーザーズガイドボックス機能編」をごらんください。
・ボックスのファクス通信パスワードは、半角数字、＊、# で 8 文字のパスワードを登録します。

＜機密文書パスワード＞

文字数の制約	登録 / 変更時の制約
8 文字の半角英数字（大文字と小文字は区別する）	・同一文字のみのパスワードは登録できません。

ひとこと

詳しくは、「ユーザーズガイドボックス機能編」をごらんください。

12.15セキュリティ強化設定

本機にセキュリティ強化設定を適用すると、さまざまなセキュリティ機能設定が連動して切換えられ、スキャンされたデータの管理において安全性をより高めることができます。ユーザの操作には制限がかかり、パブリックユーザの使用を禁止したり、ボックス操作やプリントジョブが制限されたりします。

セキュリティ強化設定を ON にするには、あらかじめ必要な機能設定や強制的に切換えられる機能設定があります。セキュリティ強化設定を ON にする前に、各セキュリティ機能の設定を確認しておく必要があります。

必ずお守りください

セキュリティ強化設定に適合しない機能設定がある場合、セキュリティ強化設定を ON にすることができません。

詳しく説明します

- セキュリティ強化設定を適用するには、必要な条件があります。詳しくは、サービス実施店にお問い合わせください。
- セキュリティ強化設定を ON にすると、必要な設定や強制的に切換えられた設定は変更できません。

＜必要な設定＞

セキュリティ強化設定を ON にするには、あらかじめ以下の設定が必要です。

管理者設定の設定メニュー	必要な設定
ユーザ認証 / 部門管理／認証方式／ユーザ認証	[外部サーバ認証]、[本体装置認証]のどちらかを選択します。
システム連携／ OpenAPI 設定／ SSL 使用	キーが表示された状態にします。
セキュリティ設定／管理者パスワード	パスワード規約を満たすパスワードに設定します。
セキュリティ設定／ HDD 管理設定／ HDD ロックパスワード ※または、オプションのセキュリティキットを装着し、暗号化ワードを設定します。	HDD ロックパスワードを設定します。

詳しく説明します

- 認証方式で部門管理を設定する場合は、部門管理認証方式で［部門名 + パスワード］を選択します。［パスワードのみ］を選択してある場合、セキュリティ強化設定を ON にしても認証操作禁止機能の設定が切換わりません。
- SSL 使用は PageScope Web Connection で証明書が登録済の場合に表示されます

＜変更される設定＞

セキュリティ強化設定を ON にすると、セキュリティを強化するため連動して以下のように設定変更されます。

管理者設定の設定メニュー	変更される設定
環境設定／ユーザ操作禁止設定／変更禁止設定／宛先登録変更	［禁止］に設定されます。
ユーザ認証 / 部門管理／認証方式／パブリックユーザ	［許可しない］に設定されます。
ユーザ認証 / 部門管理／ユーザ認証設定／管理設定／ユーザ名一覧表示	［表示しない］に設定されます。
ユーザ認証 / 部門管理／認証指定なしプリント	［禁止］に設定されます。
セキュリティ設定／ボックス管理者設定	［認めない］に設定されます。
セキュリティ設定／セキュリティ詳細／パスワード規約	［ON］に設定されます。
セキュリティ設定／セキュリティ詳細／認証操作禁止機能	［モード 2］、チェック回数 3 回以下に設定されます。
セキュリティ設定／セキュリティ詳細／機密文書アクセス方式	［モード 2］に設定されます。
セキュリティ設定／ HDD 管理設定／一時データ上書き削除	［モード 2］に設定されます。

＜ユーザの操作制限＞

セキュリティ強化設定を ON にすると、タッチパネルにアイコンが表示され、ユーザに対して以下のように操作が制限されます。

- パブリックユーザは本機を使用できません。
- ユーザ認証画面でユーザー覧が表示されません。
- ユーザが認証に指定回数連続失敗した場合、操作パネルの操作ができなくなります。パネル操作禁止になった場合は、［操作禁止解除］を押して、操作禁止を解除する項目を選択します。
- ユーザによる、宛先の変更ができません。
- PageScope Net Care、PageScope VISUALCOUNT-MASTER で、本機内のカウンタデータの取り出しができません。
- SNMP v1/v2c で write を行うアプリケーションは、接続できません。
- SNMP v3 で、Write ユーザーは認証が必要になります。

ひとこと

・認証操作禁止機能の設定で、チェック回数は 1 回～ 3 回から変更することができます。
・変更された設定は、セキュリティ強化設定を OFF にもどした場合、変更されません。
・パスワード規約が ON に設定されると、規約を満たしていないパスワードは認証時に認証失敗になります。パスワード規約については、「パスワード規約」（p. 12-91）をごらんください。

参照

変更されるネットワーク設定については、「ユーザーズガイドネットワーク／スキャナ機能編」をごらんください。

参照

・ユーザに対するボックス操作の制限については、「ユーザーズガイドボックス機能編」をごらんください。
・ユーザに対するプリント方法の制限については、「ユーザーズガイドプリンタ機能編」をごらんください。
・認証失敗による操作禁止の解除方法について、詳しくは「セキュリティ設定」（p. 12-38）をごらんください。

12.16消耗品の状態を確認する

ここでは、【設定メニュー / カウンタ】を押し、［消耗品確認］で確認できる項目について紹介します。

消耗品確認画面では以下の消耗品の状態（消耗レベル）を確認できます。

- イメージングユニット（C）
- イメージングユニット（M）
- イメージングユニット（Y）
- イメージングユニット（K）
- 定着ユニット
- 転写ユニット

消耗レベルをグラフで表示されます。

ひとこと

左記消耗品はサービス交換です。交換の際はサービス実施店までご連絡ください。

■ 消耗品確認画面を表示させる

1 【設定メニュー / カウンタ】を押します。

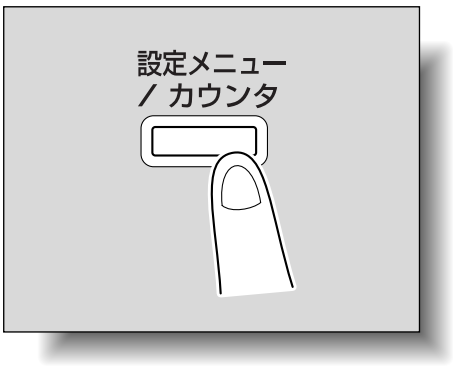

2 ［4 消耗品確認］を押します。

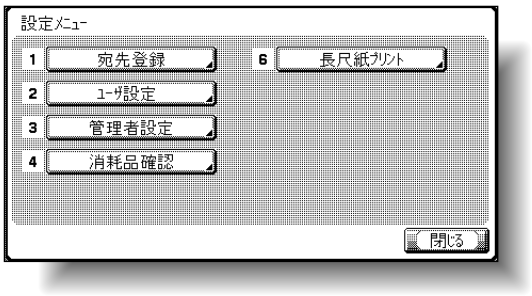

消耗品確認画面が表示されます。

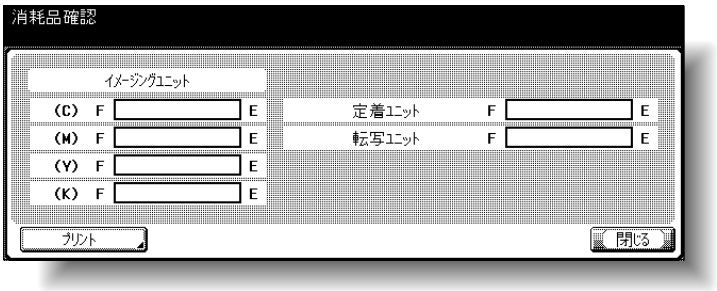

- 消耗レベルのリストをプリントする場合は、［プリント］を押し、【スタート】を押します。

ひとこと

設定メニューでは、キーに表示されている番号をテンキーで入力しても選択できます。［4 消耗品確認］の場合は、テンキーの【4】と入力します。

ひとこと

設定メニューを終了するときは、サブエリアの［終了］または【設定メニュー / カウンタ】を押します。コピー、ファクス、スキャナ、ボックスのいずれかの画面になるまで［閉じる］を押しても終了できます。

第 13 章
付録

文字入力のしかたの説明と用語集について書いてあります。

13.1　文字を入力するには 13-2
13.2　入力文字一覧 13-7
13.3　用語集 13-15
13.4　使用別索引 13-18
13.5　項目別索引 13-24

13.1 文字を入力するには

部門登録や不定形紙の登録などで名前を入力するときに表示される、文字入力画面の操作について手順を説明します。数字を入力するときはテンキーから直接入力もできます。

文字入力画面には以下のような種類があります。

例

パスワード入力画面：



不定形紙名称変更画面：



ここでは、文字入力の方法を不定形紙名称変更画面で説明します。

ひとこと

ユーザ名、プログラム名、BOX 名、グループ名、アドレス帳に「¥」や「～」を使用した場合、PC から参照すると文字化けをおこすことがあります。

■ 英数字を入力する

1

表示されているキーボードから、入力する文字のキーを押します。

- 大文字、記号を入力する場合は、[Shift] を押します。
- 全角の英数字を入力する場合は [全角] を押します。
- 数字はテンキーからでも入力できます。

文字ボックスに入力した文字が表示されます。



詳しく説明します

- 入力した文字や数字を修正する場合は、[←]、[→] で修正する文字にカーソルを合わせ、[削除] を押し、文字や数字を入力します。
- 入力した文字を全て取消す場合は、【クリア】を押します。

ひとこと

[キャンセル] を押すと設定は変更されません。

■ ひらがなを入力する

1

[日本語] を押します。

2

表示されているキーボードから、入力する文字のキーを押します。

- 濁音（「がぎぐげご」など）や半濁音（「ぱぴぷぺぽ」）、拗音（「きゃきゅきょ」など）を入力する場合は、[他かな] を押します。



詳しく説明します

- 入力した文字や数字を修正する場合は、[←]、[→] で修正する文字にカーソルを合わせ、[削除] を押し、文字や数字を入力します。
- 入力した文字を全て取消す場合は、【クリア】を押します。

3

[無変換] を押します。

文字ボックスに入力した文字が表示されます。

ひとこと

[キャンセル] を押すと設定は変更されません。

■ カタカナを入力する

1 ［日本語］を押します。

2 ［カタカナ］を押します。

3 表示されているキーボードから、入力する文字のキーを押します。

- 濁音（「ガギグゲゴ」など）や半濁音（「パピプペポ」）、拗音（「キャキュキョ」など）を入力する場合は、［他カナ］を押します。
- 半角のカタカナを入力する場合は［半角］を押します。

文字ボックスに入力した文字が表示されます。



詳しく説明します

・入力した文字や数字を修正する場合は、［←］、［→］で修正する文字にカーソルを合わせ、［削除］を押し、文字や数字を入力します。
・入力した文字を全て取消す場合は、【クリア】を押します。

ひとこと

［キャンセル］を押すと設定は変更されません。

■ 漢字を入力する

1 ［日本語］を押します。

2 表示されているキーボードから、入力する文字のキーを押します。

- 濁音（「がぎぐげご」など）や半濁音（「ぱぴぷぺぽ」）、拗音（「きゃきゅきょ」など）を入力する場合は、［他かな］を押します。



3 ［変換］を押します。

変換候補選択画面が表示されます。

4 表示された候補の中から入力したい漢字のキーを押します。



詳しく説明します

- 熟語単位で変換できます。
- 入力した文字が、変換の対象になります。
- 変換を中止するときは、［キャンセル］を押します。

5 ［OK］を押します。

文字ボックスに確定した文字が表示されます。

詳しく説明します

候補が 12 個以上ある場合に、［▲］または［▼］のキーが現れます。

・［▲］を押すと前候補が表示されます。
・［▼］を押すと次候補が表示されます。

詳しく説明します

・入力した文字や数字を修正する場合は、［←］、［→］で修正する文字にカーソルを合わせ、［削除］を押し、文字や数字を入力します。
・入力した文字を全て取消す場合は、【クリア】を押します。

ひとこと

［キャンセル］を押すと設定は変更されません。

■ 文字コードで入力する

16 進数（1 ～ 0、A ～ F の組合わせ）の文字コードで、文字や記号を入力します。

1 ［文字コード入力］を押します。

2 表示されているキーボードから、文字コードを入力し、［入力］を押します。



文字コードにしたがって、文字ボックスに文字が表示されます。

詳しく説明します

・入力した文字や数字を修正する場合は、［←］、［→］で修正する文字にカーソルを合わせ、［削除］を押し、文字や数字を入力します。
・入力した文字を全て取消す場合は、【クリア】を押します。
・設定する項目によって、使用できない文字コードがあります。

ひとこと

［キャンセル］を押すと設定は変更されません。

13.2 入力文字一覧

入力画面

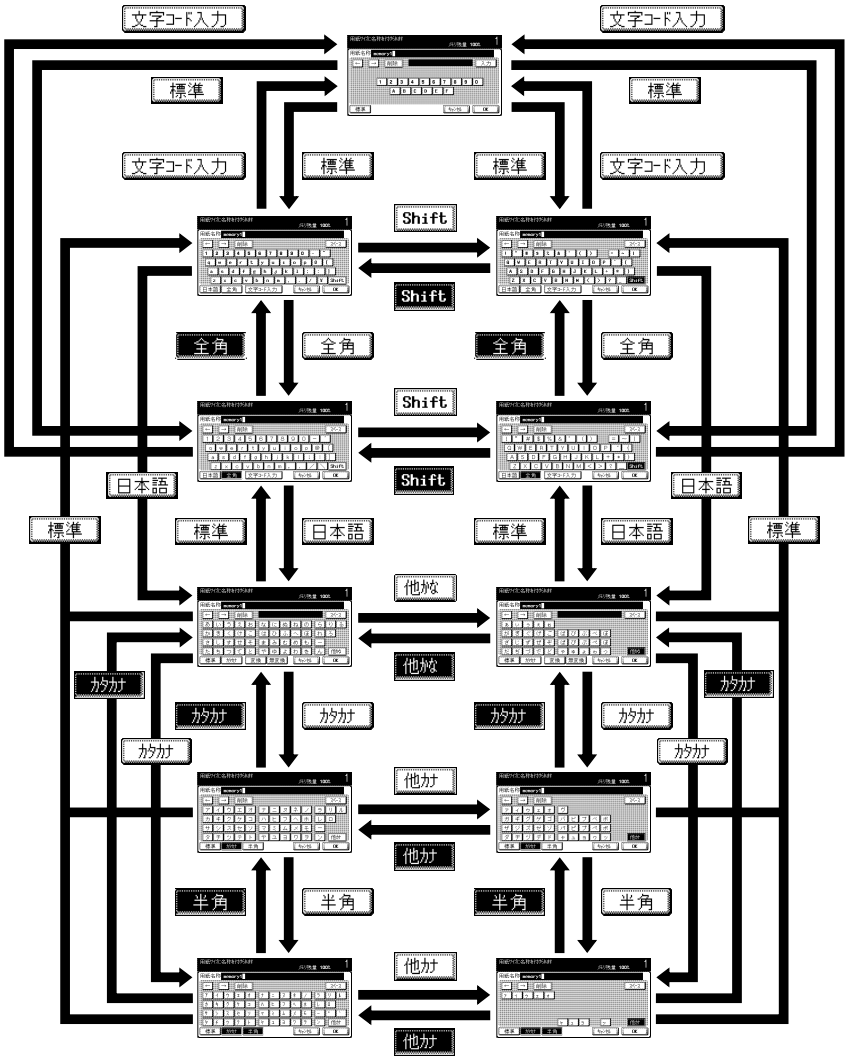

ひらがな	あいうえおかきくけこさしすせそたちつてとなにぬねのはひふへほまみむめもやゆよらりるれろわをんがぎぐげござじずぜぞだぢづでどばびぶべぼぱぴぷぺぽ ぁぃぅぇぉゃゅょわっ　　ー
カタカナ（全角）	アイウエオカキクケコサシスセソタチツテトナニヌネノハヒフヘホマミムメモヤユヨラリルレロワヲンガギグゲゴザジズゼゾダヂヅデドバビブベボパピプペポヴ ァィゥェォャュョワッ　　ー
カタカナ（半角）	ｱｲｳｴｵｶｷｸｹｺｻｼｽｾｿﾀﾁﾂﾃﾄﾅﾆﾇﾈﾉﾊﾋﾌﾍﾎﾏﾐﾑﾒﾓﾔﾕﾖﾗﾘﾙﾚﾛﾜﾝ ｧｨｩｪｫｬｭｮｯ -ﾟﾞ
英数字／記号（全角）	ＡＢＣＤＥＦＧＨＩＪＫＬＭＮＯＰＱＲＳＴＵＶＷＸＹＺａｂｃｄｅｆｇｈｉｊｋｌｍｎｏｐｑｒｓｔｕｖｗｘｙｚ 　（スペース）！”＃＄％＆’（）＋，－．／＼：；＜＝＞？＠［］＾＿‘｛｜｝～＊０１２３４５６７８９
英数字／記号	ABCDEFGHIJKLMNOPQRSTUVWXYZabcdefghijklmnopqrstuvwxyz 　（スペース）!”#$%&’()+,-./¥:;<=>?@[]^_`{|}~*0123456789

Shift-JIS コード
（一部入力できないものもあります）

	0 1 2 3 4 5 6 7 8 9 A B C D E F
8140	、。, . ・ : ; ? ! ゛ ゜ ´ ` ¨ ^
8150	￣ ＿ ヽ ヾ ゝ ゞ 〃 仝 々 〆 〇 ― ‐ ／ ＼
8160	～ ∥ ｜ … ‥ ‘ ’ “ ” （ ） 〔 〕 ［ ］ ｛
8170	｝ 〈 〉 《 》 「 」 『 』 【 】 ＋ － ± ×
8180	÷ ＝ ≠ ＜ ＞ ≦ ≧ ∞ ∴ ♂ ♀ ° ′ ″ ℃ ￥
8190	＄ ¢ £ ％ ＃ ＆ ＊ ＠ § ☆ ★ ○ ● ◎ ◇ ◆
81A0	□ ■ △ ▲ ▽ ▼ ※ 〒 → ← ↑ ↓ ＝
81B0	∈ ∋ ⊆ ⊇ ⊂ ⊃ ∪ ∩
81C0	∧ ∨ ¬ ⇒ ⇔ ∀ ∃
81D0	∠ ⊥ ⌒ ∂ ∇ ≡
81E0	≒ ≪ ≫ √ ∽ ∝ ∵ ∫ ∬
81F0	Å ‰ ♯ ♭ ♪ † ‡ ¶ ○
8240	0
8250	１ ２ ３ ４ ５ ６ ７ ８ ９
8260	Ａ Ｂ Ｃ Ｄ Ｅ Ｆ Ｇ Ｈ Ｉ Ｊ Ｋ Ｌ Ｍ Ｎ Ｏ Ｐ
8270	Ｑ Ｒ Ｓ Ｔ Ｕ Ｖ Ｗ Ｘ Ｙ Ｚ
8280	ａ ｂ ｃ ｄ ｅ ｆ ｇ ｈ ｉ ｊ ｋ ｌ ｍ ｎ ｏ
8290	ｐ ｑ ｒ ｓ ｔ ｕ ｖ ｗ ｘ ｙ ｚ ぁ
82A0	あ ぃ い ぅ う ぇ え ぉ お か が き ぎ く ぐ け

	0 1 2 3 4 5 6 7 8 9 A B C D E F
82B0	げ こ ご さ ざ し じ す ず せ ぜ そ ぞ た だ ち
82C0	ぢ っ つ づ て で と ど な に ぬ ね の は ば ぱ
82D0	ひ び ぴ ふ ぶ ぷ へ べ ぺ ほ ぼ ぽ ま み む め
82E0	も ゃ や ゅ ゆ ょ よ ら り る れ ろ ゎ わ ゐ ゑ
82F0	を ん
8340	ァ ア ィ イ ゥ ウ ェ エ ォ オ カ ガ キ ギ ク グ
8350	ケ ゲ コ ゴ サ ザ シ ジ ス ズ セ ゼ ソ ゾ タ ダ
8360	チ ヂ ッ ツ ヅ テ デ ト ド ナ ニ ヌ ネ ノ ハ バ
8370	パ ヒ ビ ピ フ ブ プ ヘ ベ ペ ホ ボ ポ マ ミ
8380	ム メ モ ャ ヤ ュ ユ ョ ヨ ラ リ ル レ ロ ヮ ワ
8390	ヰ ヱ ヲ ン ヴ ヵ ヶ A
83A0	Β Γ Δ Ε Ζ Η Θ Ι Κ Λ Μ Ν Ξ Ο Π Ρ
83B0	Σ Τ Υ Φ Χ Ψ Ω α
83C0	β γ δ ε ζ η θ ι κ λ μ ν ξ ο π ρ
83D0	σ τ υ φ χ ψ ω
83E0	
83F0	
8440	А Б В Г Д Е Ё Ж З И Й К Л М Н О
8450	П Р С Т У Ф Х Ц Ч Ш Щ Ъ Ы Ь Э Ю
8460	Я

	0 1 2 3 4 5 6 7 8 9 A B C D E F
8470	а б в г д е ё ж з и й к л м н
8480	о п р с т у ф х ц ч ш щ ъ ы ь э
8490	ю я ―
84A0	│ ┌ ┐ ┘ └ ├ ┤ ┬ ┴ ┼ ━ ┃ ┏ ┓ ┛ ┗
84B0	┣ ┫ ┳ ┻ ╋ ┠ ┨ ┯ ┷ ┿ ┝ ┥ ┰ ┸ ╂
84C0	
84D0	
84E0	
84F0	
8540	
8550	
8560	
8570	
8580	
8590	
85A0	
85B0	
85C0	
85D0	
85E0	
85F0	
8640	
8650	
8660	
8670	
8680	

	0 1 2 3 4 5 6 7 8 9 A B C D E F
8690	
86A0	
86B0	
86C0	
86D0	
86E0	
86F0	
8740	
8750	
8760	
8780	
8790	
87A0	
87B0	
87C0	
87D0	
87E0	
87F0	
8840	
8850	
8860	
8870	
8880	
8890	亜

	0 1 2 3 4 5 6 7 8 9 A B C D E F
88A0	唖娃阿哀愛挨姶逢葵茜穐悪握渥旭葦
88B0	芦鯵梓圧斡扱宛姐虻飴絢綾鮎或粟袷
88C0	安庵按暗案闇鞍杏以伊位依偉囲夷委
88D0	威尉惟意慰易椅為畏異移維緯胃萎衣
88E0	謂違遺医井亥域育郁磯一壱溢逸稲茨
88F0	芋鰯允印咽員因姻引飲淫胤蔭
8940	院陰隠韻吋右宇烏羽迂雨卯鵜窺丑碓
8950	臼渦嘘唄欝蔚鰻姥厩浦瓜閏噂云運雲
8960	荏餌叡営嬰影映曳栄永泳洩瑛盈穎頴
8970	英衛詠鋭液疫益駅悦謁越閲榎厭円
8980	園堰奄宴延怨掩援沿演炎焔煙燕猿縁
8990	艶苑薗遠鉛鴛塩於汚甥凹央奥往応押
89A0	旺横欧殴王翁襖鴬鴎黄岡沖荻億屋憶
89B0	臆桶牡乙俺卸恩温穏音下化仮何伽価
89C0	佳加可嘉夏嫁家寡科暇果架歌河火珂
89D0	禍禾稼箇花苛茄荷華菓蝦課嘩貨迦過
89E0	霞蚊俄峨我牙画臥芽蛾賀雅餓駕介会
89F0	解回塊壊廻快怪悔恢懐戒拐改
8A40	魁晦械海灰界皆絵芥蟹開階貝凱劾外
8A50	咳害崖慨概涯碍蓋街該鎧骸浬馨蛙垣
8A60	柿蛎鈎劃嚇各廓拡撹格核殻獲確穫覚

	0 1 2 3 4 5 6 7 8 9 A B C D E F
8A70	角赫較郭閣隔革学岳楽額顎掛笠樫
8A80	橿梶鰍潟割喝恰括活渇滑葛褐轄且鰹
8A90	叶椛樺鞄株兜竃蒲釜鎌噛鴨栢茅萱粥
8AA0	刈苅瓦乾侃冠寒刊勘勧巻喚堪姦完官
8AB0	寛干幹患感慣憾換敢柑桓棺款歓汗漢
8AC0	澗潅環甘監看竿管簡緩缶翰肝艦莞観
8AD0	諌貫還鑑間閑関陥韓館舘丸含岸巌玩
8AE0	癌眼岩翫贋雁頑顔願企伎危喜器基奇
8AF0	嬉寄岐希幾忌揮机旗既期棋棄
8B40	機帰毅気汽畿祈季稀紀徽規記貴起軌
8B50	輝飢騎鬼亀偽儀妓宜戯技擬欺犠疑祇
8B60	義蟻誼議掬菊鞠吉吃喫桔橘詰砧杵黍
8B70	却客脚虐逆丘久仇休及吸宮弓急救
8B80	朽求汲泣灸球究窮笈級糾給旧牛去居
8B90	巨拒拠挙渠虚許距鋸漁禦魚亨享京供
8BA0	侠僑兇競共凶協匡卿叫喬境峡強彊怯
8BB0	恐恭挟教橋況狂狭矯胸脅興蕎郷鏡響
8BC0	饗驚仰凝尭暁業局曲極玉桐粁僅勤均
8BD0	巾錦斤欣欽琴禁禽筋緊芹菌衿襟謹近
8BE0	金吟銀九倶句区狗玖矩苦躯駆駈駒具
8BF0	愚虞喰空偶寓遇隅串櫛釧屑屈

	0 1 2 3 4 5 6 7 8 9 A B C D E F
8C40	掘窟沓靴轡窪熊隈粂栗繰桑鍬勲君薫
8C50	訓群軍郡卦袈祁係傾刑兄啓圭珪型契
8C60	形径恵慶慧憩掲携敬景桂渓畦稽系経
8C70	継繋罫茎荊蛍計詣警軽頚鶏芸迎鯨
8C80	劇戟撃激隙桁傑欠決潔穴結血訣月件
8C90	倹倦健兼券剣喧圏堅嫌建憲懸拳捲検
8CA0	権牽犬献研硯絹県肩見謙賢軒遣鍵険
8CB0	顕験鹸元原厳幻弦減源玄現絃舷言諺
8CC0	限乎個古呼固姑孤己庫弧戸故枯湖狐
8CD0	糊袴股胡菰虎誇跨鈷雇顧鼓五互伍午
8CE0	呉吾娯後御悟梧檎瑚碁語誤護醐乞鯉
8CF0	交佼侯候倖光公功効勾厚口向
8D40	后喉坑垢好孔孝宏工巧巷幸広庚康弘
8D50	恒慌抗拘控攻昂晃更杭校梗構江洪浩
8D60	港溝甲皇硬稿糠紅紘絞綱耕考肯肱腔
8D70	膏航荒行衡講貢購郊酵鉱砿鋼閤降
8D80	項香高鴻剛劫号合壕拷濠豪轟麹克刻
8D90	告国穀酷鵠黒獄漉腰甑忽惚骨狛込此
8DA0	頃今困坤墾婚恨懇昏昆根梱混痕紺艮

	0 1 2 3 4 5 6 7 8 9 A B C D E F
8DB0	魂些佐叉唆嵯左差査沙瑳砂詐鎖裟坐
8DC0	座挫債催再最哉塞妻宰彩才採栽歳済
8DD0	災采犀砕砦祭斎細菜裁載際剤在材罪
8DE0	財冴坂阪堺榊肴咲崎埼碕鷺作削咋搾
8DF0	昨朔柵窄策索錯桜鮭笹匙冊刷
8E40	察拶撮擦札殺薩雑皐鯖捌錆鮫皿晒三
8E50	傘参山惨撒散桟燦珊産算纂蚕讃賛酸
8E60	餐斬暫残仕仔伺使刺司史嗣四士始姉
8E70	姿子屍市師志思指支孜斯施旨枝止
8E80	死氏獅祉私糸紙紫肢脂至視詞詩試誌
8E90	諮資賜雌飼歯事似侍児字寺慈持時次
8EA0	滋治爾璽痔磁示而耳自蒔辞汐鹿式識
8EB0	鴫竺軸宍雫七叱執失嫉室悉湿漆疾質
8EC0	実蔀篠偲柴芝屡蕊縞舎写射捨赦斜煮
8ED0	社紗者謝車遮蛇邪借勺尺杓灼爵酌釈
8EE0	錫若寂弱惹主取守手朱殊狩珠種腫趣
8EF0	酒首儒受呪寿授樹綬需囚収周
8F40	宗就州修愁拾洲秀秋終繍習臭舟蒐衆
8F50	襲讐蹴輯週酋酬集醜什住充十従戎柔

	0 1 2 3 4 5 6 7 8 9 A B C D E F
8F60	汁渋獣縦重銃叔夙宿淑祝縮粛塾熟出
8F70	術述俊峻春瞬竣舜駿准循旬楯殉淳
8F80	準潤盾純巡遵醇順処初所暑曙渚庶緒
8F90	署書薯藷諸助叙女序徐恕鋤除傷償勝
8FA0	匠升召哨商唱嘗奨妾娼宵将小少尚庄
8FB0	床廠彰承抄招掌捷昇昌昭晶松梢樟樵
8FC0	沼消渉湘焼焦照症省硝礁祥称章笑粧
8FD0	紹肖菖蒋蕉衝裳訟証詔詳象賞醤鉦鍾
8FE0	鐘障鞘上丈丞乗冗剰城場壌嬢常情擾
8FF0	条杖浄状畳穣蒸譲醸錠嘱埴飾
9040	拭植殖燭織職色触食蝕辱尻伸信侵唇
9050	娠寝審心慎振新晋森榛浸深申疹真神
9060	秦紳臣芯薪親診身辛進針震人仁刃塵
9070	壬尋甚尽腎訊迅陣靭笥諏須酢図厨
9080	逗吹垂帥推水炊睡粋翠衰遂酔錐錘随
9090	瑞髄崇嵩数枢趨雛据杉椙菅頗雀裾澄
90A0	摺寸世瀬畝是凄制勢姓征性成政整星
90B0	晴棲栖正清牲生盛精聖声製西誠誓請
90C0	逝醒青静斉税脆隻席惜戚斥昔析石積
90D0	籍績脊責赤跡蹟碩切拙接摂折設窃節
90E0	説雪絶舌蝉仙先千占宣専尖川戦扇撰

	0 1 2 3 4 5 6 7 8 9 A B C D E F
90F0	栓栴泉浅洗染潜煎煽旋穿箭線
9140	繊羨腺舛船薦詮賤践選遷銭銑閃鮮前
9150	善漸然全禅繕膳糎噌塑岨措曽曾楚狙
9160	疏踈礎祖租粗素組蘇訴阻遡鼠僧創双
9170	叢倉喪壮奏爽宋層匝惣想捜掃挿掻
9180	操早曹巣槍槽漕燥争痩相窓糟総綜聡
9190	草荘葬蒼藻装走送遭鎗霜騒像増憎臓
91A0	蔵贈造促側則即息捉束測足速俗属賊
91B0	族続卒袖其揃存孫尊損村遜他多太汰
91C0	詑唾堕妥惰打柁舵楕陀駄騨体堆対耐
91D0	岱帯待怠態戴替泰滞胎腿苔袋貸退逮
91E0	隊黛鯛代台大第醍題鷹滝瀧卓啄宅托
91F0	択拓沢濯琢託鐸濁諾茸凧蛸只
9240	叩但達辰奪脱巽竪辿棚谷狸鱈樽誰丹
9250	単嘆坦担探旦歎淡湛炭短端箪綻耽胆
9260	蛋誕鍛団壇弾断暖檀段男談値知地弛
9270	恥智池痴稚置致蜘遅馳築畜竹筑蓄
9280	逐秩窒茶嫡着中仲宙忠抽昼柱注虫衷
9290	註酎鋳駐樗瀦猪苧著貯丁兆凋喋寵帖
92A0	帳庁弔張彫徴懲挑朝朝潮牒町眺聴脹
92B0	腸蝶調諜超跳銚長頂鳥勅捗直朕沈珍

	0 1 2 3 4 5 6 7 8 9 A B C D E F
92C0	賃鎮陳津墜椎槌追鎚痛通塚栂掴槻佃
92D0	漬柏辻蔦綴鍔椿潰坪垂嬬紬爪吊釣鶴
92E0	亭低停偵剃貞呈堤定帝底庭廷弟悌抵
92F0	挺提梯汀碇禎程締艇訂諦蹄逓
9340	邸鄭釘鼎泥摘擢敵滴的笛適鏑溺哲徹
9350	撤轍迭鉄典填天展店添纏甜貼転顛点
9360	伝殿澱田電兎吐堵塗妬屠徒斗杜渡登
9370	菟賭途都鍍砥砺努度土奴怒倒党冬
9380	凍刀唐塔塘套宕島嶋悼投搭東桃梼棟
9390	盗淘湯涛灯燈当痘祷等答筒糖統到董
93A0	蕩藤討謄豆踏逃透鐙陶頭騰闘働動同
93B0	堂導憧撞洞瞳童胴萄道銅峠鴇匿得徳
93C0	涜特督禿篤毒独読栃橡凸突椴届鳶苫
93D0	寅酉瀞噸屯惇敦沌豚遁頓呑曇鈍奈那
93E0	内乍凪薙謎灘捺鍋楢馴縄畷南楠軟難
93F0	汝二尼弐迩匂賑肉虹廿日乳入
9440	如尿韮任妊忍認濡禰祢寧葱猫熱年念
9450	捻撚燃粘乃廼之埜嚢悩濃納能脳膿農
9460	覗蚤巴把播覇杷波派琶破婆罵芭馬俳
9470	廃拝排敗杯盃牌背肺輩配倍培媒梅
9480	楳煤狽賞売賠陪這蝿秤矧萩伯剥博拍

	0 1 2 3 4 5 6 7 8 9 A B C D E F
9490	柏泊白箔粕舶薄迫曝漠爆縛莫駆麦函
94A0	箱硲箸肇筈櫨幡肌畑畠八鉢溌発醗髪
94B0	伐罰抜筏閥鳩噺塙蛤隼伴判半反叛帆
94C0	搬斑板氾汎版犯班畔繁般藩販範釆煩
94D0	頒飯挽晩番盤磐蕃蛮匪卑否妃庇彼悲
94E0	扉批披斐比泌疲皮碑秘緋罷肥被誹費
94F0	避非飛樋簸備尾微枇毘琵眉美
9540	鼻柊稗匹疋髭彦膝菱肘弼必畢筆逼桧
9550	姫媛紐百謬俵彪標氷漂瓢票表評豹廟
9560	描病秒苗錨鋲蒜蛭鰭品彬斌浜瀕貧賓
9570	頻敏瓶不付埠夫婦富冨布府怖扶敷
9580	斧普浮父符腐膚芙譜負賦赴阜附侮撫
9590	武舞葡無部封楓風葺蕗伏副復幅服福
95A0	腹複覆淵弗払沸仏物鮒分吻噴墳憤扮
95B0	焚奮粉糞紛雰文聞丙併兵塀幣平弊柄
95C0	並蔽閉陛米頁僻壁癖碧別瞥蔑箆偏変
95D0	片篇編辺返遍便勉娩弁鞭保舗鋪圃捕
95E0	歩甫補輔穂募墓慕戊暮母簿菩倣俸包
95F0	呆報奉宝峰峯崩庖抱捧放方朋
9640	法泡烹砲縫胞芳萌蓬蜂褒訪豊邦鋒飽
9650	鳳鵬乏亡傍剖坊妨帽忘忙房暴望某棒

	0 1 2 3 4 5 6 7 8 9 A B C D E F
9660	冒紡肪膨謀貌貿鉾防吠頬北僕卜墨撲
9670	朴牧睦穆釦勃没殆堀幌奔本翻凡盆
9680	摩磨魔麻埋妹昧枚毎哩槙幕膜枕鮪柾
9690	鱒桝亦俣又抹末沫迄侭繭麿万慢満漫
96A0	蔓味未魅巳箕岬密蜜湊蓑稔脈妙粍民
96B0	眠務夢無牟矛霧鵡椋婿娘冥名命明盟
96C0	迷銘鳴姪牝滅免棉綿緬面麺摸模茂妄
96D0	孟毛猛盲網耗蒙儲木黙目杢勿餅尤戻
96E0	籾貰問悶紋門匁也冶夜爺耶野弥矢厄
96F0	役約薬訳躍靖柳薮鑓愉愈油癒
9740	諭輸唯佑優勇友宥幽悠憂揖有柚湧涌
9750	猶猷由祐裕誘遊邑郵雄融夕予余与誉
9760	輿預傭幼妖容庸揚揺擁曜楊様洋溶熔
9770	用窯羊耀葉蓉要謡踊遥陽養慾抑欲
9780	沃浴翌翼淀羅螺裸来莱頼雷洛絡落酪
9790	乱卵嵐欄濫藍蘭覧利吏履李梨理璃痢
97A0	裏裡里離陸律率立葎掠略劉流溜琉留
97B0	硫粒隆竜龍侶慮旅虜了亮僚両凌寮料
97C0	梁涼猟療瞭稜糧良諒遼量陵領力緑倫
97D0	厘林淋燐琳臨輪隣鱗麟瑠塁涙累類令
97E0	伶例冷励嶺怜玲礼苓鈴隷零霊麗齢暦

	0 1 2 3 4 5 6 7 8 9 A B C D E F
97F0	歴列劣烈裂廉恋憐漣煉簾練聯
9840	蓮連錬呂魯櫓炉賂路露労婁廊弄朗楼
9850	榔浪漏牢狼篭老聾蝋郎六麓禄肋録論
9860,	倭和話歪賄脇惑枠鷲亙亘鰐詫藁蕨椀
9870	湾碗腕
9880	
9890	弋
98A0	丐丕个丱丶丼丿乂乖乘亂亅豫事舒弍
98B0	于亞亟仁冗京亳亹从仍仄仆仂仗仞仭
98C0	仟价伉佚估佛佝佗佇佶侈侏侘佻佩佰
98D0	侑佯來侖儘俔俟俎俘俛俑俚俐俤俥倚
98E0	倨倔倪倥倅俳倡倩倬俾俯們倆偃假
98F0	會偕偺偈做偖偬偸傀傚傅僞傲
9940	僉僊傳僂僖僞僥僭僣僮價僵儉儁儂儖
9950	儕儔儚儡儺儷儼儻儿兀兒兌兔兢競兩
9960	兪兮冀冂冏冊冉冏冓冤冥冫冤冠冢冪
9970	冪冫决汎冲冰况冽凅凉凛几處凩凭
9980	凰凵凾刃刋刔刎刧刪刮刳刹刺刮剋剌
9990	剞剔剪剳剩剳剿剽劍劔劒剱劈劑辨辦
99A0	劬劭劼劵勁勍勗勞勣勦飭勠勳勵勸勹
99B0	匆匈甸匍匐匏匕匚匣匯匱匳匸區卆卅

	0 1 2 3 4 5 6 7 8 9 A B C D E F
99C0	丗卉卍凖卞卩卮夘卻巻厂厖厠厦厥厮
99D0	厰厶參簗雙叟曼燮叮叨叭叺吁吋呀听
99E0	吭吼吮吶吩吝呎咏呵咎呟呱呷呰咒呻
99F0	咀呪呫呷呪哇哥哽唄唆唏唔哽哮哨哢唹啾
9A40	咫哂咤唾唄啖哵啻啾啼唐唁哽哮哨啀啾
9A50	喋唧唸售啜啅啖啗啣喙喨喉喫喔喊喀喝喋喇喞喰嗄嗅嗟嗤嗜嗾嗽
9A60	嘗嘛嗹噐單啼嘯嘺嘛嘸嘲嘶嘔嘖嗾嗽嘆嗜嗟嗄嗷嗾嗹嗾嗽
9A70	嘖嘔嘧嘖嘶嘺嘛嘩噠噐嘗嚊嘶嘲嘸
9A80	噫噤噶噬噪噤噂噓嚊噠嚏嚔嚏嚥嚮嚶嚴囂
9A90	囑囁囃囀囈囂囘囁囃囑囑囗囮囹圀囿圄圉圈
9AA0	國圍圓團圖嗇圜圦圷圸坎圻址坏坩埀
9AB0	垈坡垉垙垠垳垤垪垰埃埆埔埒埓堊
9AC0	埽堺堋堙堝塲堡塢塋塰毀塒堙聖塹墅墹
9AD0	墟墫墺壞墻墸墮壅壓壑壗壘壜壥壜壗壙
9AE0	壯壺壹壻壼壽夂夊夐夛梦薨夲夭夲
9AF0	奄奐奇奕奐奎奚奘奔奠奧奬奩
9B40	妤妁妝佞侫妣妲姆姨姜妍妊妞娥娟娑
9B50	娜娉娚婀婬婉娵娶婢婪媚媼媛媊婀娵媽
9B60	嫣嫗嫦嫩嫖嫺嫻嬌嬋嬖嬲嫐嬪嫭嬴嬾嬙
9B70	嬉嬬孑孕孚孛孰孳孵孺孻孼孽孳孺宀
9B80	它宦宸寃寇寉寔寐寤實寢寞寥寫寰寶

	0 1 2 3 4 5 6 7 8 9 A B C D E F
9B90	寳尅將專對尓尠尢尩尹尻屆屎屓屍屐
9BA0	屏屬屮屹岌岑岱岳岼岷岻峇峅峒峠峺
9BB0	峭峪峯峙峩峽峺峭嶌峪崋崕崗嵜崟崛
9BC0	崑崔崢崚崙崘嵌嵒嵎嵋嵬嵳嵶嶇嶄嶂嶢
9BD0	嶬嶮嶬嶷嶼嶽巉巍巓巒巖巛巫已
9BE0	巵帋帚帙帑帛帶帷幄幃幀幎幗幔幟幢
9BF0	幤幇幵幷幺麼广庠廁廂廈廐廏
9C40	廖廣廝廚廛廢廡無廨廩廬廳廰廴廸廾
9C50	弃弉彝彜弋弍弖弩弭弸彁彈彌彎弯彑
9C60	彖彗彙彡彭彳彷徃徂彿徊很徑徇從徙徘
9C70	徘徠徨徭徼忖忻忤忸忱忝悳忿怡恠
9C80	怙怐怩怎怱怛怕怫怦怏怺恚恁恪恷恟恊
9C90	恊恆恍恣恃恤恇恁恬恫恙悁悍惧悃悚悄
9CA0	悛悖悗悒悧悋惡悸惠惓悴忰悽惆悵惘
9CB0	慍愕愆惶愈慚慌慉愾慥慱慟慳慷慘慵慞慇慊
9CC0	慇慌慊愿愼愬愴愽慱慳慷慙慚慘慼慚慫
9CD0	慴慯慥慱慟慝慓慵慇慼慼懋慵憺懋慺憾憫憮憺憾憑
9CE0	憫憮懌懊應懷懈懃懆憺懋罹懽懼懾戮戴
9CF0	懴戇戮戴戯戰戲戳扁扎扞扣扛扠扨扼抂抉
9D40	找抒抨抓抖拔抃抔拗拑抻拏拿拆擔拈
9D50	抉

	0 1 2 3 4 5 6 7 8 9 A B C D E F
9D60	拜拌拊拂拇拋拉挌拮拱翔挂挈拯拵捐
9D70	挾挦搜挺掖掎掀掫捶掣掏掉掟掄捫
9D80	捩掾揩揀揆揣揉插揶揄搖搴搆搓搦搔掬搪搶
9D90	攝搗搦搏搉摯搏摎攪撕撓撥撩撈撼據
9DA0	擒擅擇撻擘擂擱擧舉擠擣抬擣擯攬攜
9DB0	攘攣攏攀攆攘攩攢攢攣攫攴攵攷收攸
9DC0	畋效敖敕敍敘敞敝敲數斂斃變斛斟斫
9DD0	斷旆旂旄旌旋旒旛旙无旡旱杲昊昃旻
9DE0	杳昵昶昴昜晏晄晉晁晞晝晤晧晨晟晢
9DF0	晰畢畧晻暄暌暘暝曀曙曝曞曠曣曩
9E40	曄暸曖曚曠皛曦曩曰曳曷朏朖朦朧朧
9E50	霸朮朿朵杁朽朷杆杞杠杙杣杤枉杰枩
9E60	杼杪枌枋枦枡枡枷柯枴柬枳柩枸柤柞
9E70	柝柢柮枹柎柆柧檣栞框栩桀桍栲桎
9E80	梳栫梓栘栜桿桾梭梔條梆檮梹梃檮梹桍
9E90	梵梱棻桱棺椁棠棓棘椢椣椤楞椈椌椗棍棔
9EA0	棧棕椶椒椄棗棣椥棹棠棯椲椎椚櫆楔楖
9EB0	棆楹楷椷楸楫楔椋椿楹椵楙椰榱楞
9EC0	楝榨楪楹榮槐檔槁槓槍槎寨槊槢槃
9ED0	樫樮槫榠榜榕榴槞樂樛檉權槲櫁槭槧
9EE0	樅榱樞槭樔槫樊樒櫁槾樓橄檬櫝櫑

	0 1 2 3 4 5 6 7 8 9 A B C D E F
9EF0	橇橢橙橦橈樸檎檐檻槳檄檢檣
9F40	檗蘗檻櫃櫂檸檳檬檸櫞櫑檸檪櫚櫪櫻欅
9F50	蘗櫺欒欖鬱欟欸欷盜欹飲歇歃歉歐歙
9F60	歔歛歟歡歸歹殀歿殃殄殃殍殘殕殞殤殪
9F70	殫殯殲殱殳殷殼毆毋毓毟毬毫毳毯
9F80	麾氈氓气氛氤氣汞汕汢汪沂沍沚沁沛汾
9F90	汨汳沒沐泄泱泓沽泗泅泝沮沱沾沺
9FA0	泛泯泙泪洟衍洶洫洽洸洙洵洳洒洌浣
9FB0	涓浤浚浹浙涎涕濤涅淹渕渊涵淇淦涸
9FC0	淆淬淞淌淨淒淅淺淙淤淥淞淪淮渭湮渮
9FD0	渙湲湟渾渣湫湮渌渃渟浡涿淜渤滿渝
9FE0	游溂溪溘滉溷滓溽溯滄溲滔滕溏溥滂
9FF0	溟潁漑灌滬滸滾漿滲漱滯漲滌
E040	漾漓滷澥澹澶澦澧澹滻澪滕滂濁潴濆潭澇濠澧澹濡濮濱濺潸澐濆
E050	濬濂潦澳澣澡澤澹濰濱濺濕濟濜濬濤濘濆澱
E060	濮濛瀉瀋濺瀑瀁瀏濾瀛瀚潴瀝瀘瀟瀰
E070	瀾瀲灑灣炙炒炯炯炬炸炳炮烟烋烝
E080	烙焉烽焜焙煥煕熈熙煐煌煖煬熏燻熄
E090	燔燠燹爓爚爍燒燉燔燠燬燧燵燼燹
E0A0	燿爍爐爛爨爭爬爰爲爻爿爿牀牆牋牘
E0B0	牴牾牽犁犇犒犖犢犧狁狃狆狄狎狒狨

	0 1 2 3 4 5 6 7 8 9 A B C D E F
E0C0	狢狠狡狹狷倏猗猊猜猖猝猴猯猩猥猾
E0D0	獎獏默獗獪獨獰獫獮獵獺珈玳珎玻珀
E0E0	珥珮珞璢琅瑯琥琿琲琺瑕瑾瑟瑙瑁瑜
E0F0	瑩瑰瑣瑪瑶瑾璋璞璧璫璨璩璿
E140	瓠瓣瓧瓩瓮瓲瓰瓱瓸瓷甄甃甅甌甎甍
E150	甕甓甾甦甬甼畄畍畋畚畛畟畠畝畤畧
E160	畫畯畸當疆疇畴疊疉疂疔疚疝疥疣痂疳
E170	痃疵疽疸疼疱痍痲痳痾痿瘀瘁瘉瘋瘍
E180	瘓瘕瘖瘟瘧瘠瘡瘢瘤瘴瘰瘻癇癈癆癘
E190	癜癠癇癤癘癘癘癡癢癨癩癪癬癰癲
E1A0	癶癸發皀皃皈皋皎皖皓皙皚皰皴皸皹皻
E1B0	皺盂盍盖盒盞盡盥盧盪蘆盻眇眈眄眩眴眥
E1C0	眭眞眥眦眛眷眸睇睚睨睫睛睥睿睾睹
E1D0	瞎瞋瞑瞠瞞瞰瞶瞹瞿瞼瞽瞻矇矍矗矚
E1E0	矜矣矮矼砌砒礦砠礪硅硤硫硯硲硼碆
E1F0	碣碘碪碭磈磋磔碾碼磅磊磬
E240	磧磚磽磴礇礪礫礬礫祀祠祗祟祚祕
E250	祓祺祿禊禍禧齋禪禮禳禹禺秉秕秧秬
E260	秡秣稈稍稘稙稠稟禀稱稻稾稷穃穗穉
E270	穡穢穩龝穰穹穽窈窗窕窘窖窩竈窰
E280	竇竅竄窿邃竇竊竍竗竰竦竡竢竣竔竭

	0 1 2 3 4 5 6 7 8 9 A B C D E F
E290	竦竭竰笏笊笆笳笘笙笞笵笨笶筐筺
E2A0	笄筍笋筌筅筵筥筴筧筰筱筳筮筝筠筮筻
E2B0	箘箟箍箜箚箋箒箏筝箙箙篋篁篌篏箴篆篝篩
E2C0	簑簔篦篥籠簀簇簓篋篷篭篥篶篳篷簓篝
E2D0	篳篶篶篭篿篷籌籃籔籏籀籐籘籟籤籖籥籬
E2E0	粁粃粐粤粭粢粡粨粳粺粻粽辟粲薤糀糊
E2F0	糅糘糗糙糜糢鬻糯糲糴糶糸糺紆
E340	紂紜紕紊絅絋紮紲紿紵絆絳絖絎絲絨
E350	絮絏絣經綉絛綏絽綛綺綮綣綵緇綽綫綴綸綟綰
E360	總綢綯緜綸綟綛綞綻綮綫綜綹綬緕緤緞緇緡
E370	縣綷縢縟縅縉縋縢繆繦縻縵縹繃縷
E380	縲縺繧繝繖繞繙繚繹繪繩繼繻纃繕繙
E390	繃繻纉續纈纏纊纔纖纎纛纒缸缺罅
E3A0	罌罍壛罐网罕罔罘罟罠罨罩罫罰罅罷
E3B0	羃羈羇羌羔羞羝羚羣羯羲羹羮羶羸譱
E3C0	翅翆翊翕翔翡翦翳翩翹翡翻翼耄耋耆耇耒耘
E3D0	耙耜耡耨耿耻聊聆聒聘聚聟聢聨聳聲
E3E0	聰聶聹聽聿肄肆肅肛肓肚肭冐肬胛胥
E3F0	胙胝胄胚胖脉胯胱脛脩脣脯腋
E440	隋腆脾腓腑胼腱腮腥腦腴膃膈膊膀膂
E450	膠膕膺膣膟腸膩膰膵膾膸膕臀臂膺臉

	0123456789ABCDEF
E460	臍臑臙臘臈臚臟臠臧臺臻臾舁舂舅與
E470	舊舍舐舖舩舫舸舳艀艙艘艝艚艟艤
E480	艢艨艪艫舮艱艷艸艾芍芒芫芟芻芬苡
E490	苣苟苒苴苳苺莓范苻苹苞茆苜茉苙茵
E4A0	茴茖茲茱荀茹荐荅茯茫茗荔莅莚莪莟
E4B0	莢莖莫莎莇莊荼莵荳荵莠莉莨菴萓菫
E4C0	菎菽萃菘萋菁菷萇菠菲萍萢萠莽萸蔆
E4D0	菻葭萪萼蕚蒄葷葫蒭葮蒂葩葆萬葯葹
E4E0	萵蓊葢蒹蒿蒟蓙蓍蒻蓚蓐蓁蓁蓆蓖蒡蔡
E4F0	蓿蓴蔗蔘蔬蔟蔕蔔蓼蕀蕣蕘蕈
E540	蕁蘂蕋蕕薀薤薈薑薊薨蕭薔薛藪薇薜
E550	蕷蕾薐藉薺藏薹藐藕藝藥藜藹蘊蘓蘋
E560	藾藺蘆蘢蘚蘰蘿虍乕虔號虧虱蚓蚣蚩
E570	蚪蚋蚌蚶蚯蛄蛆蚰蛉蠣蚫蛔蛞蛩蛬
E580	蛟蛛蛯蜒蜆蜈蜀蜃蛻蜑蜉蜍蛹蜊蜴蜿
E590	蜷蜻蜥蜩蜚蝠蝟蝸蝌蝎蝴蝗蝨蝮蝙蝓
E5A0	蝣蝪蠅螢螟螂螯蟋螽蟀蟐雖螫蟄螳蟇
E5B0	蟆螻蟯蟲蟠蠏蠍蟾蟶蟷蟒蠑蠖蠕蠢
E5C0	蠡蠱蠶蠹蠧蠻衄衂衒衙衞衢衫袁衾袞
E5D0	衵衽袵衲袂袗袒袮袙袢袍袤袰袿袱裃
E5E0	裄裔裘裙裝裹褂裼裴裨裲褄褌褊褓襃

	0123456789ABCDEF
E5F0	褞褥褪褫襁襄褻褶褸襌褝襠襞
E640	襦襤襭襪襯襴襷覃覈覊覓覘覡覩覦
E650	覬覯覲覺覽覿觀觚觜觝觧觴觸訃訖訐
E660	訌訛訝訥訶詁詛詒詆詈詼詭詬詢誅誂
E670	誄誨誡誑誥誦誚誣諄諍諂諚諫諳諧
E680	諤諱謔諠諢諷諞諛謌謇謚諡謖謐謗謠
E690	謳鞫謦謫謾謨譁譌譏譎證譖譖譚譫譟
E6A0	譬譯譴譽讀讌讎讒讓讖讙讚谺豁谿豈
E6B0	豌豎豐豕豢豬豸豺貂貉貅貊貍貎貔豼
E6C0	貘貶貭貪貽貲貳貮貶賈賁賤賣賚賽賺
E6D0	賻贄贅贊贇贏贍贐齎贓賍贔贖赧赭赱
E6E0	赳趁趙跂趾趺跏跚跖跌跛跋跪跫跟跣
E6F0	跼踈踉跿踝踞踐踟蹂踵踰踴蹊
E740	蹇蹉蹌蹐蹈蹙蹤蹠踪蹣蹕蹶蹲蹼躁躇
E750	躅躄躋躊躓躑躔躙躪躡躬躰軆躱躾軅
E760	軈軋軛軣軼軻軫軾輊輕輒輙輓輜輟
E770	輛輌輦輳輻輹轅轂輾轌轉轆轎轗轜
E780	轢轣轤辜辟辣辭辯辷迚迥迢迪迯邇迴
E790	逅迹迺逑逕逡逍逞逖逋逧逶逵逹迸遏
E7A0	遐遑遒逎遉逾遖遘遞遨遯遶隨遲邂遽
E7B0	邁邀邊邉邏邨邯邱邵郢郤扈郛鄂鄒鄙

	0123456789ABCDEF
E7C0	鄲鄰酊酖酘酣酥酩酳酲醋醉醂醢醫醯
E7D0	醪醵醴醺釀釁釉釋釐釖釟釡釛釼釵釶
E7E0	鈞釿鈔鈬鈕鈑鉞鉗鉅鉉鉤鉈銕鈿鉋鉐
E7F0	銜銖銓銛鉚鋏銹銷鋩錏鋺鍄錮
E840	錙錢錚錣錺錵錻鍜鍠鍼鍮鎰鎰鎮鎔
E850	鎹鏖鏗鏨鏥鏘鏃鏝鏐鏈鏤鐚鐓鐃鐇
E860	鐐鐶鐫鐵鐡鐺鑁鑄鑛鑠鑢鑞鑪鈩鑰
E870	鑵鑷鑽鑚鑼鑾钁鑿閂閇閊閔閖閘閙
E880	閠閨閧閭閼閻閹閾闊濶闃闍闌闕闔闖
E890	關闡闥闢阡阨阮阯陂陌陏陋陷陜陞陝
E8A0	陟陦陲陬隍隘隕隗險隧隱隲隰隴隶隸
E8B0	隹雎雋雉雍雓雚雕雹霄霆霈霓霎霑
E8C0	霏霖霙霤霪霰霹霽霾靄靆靈靂靉靜靠
E8D0	靤靦靨勒靫靱靹鞅靼鞁靺鞆鞋鞏鞐鞜
E8E0	鞨鞦鞣鞳鞴韃韆韈韋韜韭齏韲竟韶韵
E8F0	頏頌頸頤頡頷頽顆顏顋顫顯顰
E940	顱顴顳颪颯颱颶飄飃飆飩飫餃餉餒餔
E950	餘餡餝餞餤餠餬餮餽餾饂饉饅饐饋饑
E960	饒饌饕馗馘馥馭馮馼駟駛駝駘駑駭駮
E970	駱駲駻駸騁騏騅駢騙騫騷驅驂驀驃
E980	騾驕驍驛驗驟驢驥驤驩驫驪骭骰骼髀

	0123456789ABCDEF
E990	髏髑髓體髞髟髢髣髦髯髫髮髴髱髷髻
E9A0	鬆鬘鬚鬟鬢鬣鬥鬧鬨鬩鬪鬮鬯鬲魄魃
E9B0	魏魍魎魑魘魴鮓鮃鮑鮖鮗鮟鮠鮨鮴鯀
E9C0	鯊鮹鯆鯏鯑鯒鯣鯢鯤鯔鯡鰺鯲鯱鯰鰕
E9D0	鰔鰉鰓鰌鰆鰈鰒鰊鰄鰮鰛鰥鰤鰰鱇
E9E0	鰲鱆鰾鱚鱠鱧鱶鱸鳧鳬鳰鴉鴈鳫鴃鴆
E9F0	鴪鴦鶯鴣鴟鵄鴕鴒鵁鴿鴾鵆鵈鵝
EA40	鵝鵞鵤鵑鵐鵙鵲鶉鶇鶇鵯鵺鶚鶤鶩鶲
EA50	鷄鷁鶻鶸鶺鷆鷏鷂鷙鷓鷸鷦鷭鷯鷽鸚
EA60	鸛鸞鹵鹹鹽麁麈麋麌麒麕麑麝麥麩麸
EA70	麪麭靡黌黎黏黐黔黜點黝黠黥黨黯
EA80	黴黶黷黹黻黼黽鼇鼈皷鼕鼡鼬鼾齊齒
EA90	齔齣齟齠齡齦齧齬齪齷齲齶龕龜龠堯
EAA0	槇遙瑤凜熙
EAB0	
EAC0	
EAD0	
EAE0	
EAF0	
EB40	
EB50	

13.3 用語集

本体コピー機能に使われる用語について説明します。

	用語	説明
アルファベット	ADF	自動原稿送り装置のことです。原稿を自動で読込ませることができます。(ADF = Automatic document feeder)
	AE レベル調整	原稿の下地を調節する機能です。設定値が大きくなるほど、原稿の下地が強調されます。(AE = Auto Exposure)
	APS	自動用紙機能のことです。(APS = Auto Paper Select)
	ATS	自動トレイ切換え機能のことです。(ATS=Auto Tray Switch)
	OHP 合紙	OHP フィルムを 1 枚コピーするごとに、白紙を OHP フィルムの間に合紙として挿入する機能です。OHP フィルムどうしが密着するのを防ぐ機能です。
あ行	青色	水や空の色をより青々とさせたいときなど、青色の色合いを調整する機能です。
	赤色	人の肌に赤みをつけたいときなど、赤色の色合いを調整する機能です。
	厚紙原稿	厚紙原稿や張り合わせた原稿を ADF で使用するときに設定する機能です。厚みのある原稿を ADF で読込んでも、紙づまりを起こしにくくなります。
か行	カバーシート	指定した給紙トレイの用紙を表紙としてつける機能です。
	カラー	指定したカラーでコピーできる機能です。“2 色カラー” 機能を使うと、指定したカラーとブラックの 2 色でコピーできます。
	カラー画質調整	カラーコピーの原稿のイメージに合った画質でコピーするための設定ができます。
	カラーバランス	シアン (C)、マゼンタ (M)、イエロー (Y)、ブラック (K) の色ごとに濃度のバランスを調整する機能です。各色 -3 から +3 の間の 19 段階で微調整できます。
	カラー編集	コピーの編集目的に合わせて画像イメージを設定できます。
	確認コピー	大量部数のコピーをするとき、1 部数だけを仕上げていったんストップさせる機能です。大量のミスコピーを未然に防止できます。
	片面 / 両面	原稿の読込み面と用紙のプリント面を片面にするか、両面にするか指定する機能です。
	鏡像	原稿イメージを左右対称にして鏡に映ったイメージでコピーする機能です。
	グループ	コピーをページ単位で出力する機能です。1 ページ目が指定した部数分出力されたあと、2 ページ目が指定した部数分出力されます。
	原稿画質	原稿の文字や画像のタイプに合わせて機能を選択し、よりよいコピー画質に調整できる機能です。
	原稿セット方向	ADF や原稿ガラス上にセットした原稿のセット方向を設定する機能です。

	用語	説明
か行	原稿のとじ代	セットした原稿の、片側の余白位置を指定する機能です。片面原稿を両面コピーする場合や、両面原稿を片面コピーする場合に、コピーの上下が逆にならないように設定できます。
	コピー濃度	コピー濃度を -3 から +3 の間の 19 段階で微調整する機能です。
	コピープロテクト	不正コピー防止用の隠し文字を印字する機能です。コピープロテクトが印字された文書をコピーすると、隠し文字が原稿よりはっきりと全ページの用紙全体に繰返し現れ、コピー文書であることが分かるようになります。
	混載原稿	異なるサイズが混じった原稿を、自動原稿送り装置にセットしても、原稿ごとに原稿サイズを検知し、適正な用紙にコピーされる機能です。
	コントラスト	コントラストの濃淡を調整する機能です。
さ行	彩度	色のあざやかさの度合いを調整する機能です。
	仕上り	コピーを排紙トレイに出力するときの仕分け方法や仕上り方法を設定できます。
	仕分け	コピーを仕分けして出力する機能です。
	色相	色相調節により、赤みを強くしたり、青みを強くしたりする機能です。
	下地調整	下地に色がついている原稿の下地濃度を 9 段階に設定してコピーする機能です。
	自動倍率	ADF や原稿ガラス上に原稿をセットし、用紙のサイズを選択すると、適正な倍率を自動で選択する機能です。
	自動用紙	ADF や原稿ガラス上にセットされた原稿サイズを検知し、等倍のときは同じサイズの用紙を、変倍のときは倍率に対応したサイズの用紙を自動で選択する機能です。
	シャープネス	文字のエッジ部分を強調して、読みやすくする機能です。また、原稿の印象を調整する機能です。
	集約	1 枚の用紙に、複数の原稿を縮小し並べてコピーする機能です。集約する枚数により 2in1、4in1、8in1 の機能を選択できます。
	ステープル	コピー書類を止め金でとじる機能です。
	ズーム	セットした原稿をテンキーで指定した倍率で拡大／縮小し、用紙にコピーする機能です。
	選択トレイの設定変更	給紙トレイにセットされていない用紙サイズや、普通紙以外の用紙にコピーする設定ができます。
	ソート	コピーを部数単位で出力する機能です。1 部目が出力されたあと、2 部目のコピーが出力されます。
た行	小さめ	原稿の画像をわずかに縮小しコピーする機能です。
な行	中とじ	用紙を半分に折り、中央にステープルでとじて出力する機能です。
	ネガポジ反転	原稿の濃淡および色（階調）を反転してコピーする機能です。
	濃度	プリント画像濃度を 9 段階で設定してコピーする機能です。

	用語	説明
は行	倍率	コピー倍率を変更できます。
	パンチ	コピーにファイリング用のパンチ穴をあける機能です。
	ページ編集	コピーの目的に合わせて編集機能を設定できます。
	ベースカラー	原稿の背景（白紙部分）に 18 色から指定した 1 色をつけてコピーする機能です。
	ボックス保存	ジョブをいったんハードディスクに保存しておき、あとから呼び出して再利用できる機能です。
ま行	緑色	森や樹々の葉をより青々とさせたいときなど、緑色の色合いを調整する機能です。
	明度	明るさの度合いを調整する機能です。
	文字再現	原稿の写真（図やグラフなど）と文字が重なっている場合（背景文字）などに、コピー上の文字の再現性を設定する機能です。
や行	用紙	プリントする用紙の種類とサイズを設定できます。
ら行	両面 2 面目	片面にプリントされている用紙を使用してプリントするとき設定する機能です。
	連続読み設定	原稿の枚数が ADF にセットできる最大枚数（100 枚）を超える場合に、原稿をいくつかに分けて読込む機能です。原稿を読込ませ、ひとつのコピージョブとして一括してコピーできます。また、途中で原稿ガラス上にセットして読込ませたり、ADF に切換えることもできます。

13.4 使用別索引

■ あ行

合わせる
原稿を用紙サイズに合わせてコピーする（画像の収め方） 8-50

印字する
日付 / 時刻、ページ、管理番号を印字してコピーする（スタンプ） 8-53

選ぶ
宛先登録を選択する 12-15
仕上り機能を選ぶ 3-54
ユーザ設定を選択する 12-17

■ か行

かえる
操作パネルの角度をかえる 2-26

確認する
1 部プリントしてコピーの仕上りを確認する（確認コピー） 4-4
カウントを確認する（セールスカウンタ） 10-7
カラー画質調整の仕上がりを確認する（サンプルコピー） 8-45
コピー条件を確認する（設定内容） 4-2
消耗品の状態を確認する 12-94
ジョブの詳細確認をする 11-9
ジョブの設定内容を確認する 11-8
蓄積ジョブを 1 部プリントして確認する 11-13
用語集 13-15

紙づまり
「紙づまりです」と表示されたら 5-4

カラー
色についての知識 24
カラー画質機能 22
カラー画質を調整する 8-42
原稿の白地部分に色をつけてコピーする（ベースカラー） 8-40

繰返す
指定した範囲を繰り返しコピーする（リピート） 8-27

警告
安全にご使用いただくために 1-2

消す
指定部分を消してコピーする（枠消し） 8-48
ジョブを削除する 11-6

原稿
ADF にセットする原稿についての注意 7-27
ADF にセットできる原稿 7-25
原稿および用紙の呼び方と表示 43
原稿ガラス上にセットする原稿についての注意 7-28
原稿ガラス上にセットできる原稿 7-28
原稿の設定をする 3-17
複数枚の原稿を原稿ガラス上にセットする 3-13

原稿の画質を選ぶ 3-45

原稿をセットする 3-6

原稿／コピー機能を選ぶ 3-41

交換する
「交換時期です」と表示されたら 5-47
ステープル針を交換する 9-7
トナーカートリッジを交換する 9-2
廃棄トナーボックスを交換する 9-45

■ さ行

サービス
保守サービス 6-12

指定する
用紙サイズを指定する（サイズ指定） 7-11

自動
ATS 機能（自動トレイ切換え機能） 7-8
自動的に機能画面を取消す（システムオートリセット） 2-32
自動的に設定を取消す（オートリセット） 2-32
用紙サイズを自動で検出させる（自動検出） 7-9

準備する
「以下のユニットが交換時期に達しています」と表示されたら 5-46

設置する
設置スペース 1-13

設定する
専用紙として設定する 7-21
操作パネルの設定をする（ユニバーサル設定） 4-17
不定形紙をセットする（不定形） 7-13
優先出力の設定をする 11-16
ワイド紙の設定をする 7-18

節電
自動的に節電状態にする（スリープ） 2-33

自動的に節電状態にする（ローパワー） 2-32
手動で節電状態にする 2-33

掃除する
外装カバー 10-2
給紙ローラ 10-5
原稿送りベルト 10-3
原稿押えパッド 10-4
原稿ガラス 10-2
操作パネル 10-3
帯電チャージャーワイヤー 10-5

挿入する
OHP フィルムの間に白紙を差込んでコピーする（OHP 合紙） 8-2

■ た行

注意する
安全にご使用いただくために 1-2
使用上のご注意 1-14

注意表記・注意ラベル 1-12

調整する
タッチパネルの調整をする 4-25
フィニッシャ調整 12-52, 12-60
プリンタ調整 12-44

つける
とじ代をつくってコピーする（とじ代） 8-46
表紙をつける（カバーシート） 8-4

停止
読込み・プリントを中断する 3-68

点検
「装置の定期点検時期です」と表示されたら 10-9

電源
自動的に電源を OFF ／ ON する（ウィークリータイマー） 2-34
電源の入れかた 2-28
電源の切りかた 2-31

登録する
コピー条件を登録する（プログラム登録） 4-7
登録したコピー条件でコピーする（コピープログラム呼び出し） 4-10
目的の用紙サイズを登録する（不定形） 7-15

とじ
カタログをコピーする（カタログ連写） 8-24

トラブル
簡単なトラブルの処理 5-48
「トラブルです」と表示されたら（サービスコール） 5-2

■ な行

中とじ／中折りを選ぶ 3-63

名前とはたらきを確認する
各部の名称とはたらき 2-2

入力する
文字を入力するには 13-2

濃度を選ぶ 3-48

■ は行

配置する
雑誌や週刊誌のようなページレイアウトでコピーする（小冊子） 8-34
見開き原稿を左右 1 ページずつ分けてコピーする（ブック連写） 8-20

倍率登録
目的の倍率を登録する 3-39

倍率を選ぶ 3-31

針づまり
ステープル針がつまったら 9-22

パンチ
パンチくずを処理する 9-40

反転させる
原稿を左右対称にしてコピーする（鏡像） 8-37

反転する
カラー反転や補色してコピーする（ネガポジ反転） 8-36

表示させる
宛先登録画面を表示させる 12-16
管理者設定画面を表示させる 12-41
管理者設定を選択する 12-25
機能設定中にヘルプ画面を表示させる 4-16
機能説明画面を表示させる（ヘルプ機能） 4-12
実行中リスト（蓄積ジョブまたは動作中ジョブ）を表示する 11-11
ヘルプ基本画面を表示させる 4-14
ユーザ設定画面を表示させる 12-24

履歴リストを表示する 11-12

プリントカラーを選ぶ 3-27

分割する
原稿を分割して読込む（連続読み設定） 3-10

保管する
用紙の保管 7-7

補正する
色重ねズレの補正をする 12-64
階調補正 12-67

■ ま行

メッセージ
おもなメッセージと処理のしかた 5-51

メモリ
「メモリ残量不足のため、…」と表示されたら 5-44

文字再現
文字の再現レベルを調整する 3-51

■ や行

用紙
LCT へ用紙をセットする 2-47
原稿および用紙の呼び方と表示 43
使用できる用紙サイズ 7-2
専用紙について 7-5
第 1 給紙トレイへ用紙をセットする 2-42
第 2 ／第 3 ／第 4 給紙トレイへ用紙をセットする 2-46
手差しトレイへ用紙をセットする 2-49
用紙種類および用紙容量 7-4
用紙使用上の注意 7-7
用紙の保管 7-7
「用紙を補給してください」と表示されたら 5-43

用紙を選ぶ 3-29

読込み
ウォームアップ中に読込みする 2-29

予約する
プリント中に次のコピー原稿を読込む（コピー予約） 3-67

■ ら行

ラベル
注意表記・注意ラベル 1-12

■ わ行

割込む
割込んでコピーする（割込み） 4-6

13.5 項目別索引

数字・記号

2 in 1 3-52
2 色カラー 38, 3-27
4 in 1 3-52
8 in 1 3-52

アルファベット

ADF 3-6, 6-4, 7-25, 13-15
ATS 機能 7-8
LCT 2-47
OHP 合紙 8-2

あ行

アイコン 2-25
青色 28
赤色 26
厚紙原稿 3-19, 13-15
宛先登録 12-33
色あい 35
色重ねズレ補正 12-64
インターシート 8-7
ウィークリータイマー 2-34, 12-43
ウォームアップ 2-29
オートカラー 3-27
オートリセット 2-32
オプション 2-2

か行

階調補正 12-67
拡大表示解除確認 4-19
拡大連写 8-30
確認コピー 4-4, 13-15
各部の名称 2-2
画像の収め方 8-50
片面 / 両面 13-15
片面コピー 3-42
カタログ連写 8-24
カバーシート 8-4
紙づまり
..... 5-4, 5-5, 5-7, 5-8, 5-9, 5-11, 5-12, 5-13, 5-15, 5-22, 5-34, 5-39
画面切替え設定 12-19
カラー 13-15
カラー CMYK 調整 29
カラー画質 8-42
カラーバランス 29
カラー編集 13-15
環境設定 12-17, 12-25
管理者 / 本体登録 12-32
キーリピート開始 / 間隔時間 4-17
基本設定画面 2-23
給紙 2-42, 2-46, 2-47, 2-49
給紙キャビネット PC-103 6-5
給紙キャビネット PC-203 6-6
給紙キャビネット PC-403 6-6
鏡像 41, 8-37
グループ 3-54, 3-57
原稿 7-25
原稿画質 3-45, 13-15
原稿ガラス 3-8, 7-28
原稿セット方向 3-20, 13-15
原稿セット方法 3-6
原稿のとじ代 3-22, 13-16
原稿の向き 43
交換時期 5-47
固定倍率 3-34
コピー設定 12-21, 12-36
コピー濃度 36
コピープログラム呼び出し 4-10
コピー予約 3-67
混載原稿 3-17, 13-16
コントラスト 32

さ行

サービスコール 5-2
彩度 33
差込みページ 8-10
サンプルコピー 8-45
仕上り 13-16
色相 35
システムオートリセット 2-32
システム連携 12-38
下地調整 3-48, 3-50, 13-16
実行中リスト 11-11
自動トレイ切換え機能 7-8
自動倍率 3-31, 13-16
自動用紙 3-29, 13-16
シャープネス 34
集約 3-53, 13-16
主電源スイッチ 2-28

使用環境 1-14
小冊子 8-34
消耗品確認 12-94
消耗品交換 5-47
章分け 8-13
初期設定 12-20
ジョブセパレータ JS-601 ..... 2-19，6-11
ジョブの削除 11-6
仕分け 3-54
ズーム 3-35
スキャナ設定 12-23
スキャナ登録 12-15
スタンプ 8-53
ステープル ..... 3-55，3-58
ステープルカートリッジの交換 ..... 9-7，9-14，9-17
スリープ 2-33
清掃のしかた 10-2
セールスカウンタ 10-7
設置スペース 1-13
設置電源 1-14
設定内容 4-2
センターステープル位置調整 12-54
専用紙 ..... 7-5，7-21
操作パネル ..... 2-21，2-26
ソート ..... 3-54，3-56

た行

第 1 給紙トレイ 2-42
第 2 給紙トレイ 2-46
第 3 給紙トレイ 2-46
第 4 給紙トレイ 2-46
タッチパネル 4-25
小さめ 3-33
蓄積ジョブ ..... 11-13，11-14
定期点検 10-9
手差しトレイ 2-49
等倍 3-32
独立ズーム 3-36
とじ代 8-46
トナーカートリッジの交換 ..... 9-2，9-4
トラブルの処理 5-48

な行

中折り位置調整 ..... 12-52，12-62
中とじ / 中折り 3-63
中とじ位置調整 12-60
中綴じ機 SD-503 ..... 2-13，6-8
ネガポジ反転 ..... 40，8-36
ネットワーク設定 12-36
濃度 ..... 3-48，3-49，13-16

は行

廃棄トナーボックス 9-45
排紙トレイ OT-601 ..... 2-15，6-8
倍率 13-17
パスワード規約 12-91
針づまり ..... 9-32，9-34
パンチ ..... 3-55，3-61
パンチキット PK-501 ..... 2-17，6-10
パンチキット PK-510 ..... 2-15，6-7
パンチくず 9-40
パンチ横位置調整 12-56
パンチレジストループ量調整 12-58
ファクス設定 12-37
ファクス登録 12-15
フィニッシャー FS-501 ..... 2-19，6-10
フィニッシャー FS-514 ..... 2-15，6-6
フィニッシャー FS-603 ..... 2-17，6-9
副電源スイッチ 2-28
ブック連写 8-20
部門認証 2-39
ブラック 3-27
プリンタ設定 ..... 12-23，12-37
プリント位置：先端 12-44
プリント位置：側端 12-46
プリントカラー 3-27
フルカラー 3-27
プログラムジョブ 8-16
プログラム登録 4-7
ページ編集 13-17
ベースカラー ..... 39，8-40
ヘルプ機能 4-12
ボックス登録 12-15
ボックス保存 13-17

ま行

緑色 27
明度 31
メールビンキット MT-501 ..... 2-13，6-8
メッセージ 5-51
メモリ ..... 5-44，5-45

文字再現 3-48, 13-17
モノカラー 37, 3-27

や行

ユーザ認証 2-36
ユーザ認証 / 部門管理 12-34
優先出力 11-16
ユニット交換時期 5-46
ユニバーサル 4-17
用紙 13-17
用紙サイズ 7-2
用紙種類 7-4
用紙設定 7-9
用紙の保管 7-7
用紙容量 7-4

ら行

リピート 8-27
両面コピー 3-43
両面プリント位置：側端 12-48
両面ユニット 6-4
履歴リスト 11-12
連続読み設定 13-17
ローパワー 2-32

わ行

ワイド紙 7-18
枠消し 8-48
割込み 4-6

お問い合わせは

■ 販売店連絡先

《販売店 連絡先》

販売店名

電話番号

担当部門

担当者

■ 保守・操作・修理・サポートのお問い合わせ

この商品の保守・操作方法・修理・サポートについてのお問い合わせは、お買い上げの販売店、サービス実施店にご連絡ください。

《保守・操作・修理・サポートのお問い合わせ先》

TEL

コニカミノルタ ビジネスソリューションズ株式会社

〒103-0023　東京都中央区日本橋本町1丁目5番4号

当社についての詳しい情報はインターネットでご覧いただけます。　**http://bj.konicaminolta.jp**

当社に関する要望、ご意見、ご相談、その他お困りの点などございましたら、お客様相談室にご連絡ください。
お客様相談室電話番号　フリーダイヤル：0120-510010（受付時間 ： 土、日、祝日を除く9:00～12:00 / 13:00～17:00）

● 本文には古紙配合率100%の再生紙を使用しています。

● 本書は大豆油インキで印刷しています。

KONICA MINOLTA

国内総販売元
コニカミノルタ ビジネスソリューションズ株式会社

製造元
コニカミノルタ ビジネステクノロジーズ株式会社
〒100-0005 東京都千代田区丸の内一丁目6番1号 丸の内センタービルディング

Copyright
2006 KONICA MINOLTA BUSINESS TECHNOLOGIES, INC.

4038-9970-00

Printed in China
2006. 7